5/6.13.1 НАСЛОВНА СТРАНА

5/6.13 ПРОЈЕКАТ ДОЈАВЕ ПОЖАРА И СИСТЕМА ТЕХНИЧКЕ ЗАШТИТЕ – ЛОКАЦИЈА СУБОТИЦА

Инвеститор:	„Инфраструктура Железнице Србије“ Немањина 6/4, Београд
Наручилац:	Конзорцијум фирми: China Railway International Corporation Ltd. China Communication Construction Company Ltd. (CCCC)
Објекат:	Пруга Београд - Суботица државна граница (Келебија), ДЕОНИЦА ПРУГЕ НОВИ САД - СУБОТИЦА - ДРЖАВНА ГРАНИЦА (КЕЛЕБИЈА), у Новом Саду, Кисачу, Степановићеву, Змајеву, Врбасу, Ловћенцу, Малом Иђошу, Бачкој Тополи, Жеднику, Наумовићеву и Суботици, К.О. Нови Сад I, К.О. Нови Сад IV, К.О. Кисач, К.О. Руменка, К.О. Степановићево, К.О. Ченеј, К.О. Бачко Добро Поље, К.О. Врбас, К.О. Врбас - град, К.О. Змајево, К.О. Куцура, К.О. Ловћенац, К.О. Мали Иђош, К.О. Фекетић, К.О. Бачка Топола, К.О. Бачка Топола - Град, К.О. Мали Београд, К.О. Биково, К.О. Доњи Град, К.О. Жедник, К.О. Нови Град, К.О. Палић, К.О. Стари Град, на катастарским парцелама према списку приложеном у Главној свесци Целина 14. Станица – Суботица од km. 174+174 до km.177+300
Техничка документација:	**ПИО – Пројекат изведеног објекта**
Назив и ознака одређеног дела пројекта:	**5/6.13 ПРОЈЕКАТ ДОЈАВЕ ПОЖАРА И СИСТЕМА ТЕХНИЧКЕ ЗАШТИТЕ – ЛОКАЦИЈА СУБОТИЦА**
За грађење / извођење радова:	Новаградња
Пројектант:	ИНСТИТУТ МИХАЈЛО ПУПИН ДОО БЕОГРАД, Волгина 15, 11060 Београд 351-02-03298/2020-09
Представник пројектанта:	Помоћник директора: Жељко Стојковић, дипл.инж.ел. Željko Stojković — Digitally signed by Željko Stojković Date: 2024.12.16 08:30:50 +01'00'
Потпис:	
Одговорни пројектант:	Др Горан Димић, дипл.инж.ел. Лиценца број: 353 P090 18 Goran Dimić — Digitally signed by Goran Dimić Date: 2024.12.15 22:58:05 +01'00'
Потпис:	
Број дела пројекта:	TC.700.255-5/6.13
Место и датум:	Београд, септембар 2024.

5/6.13.2 САДРЖАЈ ПРОЈЕКТА ДОЈАВЕ ПОЖАРА И СИСТЕМА ТЕХНИЧКЕ ЗАШТИТЕ – ЛОКАЦИЈА СУБОТИЦА

5/6.13.1	Насловна страна
5/6.13.2	Садржај
5/6.13.3	Решење о именовању одговорног пројектанта
5/6.13.4	Изјава одговорног пројектанта
5/6.13.5	Текстуална документација
5/6.13.5.1	Технички опис
5/6.13.6	Нумеричка документација
5/6.13.6.1	Прорачун
5/6.13.6.2	Прикључни портови на switch-евима
5/6.13.6.3	Предмер
5/6.13.7	Графичка документација

Цртеж	Назив цртежа	Размера
TC.700.255-5/6.13-01	Легенда	/
TC.700.255-5/6.13-02	Станична зграда - основа приземља-систем видео надзора	1:100
TC.700.255-5/6.13-03	Станична зграда – потходник - систем видео надзора	1:100
TC.700.255-5/6.13-04	Ситуација перони - систем видео надзора	1:200
TC.700.255-5/6.13-05	Станична зграда - основа подрума - контрола приступа, детекција провале, СОС систем	1:100
TC.700.255-5/6.13-06	Станична зграда - основа приземља - контрола приступа, детекција провале, СОС систем	1:100
TC.700.255-5/6.13-07	Станична зграда - основа спрата - контрола приступа, детекција провале, СОС систем	1:100
TC.700.255-5/6.13-08	Станична зграда - основа подрум - АДП	1:100
TC.700.255-5/6.13-09	Станична зграда - основа приземље - АДП	1:100
TC.700.255-5/6.13-10	Станична зграда - основа 1. спрата - АДП	1:100
TC.700.255-5/6.13-11	Станична зграда - потходник - АДП	1:100
TC.700.255-5/6.13-12	ЕТП Суботица - основа приземља - систем видео надзора	1:50
TC.700.255-5/6.13-13	ЕТП Суботица - основа 1. спрата - контрола приступа, детекција провале	1:50
TC.700.255-5/6.13-14	ЕТП Суботица - основа приземља - АДП	1:50
TC.700.255-5/6.13-15	ЕТП Суботица - основа 1. спрата - АДП	1:50
TC.700.255-5/6.13-16	ЕТП Суботица - основа кровних носача - АДП	1:50
TC.700.255-5/6.13-17	Зграда за СС и ТК - основа приземља - систем видео надзора	1:50
TC.700.255-5/6.13-18	Зграда за СС и ТК - основа приземља -	1:50

	контрола приступа и детекција провале	
ТС.700.255-5/6.13-19	Зграда за СС и ТК - основа приземља - АДП	1:50
ТС.700.255-5/6.13-20	Зграда за СС и ТК - основа спрата - АДП	1:50
ТС.700.255-5/6.13-21	Суботица теретна - основа приземља - систем видео надзора, контрола приступа, детекција провале	1:50
ТС.700.255-5/6.13-22	Суботица теретна - основа приземља - АДП	1:50
ТС.700.255-5/6.13-23	Суботица теретна - подходник - систем видео надзора	1:50
ТС.700.255-5/6.13-24	Суботица теретна - подходник - АДП	1:50
ТС.700.255-5/6.13-25	Блок шема мрежне опреме	/
ТС.700.255-5/6.13-26	Блок шема субрегионалне станице	/
ТС.700.255-5/6.13-27	Блок шема контроле приступа	/
ТС.700.255-5/6.13-28	Блок шема детекције провале	/
ТС.700.255-5/6.13-29	Блок шема АДП	/
ТС.700.255-5/6.13-30	Станична зграда - једнополна шема - контрола приступа	/
ТС.700.255-5/6.13-31	Станична зграда - једнополна шема - детекција провале	/
ТС.700.255-5/6.13-32	Станична зграда - једнополна шема - СОС систем	/
ТС.700.255-5/6.13-33	Станична зграда - једнополна шема - АДП	/
ТС.700.255-5/6.13-34	Станична зграда - једнополна шема - извршне функције - АДП	/
ТС.700.255-5/6.13-35	Станична зграда - једнополна шема - подсистем за управљање гашењем пожара	/
ТС.700.255-5/6.13-36	ЕТП Суботица - Блок шема - контрола приступа	/
ТС.700.255-5/6.13-37	ЕТП Суботица - Блок шема - детекција провале	/
ТС.700.255-5/6.13-38	ЕТП - једнополна шема - АДП	/
ТС.700.255-5/6.13-39	Зграда за СС и ТК - Блок шема - контроле приступа	/
ТС.700.255-5/6.13-40	Зграда за СС и ТК - Блок шема - детекција провале	/
ТС.700.255-5/6.13-41	Зграда за СС и ТК - једнополна шема - АДП	/
ТС.700.255-5/6.13-42	Зграда за СС и ТК - једнополна шема - подсистем за управљање гашењем пожара	/
ТС.700.255-5/6.13-43	Суботица теретна- Блок шема - контрола приступа	/
ТС.700.255-5/6.13-44	Суботица теретна - Блок шема - детекција провале	/
ТС.700.255-5/6.13-45	Теретна зграда - једнополна шема - АДП	/
ТС.700.255-5/6.13-46	Једнополна шема система видео надзора	/
ТС.700.255-5/6.13-47	Једнополна шема система видео надзора на перону	/

5/6.13.3 РЕШЕЊЕ О ИМЕНОВАЊУ ОДГОВОРНОГ ПРОЈЕКТАНТА

На основу Члана 128, Закона о планирању и изградњи ("Службени гласник РС", бр. 72/09, 81/09-исправка, 64/10- одлука УС, 24/11, 121/12, 42/13-одлука УС, 50/13-одлука УС, 98/13- одлука УС, 132/14, 145/14, 83/2018, 31/2019, 37/2019 - др.закони, 9/2020, 52/2021 и 62/2023) и одредби Правилника о садржини, начину и поступку израде и начину вршења контроле техничке документације према класи и намени објеката ("Службени гласник РС", бр. 96/2023) као:

О Д Г О В О Р Н И   П Р О Ј Е К Т А Н Т

за израду **ПРОЈЕКТА ТЕЛЕКОМУНИКАЦИОНИХ И СИГНАЛНИХ ИНСТАЛАЦИЈА ДЕО 5/6.13 ПРОЈЕКТА ДОЈАВЕ ПОЖАРА И СИСТЕМА ТЕХНИЧКЕ ЗАШТИТЕ – ЛОКАЦИЈА СУБОТИЦА**, који је део ПИО - Пројекта изведеног објекта пруге Београд - Суботица државна граница (Келебија), ДЕОНИЦА ПРУГЕ НОВИ САД - СУБОТИЦА - ДРЖАВНА ГРАНИЦА (КЕЛЕБИЈА), у Новом Саду, Кисачу, Степановићеву, Змајеву, Врбасу, Ловћенцу, Малом Иђошу, Бачкој Тополи, Жеднику, Наумовићеву и Суботици, К.О. Нови Сад I, К.О. Нови Сад IV, К.О. Кисач, К.О. Руменка, К.О. Степановићево, К.О. Ченеј, К.О. Бачко Добро Поље, К.О. Врбас, К.О. Врбас - град, К.О. Змајево, К.О. Куцура, К.О. Ловћенац, К.О. Мали Иђош, К.О. Фекетић, К.О. Бачка Топола, К.О. Бачка Топола - Град, К.О. Мали Београд, К.О. Биково, К.О. Доњи Град, К.О. Жедник, К.О. Нови Град, К.О. Палић, К.О. Стари Град, на катастарским парцелама према списку приложеном у Главној свесци, одређује се:

Др Горан Димић, дипл. инж. ________________________________ 353 Р090 18

Пројектант:	ИНСТИТУТ МИХАЈЛО ПУПИН ДОО БЕОГРАД, Волгина 15, 11060 Београд 351-02-03298/2020-09
Одговорно лице/заступник:	Помоћник директора: Жељко Стојковић, дипл.инж.ел. Потпис:
Број техничке документације:	ТС.700.255-5/6.13
Место и датум:	Београд, септембар 2024.год.

5/6.13.4 ИЗЈАВА ОДГОВОРНОГ ПРОЈЕКТАНТА

Одговорни пројектант за **ПРОЈЕКАТ ТЕЛЕКОМУНИКАЦИОНИХ И СИГНАЛНИХ ИНСТАЛАЦИЈА ДЕО 5/6.13 ПРОЈЕКАТ ДОЈАВЕ ПОЖАРА И СИСТЕМ ТЕХНИЧКЕ ЗАШТИТЕ – ЛОКАЦИЈА СУБОТИЦА**, који је део ПИО - Пројекта изведеног објекта пруге Београд - Суботица државна граница (Келебија), ДЕОНИЦА ПРУГЕ НОВИ САД - СУБОТИЦА - ДРЖАВНА ГРАНИЦА (КЕЛЕБИЈА**)**, у Новом Саду, Кисачу, Степановићеву, Змајеву, Врбасу, Ловћенцу, Малом Иђошу, Бачкој Тополи, Жеднику, Наумовићеву и Суботици, К.О. Нови Сад I, К.О. Нови Сад IV, К.О. Кисач, К.О. Руменка, К.О. Степановићево, К.О. Ченеј, К.О. Бачко Добро Поље, К.О. Врбас, К.О. Врбас - град, К.О. Змајево, К.О. Куцура, К.О. Ловћенац, К.О. Мали Иђош, К.О. Фекетић, К.О. Бачка Топола, К.О. Бачка Топола - Град, К.О. Мали Београд, К.О. Биково, К.О. Доњи Град, К.О. Жедник, К.О. Нови Град, К.О. Палић, К.О. Стари Град, на катастарским парцелама према списку приложеном у Главној свесци:

Др Горан Димић, дипл.инж.ел.

И З Ј А В Љ У Ј Е М

1. да измене у пројекту нису у супротности са Локацијским условима:

-бр. ROP-MSGI-7141-LOC-1/2020, Заводни број: 350-02-00109/2020-14 од 08.05.2020,

-бр. ROP-MSGI-931-LOCA 3/2020, Заводни број: 350-02-00192/2020-14 од 29.05.2020, добијено од МГСИ

-бр. ROP-MSGI-28188-LOCAH-6/2021, Заводни број: 350-02-01883/2021-07 од 30.09.2021; добијено од МГСИ

- и Грађевинском дозволом (No.:ROP-MSGI-27315-CPI-2/2021, Заводни број: 351-02-03590/2021-07 од 26.10.2021)

односно да не представљају измене у смислу члана 142. став 2. Закона које изискују измену грађевинске дозволе;

2. да је пројекат израђен у складу са Законом о планирању и изградњи, прописима, стандардима и нормативима из области изградње објеката и правилима струке;

3. да је пројекат у свему у складу са начинима за обезбеђење испуњења основних захтева за објекат прописаних елаборатима и студијама.

4. да је пројекат у складу са изменама добијеним од стручног Надзора и Извођача радова.

Одговорни пројектант:	Др Горан Димић, дипл.инж.ел.
Број лиценце:	353 P090 18
	Потпис: Горан Димић
Број техничке документације:	TC.700.255-5/6.13
Место и датум:	Београд, септембар 2024.год.

5/6.13.5.
ТЕКСТУАЛНА ДОКУМЕНТАЦИЈА

ТЕХНИЧКИ ОПИС

5/6.13.5.1 Табела измена

	5/6.13	ПРОЈЕКАТ ДОЈАВЕ ПОЖАРА И СИСТЕМ ТЕХНИЧКЕ ЗАШТИТЕ – ЛОКАЦИЈА СУБОТИЦА			
Свеска ПЗИ	Свеска ПИО	Број измене	Назив измене	Опис Измене	Прилог / цртеж / допис
5/6.13	5/6.13	5/6.13-И1	Детаљно техничко решење које није дато у ПЗИ пројекту	Детаљна документација за изабрану опрему, неопходни за потребе будућег коришћења и одржавања уређаја. .	Допуна у техничком опису и цртежима за: прикључне портове, као и за везе оптичких влакана противпожарних алармних централа ка ODF орманима.

Табела број 1: Преглед измена у односу на Пројекат за извођење.

5/6.13.5.2 Технички опис - опис измена

У оквиру извођења радова на пројекту реконструкције, модернизације и изградње двоколосечне пруге Београд - Будимпешта, деоница Нови Сад - Суботица, радови структурне кабловске мреже вршени су на основу Пројекта за извођење, ознака дела пројекта 5/6.6 Пројекат дојаве пожара и система техничке заштите – локација Суботица, који је израдио Саобраћајни Институт ЦИП, број дела пројекта 2020-250-ЕЛЕ-5/6.13.

Током извођења поменутих радова, дошло је до одступања од наведеног Пројекта за извођење, која нису у супротности са локацијским условима и грађевинском дозволом, односно не представљају измене у смислу члана 142. став 2. Закона које изискују измену грађевинске дозволе.

Детаљније је приказан повезивање централе дојаве пожара на ODF ормане, и приказани су прикључни портови на switch-евима.

1. УВОД

Предмет ове техничке документације је комплекс станице Суботица на деоници Нови Сад - Суботица - државна граница (Келебија) пруге Београд - Нови Сад - Суботица – државна граница (Келебија) дојавом пожара и системима техничке заштите.

Овом пројектном документацијом станична зграда, потходник, перони са надстрешницама су опремљени следећим системима:

- систем видео обезбеђења - надзора;
- систем контроле приступа;
- систем сигнализације провале;
- стабилни систем за дојаву пожара (АДП);
- СОС систем;

2. СИСТЕМ ВИДЕО НАДЗОРА

Улога система видео надзора у станици је заштита телекомуникационе опреме за информисање путника постављене унутар и ван објеката и праћење кретања путника дуж перона и у чекаоници.

DOME камере су инсталиране у објектима и на фасадама објеката (Станична зграда, Зграда за СС и ТК, Теретна, ЕТП).

Спољашње DOME и бокс камере су инсталиране по надстрешницама и стубовима осветљења, у складу са описом приложеним у Општој свесци.

На стуб GSM-R система се инсталирају две DOME panoramic камере.

По једно радно место у просторији за надзор опште безбедности на којем је стално присутно обучено особље које посматра тренутну ситуацију путем видео камера се предвиђа у свакој регионалној (Нови Сад, Суботица) и субрегионалној станици (Врбас, Бачка Топола). Опремљено је са две радне станице: једна са два 32" монитора, а друга са три 32" монитора (PC-BH 1 и PC-BH 2). Једна радна станица са два 32" монитора(PC-BH 3) посматра тренутну ситуацију путем видео камера на самој станици Суботица.

Снимак са камера у комплексу се прослеђује до централне опреме у станици Суботица где се врши складиштење, контрола и управљање над камерама.

Инсталација и напајање елемената система видео надзора су изведени у складу са описом из Опште свеске.

3. СИСТЕМ КОНТРОЛЕ ПРИСТУПА

Овим системом се контролише приступ у технолошким просторијама у објектима.

Све информације се прослеђују до Надлежног места у станици Суботица.

Просторије су опремљене електромагнетиним држачима, читачима картица, тастерима за привремену деблокаду врата и *emergency* тастерима, у складу са описом система из Опште свеске.

Контролери су повезани са ЦЈ-ДП и у случају дојаве пожара долази до отпуштања електромагнета на свим вратима (тј. одбрављивања врата) у објекту која су под контролом овог система (и задржавања у том стању до ресетовања ЦЈ-ДП и система контроле приступа).

Инсталација и напајање елемената система контороле приступа су изведени у складу са описом из Опште свеске.

4. СИСТЕМ СИГНАЛИЗАЦИЈЕ ПРОВАЛЕ

Системом сигнализације провале се детектује неовлашћени приступ у технолошким просторијама у објектима и врши алармирање односно упозорење дежурним особама да је до неовлашћеног приступа дошло.

Централни уређај система је централна јединица система за сигнализацију провале ЦЈ-ПП. ЦЈ-ПП је инсталирано у штићени простор (у ТК просторију) и поред опреме у тој просторији, надгледа опрему и у осталим просторијама у Станичној згради.

Све информације се прослеђују до Надлежног места у станици Суботица.

Просторије су опремљене детекторима покрета и лома стакла (просторије у приземљу) и шифраторима. Такође, инсталиране су унутрашње и спољашње алармне сирене. Опремање је у складу са описом приложеним у Општој свесци.

Инсталација и напајање елемената система сигнализације провале су изведене у складу са описом из Опште свеске.

5. СТАБИЛНИ СИСТЕМ ЗА ДОЈАВУ ПОЖАРА (АДП)

Концепција система дојаве пожара

У Станичној згради, згради ЕТП, згради СС и ТК, Теретна инсталиран је стабилни систем за дојаву пожара (АДП).

Инсталирана су два независна (међусобно повезана) адресабилна система дојаве пожара који се састоји од:

1. расклопних блокова за смештање дела елемената система за дојаву пожара,
2. централног уређаја за дојаву пожара (ЦЈ-ДП),
3. аутоматских јављача пожара,
4. ручних јављача пожара,
5. паралелних индикатора,
6. магнетних контаката за надзор стања отворености противпожарних врата,
7. уређаја за узбуњивање,
8. адресабилних улазних и излазних модула,
9. телефонског аутомата за даљинско алармирање,
10. кабловске инсталације и
11. трасерске галантерије.

Централни уређај за дојаву пожара у станичној згради проглашен је за Главну централу и инсталиран је у посебан део Сервер собе (ТК просторија) у приземљу у Станичној згради, где се налази и расклопни блок (орман) дојаве пожара. У згради за ЕТП, згради СС и ТК, Теретна, је инсталирана ПП централа са свим припадајућим елементима, која је оптичким каблом повезана са Главном централом (у станичној згради). На Главну централу за дојаву пожара везане су петље аутоматских детектора и сигнална инсталација за везу са орманима, рековима и расклопним блоковима других техничких система (извршне функције дојаве пожара).

У расклопне блокове (РО-ДП, поред централа) су смештени командни модули преко којих се врши прикључење извршних елемената и прикупљање улазних информација.

Извршне функције ЦЈ-ДП

Систем за дојаву пожара извршним функцијама иницира одговарајуће радње које су превентива угрожавања људских живота. То подразумева извршне функције које се активирају директно са централе и индиректно преко ормана других система.

Директне извршне функције:

1. Укључивање алармних сирена. Упозорење запослених и посетилаца о настанку пожара у објекту вршиће се звучним сигналима преко алармних сирена.
2. Прослеђивање пуне информације до Надлежног места.
3. Одбрављивање врата под контролом приступа. Сигнал се прослеђује до контролера.
4. Искључивање централног уређаја за сиситем разгласа
5. Отварање аутоматских врата на улазима/излазима у објекту и задржавање у отвореном положају до престанка пожарне опасности.

Индиректне извршне функције омогућавају прослеђивањем сигнала до ормана аутоматике и електромоторног погона:

1. Искључивање климатизације и вентилације
2. Слање сигнала до уређаја за управљање радно отвореним противпожарним вратима
3. Отварање прозора за одимљавање

Сигнал се прослеђује до одговарајућих енергетских ормана (приказано у графичкој документацији)

Управљање радом стабилне инсталације за гашење пожара

Изведена је стабилна инсталација за гашење пожара у Сервер сали па је предвиђено и управљање овим системом. Овај систем је повезан на стабилни систем дојаве пожара станичне зграде преко У/И модула на петљи и прослеђује најважније информације (квар, аларме, цурење и проток гаса)

6. СОС СИСТЕМ

У тоалету за особе са смањеном мобилношћу је инсталиран СОС система.

Централни панел је инсталиран у просторију за надзор опште безбедности.

Све информације се прослеђују до Надлежног места у станици Суботица.

Тоалет је опремљен позивно-разрешном комбинацијом, притисним тастером и сигналном лампом у складу са описом из Опште свеске.

Инсталација у објекту су изведене у складу са описом из Опште свеске.

Напајање елемената система је изведено у складу са описом из Опште свеске.

7. ОПРЕМА СУБРЕГИОНАЛНЕ СТАНИЦЕ

У орман РО-СЕР је инсталиран одговарајући број уређаја за складиштење видео снимака.

Радне станице система видео надзора, система интеграције безбедности са СОС системом, се предвиђају овим делом техничке документације и постављају се у просторији за ту намену (на Надлежном радном месту).

Одговорни пројектант

Др Горан Димић, дипл.инж.ел.
Број лиценце: 353 Р090 18

5/6.13.6.
НУМЕРИЧКА ДОКУМЕНТАЦИЈА

5/6.13.6.1 ПРОРАЧУН

Станична зграда Суботица

Прорачун стабилног система дојаве пожара (АДП)

Провера изабраног пресека проводника за алармну линију

Провера изабраног пресека проводника за кабл алармне линије врши се према обрасцу:
где
je:

$$S = \frac{2xqxlxI}{\Delta U(\%)xU} x100$$

q -специфична отпорност бакра (Ω*mm²/m)
l - дужина деонице (m)
I - струја потрошача (A)
u - дозвољени пад напона (10%)
U - радни напон (V)

За потребе прорачуна се узима:

Струја унтурашње сирене: I_{unut} = 33mA
Струја спољашње сирене: I_{sp} = 36mA

У критичнијој линији, имамо паралелно везане две алармне сирене за унутрашњу монтажу и 0 алармне сирене за спољашњу монтажу па је: I = 0,06600A

Највећи пад напона је на најудаљенијој сирени па је l = 200m.

Према обрасцу је: S = 0,19030mm²

Изабрани кабл NHXHX 3x1,5 FE180/E30 задовољава прорачунати потребни пресек кабла.

Прорачун капацитета акумулаторске батерије

Улазни подаци:
1. t_n - захтевано време аутономног рада (h)
2. I_n - мирна струја прикључених уређаја (A)
3. I_a - струја аларма прикључених уређаја (A)
4. I_{cn} - мирна струја централе (A)
5. I_{ca} - струја аларма централе (A)
6. t_a - захтевано време аутономног рада у аларму (h)
7. F (1.1 … 1.3) - фактор сигурност

Потребан капацитет акумулатора (B_k) се израчунава по стандарду N.S6.061 према обрасцу:
B_k = F x (t_n x (I_n+I_{cn}) + t_a x (I_a+I_{ca}))

Табела 1: *stand-by* режим

Уређај	Потрошња (А)	Број уређаја	Укупна потрошња по уређају (А)
централа Avenar 2000 Premium	0,18500	1	0,18500
медија конвертор	0,20000	2	0,40000
модул са једном петљом LSN 300 A	0,03900	2	0,07800
модул за сирене NZM 0002 A	0,04000	1	0,04000
излазни модул са 8 излаза RML 0008 A	0,00400	2	0,00800
оптички детектор дима FAP-425-O-R	0,00055	312	0,17160
термички детектор FAH-425-T-R	0,00055	6	0,00330
унутрашњи ручни јављач FMC-210-DM-G-R	0,00040	55	0,02200
спољашњи ручни јављач FMC-210-DM-H-R	0,00040	2	0,00080
унутрашња алармна сирена FNM 320 RSD	0,00000	27	0,00000
спољашња алармна сирена FNM 320 LED RSD	0,00000	12	0,00000
паралелни светлосни индикатор FAA-420-RI	0,00000	34	0,00000
улазни модул са 2 улаза FLM-420-I2-W	0,01040	12	0,12480
паралелни панел FMR 5000	0,13000	1	0,13000
Укупна потрошња у *stand-by режиму* (А)			1,16350

Табела 2: алармни режим

Уређај	Потрошња (А)	Број уређаја	Укупна потрошња по уређају (А)
централа Avenar 2000 Premium	0,30500	1	0,30500
медија конвертор	0,20000	2	0,40000
модул са једном петљом LSN 300 A	0,03900	2	0,07800
модул за сирене NZM 0002 A	0,06500	1	0,06500
излазни модул са 8 излаза RML 0008 A	0,06800	2	0,13600
оптички детектор дима FAP-425-O-R	0,00055	312	0,17160
термички детектор FAH-425-T-R	0,00055	6	0,00330
унутрашњи ручни јављач FMC-210-DM-G-R	0,00040	55	0,02200
спољашњи ручни јављач FMC-210-DM-H-R	0,00040	2	0,00080
унутрашња алармна сирена FNM 320 RSD	0,03300	27	0,89100
спољашња алармна сирена FNM 320 LED RSD	0,03600	12	0,43200
паралелни светлосни индикатор FAA-420-RI	0,00500	34	0,17000
улазни модул са 2 улаза FLM-420-I2-W	0,01040	12	0,12480
паралелни панел FMR 5000	0,22500	1	0,22500
Укупна потрошња у алармном режиму (А)			3,02450

Табела 3: Потребна батерија

Режим рада	Потрошња (А)	Сати (h)	Капацитет батерије (Ah)
stand - by	1,16350	72	83,7720
алармни	3,02450	0,5	1,51225
Укупан потребан капацитет батерије (Ah)			85,28425
Фактор сигурности	1,2		102,3411

Предвиђена АКУ батерија капацитета 6х40Аh задовољава постављене захтеве.

Провера дужине петље

Према подацима произвођача опреме дозвољена дужина петље сигналне адресабилне линије износи 1500m. Најдужа пројектована петља је у оквиру препорука произвођача опреме.

<u>Зграда ЕТП Суботица</u>

<u>Прорачун стабилног система дојаве пожара (АДП)</u>

Напомена: Извођач је дужан да након избора централе и осталих елемената стабилног система за дојаву пожара обавезно поново уради прорачуне.

Провера изабраног пресека проводника за алармну линију

Провера изабраног пресека проводника за кабл алармне линије врши се према обрасцу:
где
је:
q -

$$S = \frac{2xqxlxI}{\Delta U(\%)xU} x100$$

специфична отпорност бакра (Ω*mm²/m)
l - дужина деонице (m)
I - струја потрошача (А)
u - дозвољени пад напона (10%)
U - радни напон (V)

За потребе прорачуна се узима:

Струја унтурашње сирене: I_{unut} = 33mA
Струја спољашње сирене: I_{sp} = 36mA

У критичнијој линији, имамо паралелно везане 1 алармне сирене за унутрашњу монтажу и 1 алармне сирене за спољашњу монтажу па је: I = 0,06900А

Највећи пад напона је на најудаљенијој сирени па је l = 80m.

Према обрасцу је: S = 0,07958mm²

Изабрани кабл NHXHX 3x1,5 FE180/E30 задовољава прорачунати потребни пресек кабла.

Прорачун капацитета акумулаторске батерије

Улазни подаци:
1. t_n - захтевано време аутономног рада (h)
2. I_n - мирна струја прикључених уређаја (A)
3. I_a - струја аларма прикључених уређаја (A)
4. I_{cn} - мирна струја централе (A)
5. I_{ca} - струја аларма централе (A)
6. t_a - захтевано време аутономног рада у аларму (h)
7. F (1.1 … 1.3) - фактор сигурност

Потребан капацитет акумулатора (B_k) се израчунава по стандарду N.S6.061 према обрасцу:
$B_k = F \times (t_n \times (I_n + I_{cn}) + t_a \times (I_a + I_{ca}))$

Табела 1: *stand-by* режим

Уређај	Потрошња (A)	Број уређаја	Укупна потрошња по уређају (A)
централа Avenar 2000 Premium	0,18500	1	0,18500
медија конвертор	0,20000	2	0,40000
модул са једном петљом LSN 300 A	0,03900	2	0,07800
модул за сирене NZM 0002 A	0,04000	1	0,04000
излазни модул са 8 излаза RML 0008 A	0,00400	2	0,00800
оптички детектор дима FAP-425-O-R	0,00055	42	0,02310
термички детектор FAH-425-T-R	0,00055	0	0,00000
унутрашњи ручни јављач FMC-210-DM-G-R	0,00040	9	0,00360
спољашњи ручни јављач FMC-210-DM-H-R	0,00040	2	0,00080
унутрашња алармна сирена FNM 320 RSD	0,00000	4	0,00000
спољашња алармна сирена FNM 320 LED RSD	0,00000	2	0,00000
паралелни светлосни индикатор FAA-420-RI	0,00000	0	0,00000
улазни модул са 2 улаза FLM-420-I2-W	0,01040	0	0,00000
паралелни панел FMR 5000	0,13000	0	0,00000
Укупна потрошња у *stand-by режиму* (A)			0,73850

Табела 2: алармни режим

Уређај	Потрошња (A)	Број уређаја	Укупна потрошња по уређају (A)
централа Avenar 2000 Premium	0,30500	1	0,30500
медија конвертор	0,20000	2	0,40000
модул са једном петљом LSN 300 A	0,03900	2	0,07800
модул за сирене NZM 0002 A	0,06500	1	0,06500
излазни модул са 8 излаза RML 0008 A	0,06800	2	0,13600
оптички детектор дима FAP-425-O-R	0,00055	42	0,02310
термички детектор FAH-425-T-R	0,00055	0	0,00000
унутрашњи ручни јављач FMC-210-DM-G-R	0,00040	9	0,00360
спољашњи ручни јављач FMC-210-DM-H-R	0,00040	2	0,00080
унутрашња алармна сирена FNM 320 RSD	0,03300	4	0,13200
спољашња алармна сирена FNM 320 LED RSD	0,03600	2	0,07200
паралелни светлосни индикатор FAA-420-RI	0,00500	0	0,00000
улазни модул са 2 улаза FLM-420-I2-W	0,01040	0	0,00000
паралелни панел FMR 5000	0,22500	0	0,00000
Укупна потрошња у алармном режиму (A)			1,21550

Табела 3: Потребна батерија

Режим рада	Потрошња (А)	Сати (h)	Капацитет батерије (Ah)
stand - by	0,73850	72	53,17200
алармни	1,21550	0,5	0,60775
Укупан потребан капацитет батерије (Ah)			53,77975
Фактор сигурности	1,2		64,53570

Предвиђена АКУ батерија капацитета 2x40Ah задовољава постављене захтеве.

Провера дужине петље

Према подацима произвођача опреме дозвољена дужина петље сигналне адресабилне линије износи 1500m. Најдужа пројектована петља је у оквиру препорука произвођача опреме.

Одговорни пројектант

Горан Димић

Др Горан Димић, дипл.инж.ел.
Број лиценце: 353 P090 18

5/6.13.6.2
ПРИКЉУЧНИ ПОРТОВИ НА SWITCH-ЕВИМА

PO-3KY 2.1- RJ45 1

	1	2	3	4	5	6	7	8	9	10	11	12	13	14	15	16	17	18	19	20	21	22	23	24
Rear	CK1.1.1	CK1.1.2	CK1.1.2	CK1.1.5	CK1.1.5	CK1.1.6	BH1.1.6	CK1.1.1	CK1.1.2	CK1.1.9	CK1.1.9	BH1.1.6	CK1.1.3	CK1.1.8	CK1.1.4	CK1.1.5	CK1.1.5	CK1.1.1	CN1.1.2	CK1.1.1	CK1.1.5	CK1.1.3	CK1.1.5	CK1.1.1
Front																								
Purpose																								

PO-3KY 2.1- RJ45 2

	1	2	3	4	5	6	7	8	9	10	11	12	13	14	15	16	17	18	19	20	21	22	23	24
Rear	CK1.1.6	CK1.1.7	CK1.1.5	CK1.1.3	CK2	CK1.1.3	CK1.1.5	CK1.1.2	CK1.1.2	BH1.1.1	CK1.1.6	CK1.1.5	CK1.1.2	CK1.1.8	CK1.1.4	CK1.1.8	CK1.1.8	CK1.1.4	CN1.1.3	CK1.1.3	CK1.1.3	CK1.1.3	BH1.1.1	CK1.1.7
Front																								
Purpose																								

PO-3KY 2.1- RJ45 3

	1	2	3	4	5	6	7	8	9	10	11	12	13	14	15	16	17	18	19	20	21	22	23	24
Rear	CK1.1.3	CK1.1.2	CK1.1.5	CK1.1.4	CK1.1.3	CK1.1.8	CK1.1.4	pokИ2	BH1.1.8	CK1.1.6	CK1.1.5	BH1.1.2	CK1.1.9	CK1.1.9	CK1.1.9	CK1.1.9	CK1.1.9	CK1.1.9	CK1.1.8	CK1.1.9	CK1.1.2	CK1.1.4	CK1.1.8	CK1.1.2
Front																								
Purpose																								

PO-3KY 2.1- RJ45 4

	1	2	3	4	5	6	7	8	9	10	11	12	13	14	15	16	17	18	19	20	21	22	23	24
Rear	CK1.1.1	CK1.1.1	CK1.1.1	CK1.1.7	CK1.1.7	CK1.1.1	CK1.1.7	CK1.1.1	CK1.1.1	CK1.1.7	CK1.1.1	CK1.1.7	CK1.1.1	CK1.1.6	CK1.1.8	BH1.1.8	CK1.1.1	CK1.1.9	CK1.1.4	CK1.1.4	CK1.1.4	CK1.1.4	CK1.1.4	CK1.1.1
Front																								
Purpose																								

PO-3KY 2.1- RJ45 5

	1	2	3	4	5	6	7	8	9	10	11	12	13	14	15	16	17	18	19	20	21	22	23	24
Rear	CK1.1.1	CK1.1.1	CK1.1.7	BH1.1.3	CK1.1.6	CK1.1.9	CK1.1.7	CK1	CK1.1.6	CK1.1.7	CK1.1.7	CK1.1.8	KP	POKN4	CJDP									
Front																								
Purpose																								

PO-3KY 2.3- RJ45 1

	1	2	3	4	5	6	7	8	9	10	11	12	13	14	15	16	17	18	19	20	21	22	23	24
Rear	CK1.3.55	CK1.3.54	CK1.3.12	CK1.3.49	CK1.3.51	CK1.3.46	CK1.3.52	CK1.3.50	CK1.3.48	CK1.3.47	CK1.3.44	CK1.3.45	CK1.3.28	CK1.3.29	CK1.3.30	CK1.3.31	BH1.3.5	CK1.3.21	CK1.3.20	CK1.3.38	BH1.3.99	CK1.3.41	CK1.3.39	CK1.3.40
Front																								
Purpose																								

PO-ЗКУ 2.3- RJ45 2

	Rear	Front	Purpose
1	СК1.3.6		
2	СК1.3.9		
3	СК1.3.3		
4	СК1.3.24		
5	СК1.3.16		
6	СК1.3.19		
7	СК1.3.18		
8	СК1.3.23		
9	СК1.3.22		
10	СК1.3.17		
11	СИ1.3.43		
12	ВН1.3.42		
13	СК1.3.4		
14	СК1.3.27		
15	СК1.3.26		
16	СК1.3.8		
17	СК1.3.7		
18	СК1.3.25		
19	СК1.3.33		
20	СК1.3.35		
21	СК1.3.32		
22	СК1.3.34		
23	СК1.3.37		
24	СК1.3.36		

PO-ЗКУ 2.3- RJ45 3

	Rear	Front	Purpose
1			
2			
3			
4			
5			
6			
7			
8			
9			
10			
11			
12			
13			
14			
15			
16			
17	СК1.3.1		
18	СК1.3.11		
19	СК1.3.14		
20	СК1.3.53		
21	СК1.3.15		
22	СК1.3.10		
23	СК1.3.13		
24	СК1.3.2		

PO-3KY 2.4- RJ45 1

	1	2	3	4	5	6	7	8	9	10	11	12	13	14	15	16	17	18	19	20	21	22	23	24
Rear	CK1.4.9	CK1.4.9	CK1.4.7	CK1.4.7	CK1.4.7	CK1.4.1	CK1.4.1	CK1.4.7	CK1.4.1	CK1.4.1	CK1.4.8	CK1.4.1	CK1.4.9	CK1.4.8	CK1.4.8	CK1.4.8	CK1.4.8	CK1.4.1	CK1.4.8	CK1.4.1	CK1.4.9	CK1.4.9	CK1.4.8	CK1.4.9
Front																								
Purpose																								

PO-3KY 2.4- RJ45 2

	1	2	3	4	5	6	7	8	9	10	11	12	13	14	15	16	17	18	19	20	21	22	23	24
Rear	CK1.4.6	CK1.4.6	CK1.4.9	CK1.4.7	CK1.4.2	CK1.4.9	CK1.4.9	CK1.4.9	CK1.4.8	CK1.4.8	CK1.4.1	CK1.4.1	CK1.4.5	CK1.4.7	CK1.4.7	CK1.4.8	CK1.4.5	CK1.4.4	CK1.4.6	CK1.4.6	CK1.4.4	CK1.4.1	CK1.4.4	CK1.4.4
Front																								
Purpose																								

PO-3KY 2.4- RJ45 3

	1	2	3	4	5	6	7	8	9	10	11	12	13	14	15	16	17	18	19	20	21	22	23	24
Rear	CK1.4.7	CK1.4.7	CK1.4.6	CK1.4.6	CK1.4.6	CK1.4.6	CK1.4.6	CK1.4.6	CK1.4.5	CK1.4.6	CK1.4.8	CK1.4.1	CK1.4.5	CK1.4.5	CK1.4.5	CK1.4.5	CK1.4.5	CK1.4.4	CK1.4.5	CK1.4.5	CK1.4.4	CK1.4.4	CK1.4.4	CK1.4.4
Front																								
Purpose																								

PO-3KY 2.4- RJ45 4

	1	2	3	4	5	6	7	8	9	10	11	12	13	14	15	16	17	18	19	20	21	22	23	24
Rear	CK1.4.5	CK1.4.7	CK1.4.1	CK1.4.7	CK1.4.4	CK1.4.3	CK1.4.1	CK1.4.2	CK1.4.1	CK1.4.9														
Front																								
Purpose																								

PO-3KY 2.5- RJ45 1

	1	2	3	4	5	6	7	8	9	10	11	12	13	14	15	16	17	18	19	20	21	22	23	24
Rear	СК1.41	СК1	СК1.29	СК1.45	СК1.38	СК1.48	СК1.46	СК1.35	ВН1.1	СК1.1	СК1.2	ВН1.9	СК1.33	СК1.26	С13	СК1.15	СК1.16	СК1.10	ВН1.2	СК1.14	СК1.11	СК1.47	СК1.43	СК1.44
Front																								
Purpose																								

PO-3KY2.5- RJ45 2

	1	2	3	4	5	6	7	8	9	10	11	12	13	14	15	16	17	18	19	20	21	22	23	24
Rear	СК1.27	СК1.42	СК1.24	СК1.17	СК1.25	СК1.34	?	СК1.13	СК1.37	СИ1.18	СК1.39	СК1.31	ВН1.6	ВН1.4	СК1.30	СК1.19	СК1.22	СК1.12	СК1.20	СК2	СК1.40	СК1.28	СК1.23	ВН1.8
Front																								
Purpose																								

PO-3KY 2.5- RJ45 3

	1	2	3	4	5	6	7	8	9	10	11	12	13	14	15	16	17	18	19	20	21	22	23	24
Rear	СИ1.5	ВН1.7	СИ1.3	ВН3.3	ВН3.4																			
Front																								
Purpose																								

5/6.13.6.3
ПРЕДМЕР

Број	Опис радова	Јед. мере	Колич.	Јединична цена (RSD)	Цена (RSD)
			A	B	AxB
1	**ГЛАВНЕ КАБЛОВКСЕ ТРАСЕ**				
	Материјал				
05.06.13.01.01	Цев PE Ø 50	m	50	0,00	0,00
05.06.13.01.02	Фазонски елементи за рачвање, скретање правца и редукцију пречника за PEØ 50 цеви.	ком	40	0,00	0,00
05.06.13.01.03	Перфорирани оклопљени кабловски регал од челичног лима. Комплет са монтажним прибором и елементима за хоризонтална и вертикална скретања и монтажу у спуштени плафон/плафон, пресека 200mm x 50mm.	m	500	0,00	0,00
05.06.13.01.04	Перфорирани кабловски регал од челичног лима. Комплет са монтажним прибором и елементима за хоризонтална и вертикална скретања и монтажу у дупли под, пресека 200mm x 50mm.	m	10	0,00	0,00
05.06.13.01.05	Самолепљиве пластичне каналице без халогнених елемената димензија:				
	- 16x16x1000mm	m	30	0,00	0,00
	- 16x40x1000mm	m	30	0,00	0,00
05.06.13.01.06	Halogen free инсталационо ребрасто црево са свим фазонским и спојним елементима и обујмицама (3ком/1м), (постављање у објекту),(Dietzel Univolt FX) или еквивалент. Унутрашњег пречника:				
	- Ø40	m	400	0,00	0,00
	- Ø36	m	500	0,00	0,00
	- Ø16	m	400	0,00	0,00
05.06.13.01.07	Инсталационо ребрасто црево са свим фазонским и спојним елементима и обујмицама (3ком/1м), (постављање ван објекта),(Dietzel Univolt FX) или еквивалент. Унутрашњег пречника:				
	- Ø40	m	500	0,00	0,00
	- Ø36	m	1000	0,00	0,00

Број	Опис радова	Јед. мере	Колич.	Јединична цена (RSD)	Цена (RSD)
			A	B	AxB
05.06.13.01.08	Противпожарна смеса која са пожарном препреком чини компактну целину са аспекта тражене отпорности на пожар, са одговарајућим атестом, у складу са важећом законском регулативом	m²	10	0,00	0,00
05.06.13.01.09	Ситан инсталациони материјал (торбан вијци, лучне обујмице, типлови...)	компл	5	0,00	0,00
	Радови				
05.06.13.01.10	Полагање PE цеви у припремљене трасе са уградњом фазонских елемената	m	50	0,00	0,00
05.06.13.01.11	Постављање кабловских регала у спуштеном плафону / по зиду	m	500	0,00	0,00
05.06.13.01.12	Постављање кабловских регала у дуплом поду	m	10	0,00	0,00
05.06.13.01.13	Постављање самолепљивих пластичних каналица са свим потребним радовима.	m	60	0,00	0,00
05.06.13.01.14	Постављање инсталационих цеви у зид / плафон / спуштени плафон / дупли под, са штемовањем зидова, пробијањем отвора, уградњом разводних кутија.	m	1300	0,00	0,00
05.06.13.01.15	Постављање инсталационих цеви у стубове осветљења и у надстрешницу	m	1500	0,00	0,00
05.06.13.01.16	Сви радови на затварању продора инсталације противпожарном смесом (у складу са важећим прописима) и премазивање каблова, цеви, каналица и сл. у дужини од по једног метра са сваке стране продора.	m²	10	0,00	0,00

УКУПНО ГЛАВНЕ КАБЛОВСКЕ ТРАСЕ:	**0,00**

Број	Опис радова	Јед. мере	Колич.	Јединична цена (RSD)	Цена (RSD)
			A	B	AxB
2	**СИСТЕМ ВИДЕО ОБЕЗБЕЂЕЊА**				
	Напомена: Инсталација је обрађена у оквиру поглавља које се односи на заједничку рачунраску мрежу.				
	Материјал				
05.06.13.02.01	IP bulet ONVIF Day/Night full HD 1080p камера, сензор 1/2.8" CMOS HD 1937 x 1097 (2.12MP) са уграђеним сочивом 2.8-12мм са ауто фокусом и ирисом; висок динамички опсег (HDR) од 137dB са интелигентним динамичким потискивањем шума (iDNR), 60m домета IP LED, аутоматска електронска контрола брзине затварача (AES); осетљивост при мин. условима осветљења 0.0051 lux у ноћном режиму, 0.0225 lux у колор режиму (30 IRE), 0.0lux са укљученим LED; поседује механички филтар за прави дан/ноћ режим рада; 1080p HD при 60fps максимално, симултани троструки streaming (2 x H.265 Main Profile и 1 x M-JPEG), подршка за локално снимање на microSD меморијску картицу до 2TB; Камера садржи лиценцу софтвера за интелигентну видео анализу за IP камере са следећим функцијама: Софтвер поуздано открива, прати и анализира покретне објекте, а потискује нежељене аларме из лажних извора на слици. Доступни су напредни задаци попут вишеструког преласка линије, раздвајања, процене густине и бројања људи - потпуно конфигурабилно форензичко претраживање ; IP67, IK10 отпорност на вандале (BOSCH NBE-6502-AL или еквивалентно)	ком	46	0,00	0,00
05.06.13.02.02	Адапптер за носач за стуб (BOSCH LTC 9213/01 или еквивалентно)	ком	46	0,00	0,00

Број	Опис радова	Јед. мере	Колич.	Јединична цена (RSD)	Цена (RSD)
			A	B	AxB
05.06.13.02.03	IP Куполна ONVIF Day/Night full HD камера, сензор 1/2.9" CMOS HD 3072 x 1728 (5MP) са уграђеним сочивом 3,2 до 10mm са ауто фокусом и ирисом; WDR од минимум 120dB са интелигентним динамичким потискивањем шума (iDNR), аутоматска електронска контрола брзине затварача (AES); осетљивост при мин. условима осветљења 0.042 lux у ноћном режиму, 0.379 lux у колор режиму (30 IRE); поседује механички филтар за прави дан/ноћ режим рада; 5MP при 20fps максимално, симултани троструки streaming (2 x H.265 Main Profile и 1 x M-JPEG), подршка за локално снимање на microSD меморијску картицу до 2TB. Напредне карактеристике укључује напредну контролу аларма, Интелигентно Ауто праћење објеката и интелигентна видео аналитика. IP66, IK10 отпорност на вандале (BOSCH NDE-3503-AL или еквивалентно)	ком	18	0,00	0,00
05.06.13.02.04	IP Куполна ONVIF Day/Night full HD 1080p камера, сензор 1/3" CMOS HD 2048 x 1536 (3MP) са уграђеним сочивом **3-9мм** са ауто фокусом и ирисом; висок динамички опсег (HDR) од минимум **120dB** са интелигентним динамичким потискивањем шума (iDNR), аутоматска електронска контрола брзине затварача (AES); осетљивост при мин. условима осветљења0.0011 lx у ноћном режиму, 0.0075 lxу колор режиму (30 IRE); поседује механички филтар за прави дан/ноћ режим рада; 1080p HD при 30fps максимално, симултани троструки streaming (2 x H.264 Main Profile и 1 x M-JPEG), подршка за локално снимање на microSD меморијску картицу до 2TB; Софтверска лиценца за интелигентну видео анализу на IP камери, са следећим функцијама: поуздано открива, прати и анализира покретне објекте док сузбија нежељене аларме; препознаје лица у сцени; ретроспективна форензичке претрага; IP67, IK10 отпорност на вандале (BOSCH NIN-73023-A3A или еквивалентно)	ком	75	0,00	0,00
05.06.13.02.05	Адапптер за монтажу куполне камере на зид (BOSCH VDA-832FHD-WMT или еквивалентно)	ком	75	0,00	0,00

Број	Опис радова	Јед. мере	Колич.	Јединична цена (RSD)	Цена (RSD)
			A	B	AxB
05.06.13.02.06	IP Panoramic плафонска ONVIF 5Mpix камера са 1/3-inch CMOS и са сочивом 360° Fisheye 1.19 mm. Поседује могућност електронског PTZ у високој резолуцији са могућношћу поделе кружне слике у више правоугаоних слика. Са WDR од минимум 81dB са интелигентним динамичким потискивањем шума (iDNR). Симултани троструки streaming (2 x H.264 Main Profile и 1 x M-JPEG), подршка за локално снимање на microSD меморијску картицу до 2TB; IK10 антивандал заштита (BOSCH NUC-52051-F0E или еквивалентно)	ком	6	0,00	0,00
05.06.13.02.07	Клијентска радна станица за видео мониторинг, базирана на Intel® Core™ Xeon E5-1650 процесору и Microsoft оперативном систему. Преглед архиве и преглед уживо у максималном FPS најмање 32 инсталиране камере. Техничка спецификација min: 500GB HDD, blue-ray RW, 8GB RAM, Gigabit (10/100/1000 Mbs/s) LAN, Intel® HD Audio, 2 x USB 3.0, 2 x USB 2.0, напајање 700W, RAID 0,1,5, 1xserial port header. Видео излази: графичка картица са 8GB сопствене меморије, могуће прикључити до 4 монитора истовремено. Остало: MiniTower, тастатура, оптички миш Оперативни Систем : Microsoft Windows 8.1 64 bit. (BOSCH **MHW-WZ4G4-HEN4** или еквивалентно)	ком	1	0,00	0,00
05.06.13.02.08	Wide LED монитор 32“ Full HD оптимизован за 24/7 рад са системима видео надзора следећих карактеристика: 1920x1080Px, HDMI, DVI, VGA, S-Video улази. Два композитна BNC конектора - улаз и loop-through излаз, висок контраст 3,000:1, осветљај 350 cd/m2, угао гледања 178° (H/V). BOSCH UML-323-90 или еквивалентно	ком	2	0,00	0,00
05.06.13.02.09	Ситан и остали неспецифициран материјал и радови	компл	1	0,00	0,00

Број	Опис радова	Јед. мере	Колич.	Јединична цена (RSD)	Цена (RSD)
			A	B	AxB
	Радови				
05.06.13.02.10	Монтажа и повезивање на постављену инсталацију бокс камере	ком	46	0,00	0,00
05.06.13.02.11	Монтажа и повезивање на постављену инсталацију адаптера бокс камере	ком	46	0,00	0,00
05.06.13.02.12	Монтажа и повезивање на постављену инсталацију куполне камере	ком	99	0,00	0,00
05.06.13.02.13	Монтажа и повезивање на постављену инсталацију адаптера куполне камере	ком	75	0,00	0,00
05.06.13.02.14	Монтажа и повезивање на постављену инсталацију радне станице	ком	1	0,00	0,00
05.06.13.02.15	Монтажа и повезивање на постављену инсталацију монитора	ком	2	0,00	0,00

	УКУПНО СИСТЕМ ВИДЕО ОБЕЗБЕЂЕЊА:	**0,00**

3	**СИСТЕМ КОНТРОЛЕ ПРИСТУПА**				
	Материјал				
05.06.13.03.01	Кутија за смештај контролера са две DIN шине (BOSCH AEC-AMC2-UL2 или еквивалентно)	ком	8	0,00	0,00
05.06.13.03.02	Контролер 4 Wiegand са CF картицом. Паметна контрола приступа за 1 до 4 улаза; 4 интерфејса укључујући напајање читача; LCD дисплеј за приказ информација; Самостално контролисање пребацивања између примања и слања; Самостална електронска потврда прикључака и излаза; Улаз за спољно повезан контакт саботаже има четири конектора за повезивање до четири читача ID картица; Виеганд интерфејс или еквивалентно; 512 kB-EPROM/FLASH, 256 kB-SRAM, Серијски EEPROM, RTC; Pluggable 2 GB compact flash; Батерија за SRAM и RTC; Адреса може да се подеси преко клизних свичева; 8 релејних излаза, 8 контролисаних аналогних улаза; IP 30 ниво заштите; BOSCH APC-AMC2-4WCF или еквивалентно	ком	8	0,00	0,00

Број	Опис радова	Јед. мере	Колич.	Јединична цена (RSD)	Цена (RSD)
			A	B	AxB
05.06.13.03.03	Екстерно напајање са уграђеним UPS-ом BOSCH APS-PBC-60 или еквивалентно	ком	8	0,00	0,00
05.06.13.03.04	Батерија за додатно напајање 12 V / 7.2 Ah	ком	16	0,00	0,00
05.06.13.03.05	Компактни Wiegand Mifare/iClass читач са звучним сигналом и разнобојним LED дисплејем. Пластифициран, за унутрашњу и спољашњу монтажу. Потрошња струје 65 mA / просечна, 225 mA максималн; IP55 степен заштите (BOSCH ARD-AYBS6260 или еквивалентно)	ком	17	0,00	0,00
05.06.13.03.06	Тастер "захтев за излазом" са симболом кључа (назидна уградња) BOSCH 4710760047 или еквивалентно	ком	17	0,00	0,00
05.06.13.03.07	"EMERGENCY EXIT" тастер за деблокаду свих врата у случају опасности у комплету са разводном кутијом опремљеном редном клемом за паралелно одвајање инсталације без халогених елемената CQR FP2/GR/EDR или еквивалентно	ком	17	0,00	0,00
05.06.13.03.08	Електромагнетни држач за врата, 12/24Vdc, максимално оптерећење 300kg. Са индикатором статуса врата	ком	17	0,00	0,00
05.06.13.03.09	Инсталациони кабл типа: JH(St)H 2x2x0.8	m	1000	0,00	0,00
	JH(St)H 5x2x0.8	m	1000	0,00	0,00
05.06.13.03.10	Ситан и остали неспецифициран материјал и радови	компл	1	0,00	0,00

Број	Опис радова	Јед. мере	Колич.	Јединична цена (RSD)	Цена (RSD)
			A	B	AxB
	Радови				
05.06.13.03.11	Полагање каблова у већ припремљене трасе.	m	2000	0,00	0,00
05.06.13.03.12	Склапање, монтажа и повезивање на извдедену инсталацију кућишта за смештање опреме система са уградњом и повезивањем опреме	ком	8	0,00	0,00
05.06.13.03.13	Монтажа и повезивање на извдену инсталацију читача	ком	17	0,00	0,00
05.06.13.03.14	Монтажа и повезивање на извдену инсталацију тастера за трајну/ привремену деблокаду електромагнетних држача	ком	34	0,00	0,00
05.06.13.03.15	Монтажа и повезивање на извдену инсталацију електромагнетног држача	ком	17	0,00	0,00
05.06.13.03.16	Мерење и испитивање изведене инсталације	компл	1	0,00	0,00

	УКУПНО СИСТЕМ КОНТРОЛЕ ПРИСТУПА:	**0,00**

4	**СИСТЕМ СИГНАЛИЗАЦИЈЕ ПРОВАЛЕ**				
	Материјал				
05.06.13.04.01	Комплет кућиште. Погодно за главни панел (плочу централе), DE модул, напајање, 2 x 40 Ah батерије и 4 x ЛСН гејтвеј. Садржи плоче за монтажну. BOSCH ICP-MAP0111 или еквивалентно	ком	5	0,00	0,00
05.06.13.04.02	Главни панел подржава до 1500 адреса, 500 области и 1000 корисника. Као део модуларне алармне платформе, главни панел са могућношћу повезивања са системом за интеграцију система безбедности преко интернет протокола (IP). Спољна CAN магистрала - до 1000m у укупној дужини; спољна магистрала дозвољава командне центре, гејтвеје за повезивање и напајања електричном енергијом која се стављају као појединачни елементи, обезбеђујући већу ефикасност. Верзија софтвера свих уређаја у модуларној алармној платформи се може надоградити или ажурирати уз помоћ даљинског програмирања софтвера. Ово омогућава надоградње или ажурирања софтвера на лицу места или са удаљене локације (IP through Ethernet) . Има VdS сертификат. BOSCH ICP-MAP5000-2 или еквивалентно	ком	5	0,00	0,00

Број	Опис радова	Јед. мере	Колич.	Јединична цена (RSD)	Цена (RSD)
			A	B	AxB
05.06.13.04.03	Гејтвеј модул подржава до 127 уређаја са максималном струјом петље до 300mA. Пружа флексибилне мрежне структуре (једну петљу или две гране) даје јединствену редудансу грешке на петљи конфигурације (не на конфигурацији са гранама) Омогућава два помоћна излаза (500mA сваки) BOSCH ICP-MAP0010 или еквивалентно.	ком	5	0,00	0,00
05.06.13.04.04	Модул за повезивање комуникатора. Подржава повезивање штампача. Обезбеђује два RS-232 COM порта. Обезбеђује три надзирана и програмабилна излаза за сирене, сигналне лампе и друге аудио-визуелне уређаје. Обезбеђује два програмабилна излаза отвореног колектора. BOSCH ICP-MAP0007-2 или еквивалентно	ком	5	0,00	0,00
05.06.13.04.05	Напајање 150W. Обезбеђује два независна излаза снаге са фиксном 28 VDC. Обезбеђује 150W за пуњење батерије и напајање система. Обезбеђује контролисани номинални излаз за напајање 500mA, 24 VDC. Обезбеђује два сува релејна контакта за AC и DC сигнализацију грешке. Подржава независни дуални надзор батерије. Обезбеђује заштиту оптерећења батерије. BOSCH IPP-MAP0005-2 или еквивалентно.	ком	5	0,00	0,00
05.06.13.04.06	Акумулатор 12V 42Ah BOSCH IPS-BAT12V-45AH или еквивалентно	ком	10	0,00	0,00
05.06.13.04.07	Сензор са PIR и микроталасном детекцијом. Аларм се детектује обрадом оба сигнала, функција заштите против маскирања. Подешавање висине монтаже и зоне покривања BOSCH PDL2-A12GL или еквивалентно	ком	13	0,00	0,00
05.06.13.04.08	Конвенционални детектор лома стакла у комплету са адресабилним елементом за повезивање у петљу. Анализа звука базирана намикропроцесорској технологији Аутоматски тест буке средине, провера звука. BOSCH DS1108I и ISP-EM55SM-120 или еквивалентно	ком	8	0,00	0,00
05.06.13.04.09	Сирена за унутрашњу монтажу. Номинална снага од 117 dBA. Ова сирена је заштићена од неовлашћеног отварања поклопца и од уклањања базе са зида. Сирена има могућност уграђеног резервног напајања. BOSCH IUI-SIR-ID или еквивалентно	ком	8	0,00	0,00

Број	Опис радова	Јед. мере	Колич.	Јединична цена (RSD)	Цена (RSD)
			A	B	AxB
05.06.13.04.10	Спољна сирена. Кућиште од челика дебљине 1,5 мм заштићено тампером од неовлашћеног отварања; Регулација пуњења напон 13,8 VDC; Ниво буке од 117 dBA BOSCH IUI-SIR-OD или еквивалентно	ком	8	0,00	0,00
05.06.13.04.11	Акумулатор 12V 2,2Ah за додатно напајање спољне сирене. BOSCH D1222 или еквивалентно	ком	16	0,00	0,00
05.06.13.04.12	Тастатура, LCD екран осетљив на додир дијагонале 14cm. Екран осетљив на додир даје трајан графички интерфејс (16В живе боје са 320 x 240 пиксела) који се састоји од интуитивних икона и менија који омогућавају корисницима приступ функцијама система. Корисници директно додиривањем слике на екрану могу да наоружају систем или део система, разоружају, или изабрати друге опције менија. Уграђени звучник са подесивом јачином звука. Има VdS сертификат. BOSCH IUI-MAP0001-2 или еквивалентно	ком	5	0,00	0,00
05.06.13.04.13	Инсталациони кабл типа: JH(St)H 3x2x0.8	m	3000	0,00	0,00
05.06.13.04.14	Ситан и остали неспецифициран материјал и радови	компл	1	0,00	0,00
	Радови				
05.06.13.04.15	Полагање каблова у већ припремљене трасе.	m	3000	0,00	0,00
05.06.13.04.16	Склапање, монтажа и повезивање на извдедену инсталацију кућишта за смештање опреме система са уградњом и повезивањем опреме	ком	5	0,00	0,00
05.06.13.04.17	Монтажа и повезивање на извдену инсталацију сензора покрета	ком	13	0,00	0,00
05.06.13.04.18	Монтажа и повезивање на извдену инсталацију детектора лома стакла	ком	8	0,00	0,00
05.06.13.04.19	Монтажа и повезивање на извдену инсталацију алармних сирена	ком	16	0,00	0,00
05.06.13.04.20	Монтажа и повезивање на извдену инсталацију тастатуре	ком	5	0,00	0,00
05.06.13.04.21	Мерење и испитивање изведене инсталације sa puštanjem sistema u rad	компл	5	0,00	0,00

	УКУПНО СИСТЕМ СИГНАЛИЗАЦИЈЕ ПРОВАЛЕ:	**0,00**

Број	Опис радова	Јед. мере	Колич.	Јединична цена (RSD)	Цена (RSD)
			A	B	AxB
5	**СИСТЕМ АУТОМАТСКЕ ДОЈАВЕ ПОЖАРА**				
	Материјал: Станична зграда				
05.06.13.05.01	Адресибилна противпожарна централа (Avenar 2000 Premium или еквивалентно) која подржава EN54 и VdS стандард, опремљена следећим елементима: - челично кућиште (монтажа на зид) са поклопцем - панел шине за постављање функционалних модула - држач за четири батерије и јединице за напајање - панел контролер са оперативним екраном на српском језику (могућност повезивања штампача) - јединица за напајање, 24V/5A - USB, CAN, Ethernet интерфејси - 2 10/100BASE-TX порта сва опрема потребна за повезивање централе на 4 SM FO. - Ethernet порт за прикључење радне станице - софтверски кључ за могућност интеграције и повезивања централе под надзорни софтвер путем прикључења на OPC - интерфејс модул за повезивање са радном станицом - омогућава две адресабилне петље, са могућношћу прикључења до 254 LSN елемента по петљи, максималне дужине петље до 1600m и максималне потрошње по петљи до 300mA - контролни модул за батерије - модул за повзивање две линије алармних сирена	ком	1	0,00	0,00
05.06.13.05.02	Релејни модул са 8 нисконапонских релејних излаза (RML 0008 A или еквивалентно)	ком	2	0,00	0,00
05.06.13.05.03	Акумулаторска батерија 12 VDC, 40Ah.	ком	4	0,00	0,00

Број	Опис радова	Јед. мере	Колич.	Јединична цена (RSD)	Цена (RSD)
			A	B	AxB
05.06.13.05.04	Разводни орман (РО-ДП) за монтажу у зид израђен од челичног лима, димензија 260x260x145mm, са носачем за реглете, опремљен са две прикључне и једном раставном летвицом 10x2 са IDC конекторима,са дуплим контактима на ранжирној страни, два блока за обележавање, два осигурачка модула 10x2 10KA/10A, три механичка одвода масе и DIN шином	ком	1	0,00	0,00
05.06.13.05.05	Кутија са додатним напајањем, са простором за 2 батерије од 45 Ah и додатним модулом за мониторисање свих излаза за напајање. Повезује се дирекно у петљу и служи за напајње сирена и евентуалних извршних уређаја удаљених система. У комплету са 2 батерије од 12VDC/42Ah. Модел напајања FPP - 5000 (EN 54-4, EN54-17) са адресабилним модулом за комуникацију који је везан у петљу FPP - TI13 (EN 54-13), за прослеђивање стања грешке (грешка главног напајања, грешка напајања батерије, грешка модула за напајање, кратак спој излаза грешка уземљења), Bosch или еквивалентно.	ком	1	0,00	0,00
05.06.13.05.06	Паралелни панел (FPE-8000-FMR или еквивалентно)	ком	1	0,00	0,00
05.06.13.05.07	Адресибилни оптички детектор дима која подржава EN54 и VdS стандард. У компледу са подножјем за монтажу, изолатором кратког споја и ознаком.(FAP-425-O-R, MS 400, TP4 400 или еквивалентно)	ком	230	0,00	0,00
05.06.13.05.08	Адресибилни детектор топлоте који подржава EN54 и VdS стандард. У комплету са подножјем за монтажу, изолатором кратког споја и ознаком (FAH-425-T-R, MS 400, TP4 400 или еквивалентно)	ком	6	0,00	0,00

Број	Опис радова	Јед. мере	Колич.	Јединична цена (RSD)	Цена (RSD)
			A	B	AxB
05.06.13.05.09	Унутрашњи ручни адресабилни јављач која подржава EN54 и VdS стандард (FMC-210-DM-G-R или еквивалентно)	ком	55	0,00	0,00
05.06.13.05.10	Спољашњи ручни адресабилни јављач која подржава EN54 и VdS стандард (FMC-210-DM-H-R или еквивалентно)	ком	2	0,00	0,00
05.06.13.05.11	Унутрашња алармна сирена која подржава EN54 и VdS стандард. (FNM-320-SRD или еквивалентно)	ком	27	0,00	0,00
05.06.13.05.12	Спољашна алармна сирена која подржава EN54 и VdS стандард. IP66 (FNM-320-LED-SRD или еквивалентно)	ком	12	0,00	0,00
05.06.13.05.13	Паралелни светлосни индикатор која подржава EN54 и VdS стандард (FAA-420-RI-ROW или еквивалентно)	ком	39	0,00	0,00
05.06.13.05.14	Адресабилни модул са 2 независно програмабилна високонапонска релејна излаза и 2 независно програмабилна напонска улаза. Садржи изолациони прекидач који у случају кратког споја или отворене везе обезбеђује несметан рад система. Могућност качења дирекно у орман струје на дин шину. У комплету са кутијом за назидну монтажу. (FLM-420-RHV-D and FLM-IFB126-S Surface, Bosch или еквивалентно)	ком	12	0,00	0,00
05.06.13.05.15	Адресабилни модул са 1 нисконапонским релејним излазом. Садржи изолациони прекидач који у случају кратког споја или отворене везе обезбеђује несметан рад система. У комплету са кутијом за назидну монтажу. (FLM-420-RLV1-D + FLM-IFB126-S, Bosch или еквивалентно)	ком	2	0,00	0,00
05.06.13.05.16	Адресабилни модул са 8 нисконапонских независно програмалилних релејних излаза. Садржи изолациони прекидач који у случају кратког споја или отворене везе обезбеђује несметан рад система. Могућност качења дирекно у орман струје на дин шину. У комплету са кутијом за назидну монтажу. (FLM-420-RLV8-S, Bosch или еквивалентно)	ком	4	0,00	0,00

Број	Опис радова	Јед. мере	Колич.	Јединична цена (RSD)	Цена (RSD)
			A	B	AxB
05.06.13.05.17	Адресабилни модул са 2 независна напонска улаза. Садржи изолациони прекидач који у случају кратког споја или отворене везе обезбеђује несметан рад система. Могућност качења директно у орман струје на дин шину. У комплету са кутијом за назидну монтажу. (FLM-420-I2-D and FLM-IFB126-S, Bosch или еквивалентно)	ком	14	0,00	0,00
05.06.13.05.18	Адресабилни модул са 8 улаза и 1 нисконапонским излазом. Садржи изолациони прекидач који у случају кратког споја или отворене везе обезбеђује несметан рад система. У комплету са кутијом за назидну монтажу. (FLM-420-I8R1-S, Bosch или еквивалентно)	ком	1	0,00	0,00
05.06.13.05.19	- оптичким преспојним каблом E2000/APC - LC duplex G657.A1 kabl, dužine 50m, LSZH	ком	4	0,00	0,00
05.06.13.05.20	Инсталациони кабл типа:				
	- J-H(St)H 2x2x0,8	m	4400	0,00	0,00
	- NHXHX 3x1,5 FE180/E30	m	1400	0,00	0,00
	- NHXHX 3x1,5 FE180/E90	m	800	0,00	0,00
	- JE-H(St)H /FE180/E90 5x2x0,8	m	0	0,00	0,00
	- TK 59 M 5x4x0,8	m	1000	0,00	0,00
	- PP00 3x1,5	m	2100	0,00	0,00
05.06.13.05.21	Halogen free инсталационо ребрасто црево са свим фазонским и спојним елементима и обујмицама (3ком/1м), (постављање у објекту),(Dietzel Univolt FX) или еквивалент. Унутрашњег пречника:				
	- Ø40	m	20	0,00	0,00
	- Ø36	m	3000	0,00	0,00
	- Ø16	m	2000	0,00	0,00
05.06.13.05.22	Самолепљиве пластичне каналице без халогнених елемената димензија:				
	- 16x16x1000mm	m	20	0,00	0,00
	- 16x40x1000mm	m	30	0,00	0,00
05.06.13.05.23	Набавка сертификованог ватроотпорног регала PNK 100 са свим потребним материјалом и радовима за монтажу о бетонски плафон	m	500	0,00	0,00
05.06.13.05.24	Набавка и испорука противпожарне смесе. Рачунато са просечном величином продора 0,3x0,3m	m²	1	0,00	0,00
05.06.13.05.25	Ситан инсталациони материјал (торбан вијци, лучне обујмице, типлови...)	компл	1	0,00	0,00

Број	Опис радова	Јед. мере	Колич.	Јединична цена (RSD)	Цена (RSD)
			A	B	AxB
	Радови: Станична зграда				
05.06.13.05.26	Склапање и монтажа ормана и уградња опреме у орман	ком	1	0,00	0,00
05.06.13.05.27	Постављање инсталационих цеви у зид / плафон / спуштени плафон / дупли под, са штемовањем зидова, пробијањем отвора, уградњом разводних кутија.	m	5020	0,00	0,00
05.06.13.05.28	Постављање самолепљивих пластичних цеви	m	50	0,00	0,00
05.06.13.05.29	Полагање каблова у већ припремљене трасе.	m	9700	0,00	0,00
05.06.13.05.30	Сви радови на затварању продора инсталације противпожарном смесом (у складу са важећим прописима) и премазивање каблова, цеви, каналица и сл. у дужини од по једног метра са сваке стране продора.	m²	1	0,00	0,00
05.06.13.05.31	Монтажа и повезивање на постављену инсталацију адресибилне противпожарне централе	ком	1	0,00	0,00
05.06.13.05.32	Монтажа и повезивање на постављену инсталацију релејног модула	ком	2	0,00	0,00
05.06.13.05.33	Монтажа и повезивање на постављену инсталацију акумулаторске батерије	ком	4	0,00	0,00
05.06.13.05.34	Монтажа и повезивање на постављену инсталацију паралелног панела	ком	1	0,00	0,00
05.06.13.05.35	Монтажа на подножје и повезивање на постављену инсталацију адресибилног аутоматског детектора	ком	236	0,00	0,00
05.06.13.05.36	Монтажа и повезивање на постављену инсталацију ручног адресибилног јављача	ком	57	0,00	0,00
05.06.13.05.37	Монтажа и повезивање на постављену инсталацију алармне сирене	ком	39	0,00	0,00
05.06.13.05.38	Монтажа и повезивање на постављену инсталацију паралелног светлосног индикатора	ком	39	0,00	0,00
05.06.13.05.39	Монтажа сертификованог ватроотпорног регала PNK 100 са свим потребним материјалом и радовима за монтажу о бетонски плафон	m	500	0,00	0,00
05.06.13.05.40	Мерење и испитивање изведене инсталације	компл	1	0,00	0,00

Број	Опис радова	Јед. мере	Колич.	Јединична цена (RSD)	Цена (RSD)
			A	B	AxB
	Материјал: ЕТП				
05.06.13.05.41	Адресибилна противпожарна централа (Avenar 2000 Premium или еквивалентно) која подржава EN54 и VdS стандард, опремљена следећим елементима: - челично кућиште (монтажа на зид) са поклопцем - панел шине за постављање функционалних модула - држач за четири батерије и јединице за напајање - панел контролер са оперативним екраном на српском језику (могућност повезивања штампача) - јединица за напајање, 24V/5A - USB, CAN, Ethernet интерфејси - медија конвертор са 2 10/100BASE-TX порта сва опрема потребна за повезивање централе на 4 SM FO. - софтверски кључ за могућност интеграције и повезивања централе под надзорни софтвер путем прикључења на OPC - интерфејс модул за повезивање са радном станицом - два функционална модула (LSN 300A) за по једну адресабилну петљу, са могућношћу прикључења до 254 LSN елемента по петљи, максималне дужине петље до 1600m и максималне потрошње по петљи до 300mA - контролни модул за батерије - модул за повзивање две линије алармних сирена	ком	1	0,00	0,00

Број	Опис радова	Јед. мере	Колич.	Јединична цена (RSD)	Цена (RSD)
			A	B	AxB
05.06.13.05.42	Релејни модул са 8 нисконапонских релејних излаза (RML 0008 A или еквивалентно)	ком	2	0,00	0,00
05.06.13.05.43	Акумулаторска батерија 12 VDC, 40Ah.	ком	2	0,00	0,00
05.06.13.05.44	Разводни орман (РО-ДП) за монтажу у зид израђен од челичног лима, димензија 260x260x145mm, са носачем за реглете, опремљен са две прикључне и једном раставном летвицом 10x2 са IDC конекторима,са дуплим контактима на ранжирној страни, два блока за обележавање, два осигурачка модула 10x2 10KA/10A, три механичка одвода масе и DIN шином	ком	1	0,00	0,00
05.06.13.05.45	Адресибилни оптички детектор дима која подржава EN54 и VdS стандард. У компледу са подножјем за монтажу, изолатором кратког споја и ознаком.(FAP-425-O-R, MS 400, TP4 400 или еквивалентно)	ком	42	0,00	0,00
05.06.13.05.46	Унутрашњи ручни адресабилни јављач која подржава EN54 и VdS стандард (FMC-210-DM-G-R или еквивалентно)	ком	9	0,00	0,00
05.06.13.05.47	Спољашњи ручни адресабилни јављач која подржава EN54 и VdS стандард (FMC-210-DM-H-R или еквивалентно)	ком	2	0,00	0,00
05.06.13.05.48	Унутрашња алармна сирена која подржава EN54 и VdS стандард. (FNM-320-SRD или еквивалентно)	ком	4	0,00	0,00
05.06.13.05.49	Спољашна алармна сирена која подржава EN54 и VdS стандард. IP66 (FNM-320-LED-SRD или еквивалентно)	ком	2	0,00	0,00
05.06.13.05.50	Адресабилни модул са 2 независно програмабилна високонапонска релејна излаза и 2 независно програмабилна напонска улаза. Садржи изолациони прекидач који у случају кратког споја или отворене везе обезбеђује несметан рад система. Могућност качења дирекно у орман струје на дин шину. У комплету са кутијом за назидну монтажу. (FLM-420-RHV-D and FLM-IFB126-S Surface, Bosch или еквивалентно)	ком	2	0,00	0,00

Број	Опис радова	Јед. мере	Колич.	Јединична цена (RSD)	Цена (RSD)
			A	B	AxB
05.06.13.05.51	Магнетни контакт за надзор отворености противпожарних врата у комплету са сталним магнетом. Начин фиксирања мора гарантовати стабилност магнетног контакта у агресивним срединама и великим променама температуре	ком	1	0,00	0,00
05.06.13.05.52	Додатног подножја за качење детектора пожара на нестандардне површине (бетонске греде, кровну конструкцију, неравне зидове,...), са свим потребним материјалом	ком	25	0,00	0,00
05.06.13.05.53	- оптичким преспојним каблом E2000/APC - LC duplex G657.A1 kabl, dužine 50m, LSZH	ком	4	0,00	0,00
05.06.13.05.54	Инсталациони кабл типа:				
	- J-H(St)H 2x2x0,8	m	900	0,00	0,00
	- NHXHX 3x1,5 FE180/E30	m	200	0,00	0,00
	- NHXHX 3x1,5 FE180/E90	m	200	0,00	0,00
	- JE-H(St)H /FE180/E90 5x2x0,8	m	0	0,00	0,00
	- TK 59 M 5x4x0,8	m	250	0,00	0,00
	- PP00 3x1,5	m	2100	0,00	0,00
05.06.13.05.55	Halogen free инсталационо ребрасто црево са свим фазонским и спојним елементима и обујмицама (3ком/1м), (постављање у објекту),(Dietzel Univolt FX) или еквивалент. Унутрашњег пречника:				
	- Ø40	m	20	0,00	0,00
	- Ø36	m	1000	0,00	0,00
	- Ø16	m	600	0,00	0,00
05.06.13.05.56	Самолепљиве пластичне каналице без халогнених елемената димензија:				
	- 16x16x1000mm	m	20	0,00	0,00
	- 16x40x1000mm	m	30	0,00	0,00
05.06.13.05.57	Набавка сертификованог ватроотпорног регала PNK 100 са свим потребним материјалом и радовима за монтажу о бетонски плафон	m	150	0,00	0,00
05.06.13.05.58	Набавка и испорука противпожарне смесе. Рачунато са просечном величином продора 0,3x0,3m	m²	1	0,00	0,00
05.06.13.05.59	Ситан инсталациони материјал (торбан вијци, лучне обујмице, типлови...)	компл	1	0,00	0,00

Број	Опис радова	Јед. мере	Колич.	Јединична цена (RSD)	Цена (RSD)
			A	B	AxB
	Радови: ЕТП				
05.06.13.05.60	Склапање и монтажа ормана и уградња опреме у орман	ком	1	0,00	0,00
05.06.13.05.61	Постављање инсталационих цеви у зид / плафон / спуштени плафон / дупли под, са штемовањем зидова, пробијањем отвора, уградњом разводних кутија.	m	1620	0,00	0,00
05.06.13.05.62	Постављање самолепљивих пластичних цеви	m	50	0,00	0,00
05.06.13.05.63	Полагање каблова у већ припремљене трасе.	m	3650	0,00	0,00
05.06.13.05.64	Сви радови на затварању продора инсталације противпожарном смесом (у складу са важећим прописима) и премазивање каблова, цеви, каналица и сл. у дужини од по једног метра са сваке стране продора.	m^2	1	0,00	0,00
05.06.13.05.65	Монтажа и повезивање на постављену инсталацију адресибилне противпожарне централе	ком	1	0,00	0,00
05.06.13.05.66	Монтажа и повезивање на постављену инсталацију релејног модула	ком	2	0,00	0,00
05.06.13.05.67	Монтажа и повезивање на постављену инсталацију акумулаторске батерије	ком	2	0,00	0,00
05.06.13.05.68	Монтажа на подножје и повезивање на постављену инсталацију адресибилног аутоматског детектора	ком	42	0,00	0,00
05.06.13.05.69	Монтажа и повезивање на постављену инсталацију ручног адресибилног јављача	ком	11	0,00	0,00
05.06.13.05.70	Монтажа и повезивање на постављену инсталацију алармне сирене	ком	6	0,00	0,00
05.06.13.05.71	Монтажа и повезивање на постављену инсталацију магнетног контакта за надзор отворености противпожарних врата	ком	1	0,00	0,00
05.06.13.05.72	Монтажа и повезивање на постављену инсталацију додатног подножја за качење детектора пожара на нестандардне површине (бетонске греде, кровну конструкцију, неравне зидове,...), са свим потребним материјалом	ком	25	0,00	0,00
05.06.13.05.73	Монтажа сертификованог ватроотпорног регала PNK 100 са свим потребним материјалом и радовима за монтажу о бетонски плафон	m	150	0,00	0,00
05.06.13.05.74	Мерење и испитивање изведене инсталације	компл	1	0,00	0,00

Број	Опис радова	Јед. мере	Колич.	Јединична цена (RSD)	Цена (RSD)
			A	B	AxB
	Материјал: Relejna				
05.06.13.05.75	Адресибилна противпожарна централа (Avenar 2000 Premium или еквивалентно) која подржава EN54 и VdS стандард, опремљена следећим елементима: - челично кућиште (монтажа на зид) са поклопцем - панел шине за постављање функционалних модула - држач за четири батерије и јединице за напајање - панел контролер са оперативним екраном на српском језику (могућност повезивања штампача) - јединица за напајање, 24V/5A - USB, CAN, Ethernet интерфејси - 2 медија конвертор са 2 10/100BASE-TX порта сва опрема потребна за повезивање централе на 4 SM FO. - софтверски кључ за могућност интеграције и повезивања централе под надзорни софтвер путем прикључења на OPC - интерфејс модул за повезивање са радном станицом - два функционална модула (LSN300A) за по једну адресабилну петљу, са могућношћу прикључења до 254 LSN елемента по петљи, максималне дужине петље до 1600m и максималне потрошње по петљи до 300mA - контролни модул за батерије - модул за повзивање две линије алармних сирена	ком	1	0,00	0,00
05.06.13.05.76	Релејни модул са 8 нисконапонских релејних излаза (RML 0008 A или еквивалентно)	ком	2	0,00	0,00
05.06.13.05.77	Акумулаторска батерија 12 VDC, 40Ah.	ком	2	0,00	0,00
05.06.13.05.78	Разводни орман (РО-ДП) за монтажу у зид израђен од челичног лима, димензија 260x260x145mm, са носачем за реглете, опремљен са две прикључне и једном раставном летвицом 10x2 са IDC конекторима,са дуплим контактима на ранжирној страни, два блока за обележавање, два осигурачка модула 10x2 10KA/10A, три механичка одвода масе и DIN шином	ком	1	0,00	0,00
05.06.13.05.79	Адресибилни оптички детектор дима која подржава EN54 и VdS стандард. У компледу са подножјем за монтажу, изолатором кратког споја и ознаком.(FAP-425-O-R, MS 400, TP4 400 или еквивалентно)	ком	95	0,00	0,00

Број	Опис радова	Јед. мере	Колич.	Јединична цена (RSD)	Цена (RSD)
			A	B	AxB
05.06.13.05.80	Детектор пламена. Осетљивост према ЕН 54-10 Class 1:0.1м² пламену на 25м. Низак ризик од лажних аларма због различитих ИР таласних дужина и комбинације филтара и техника обраде сигнала. Поуздан рад, чак и ако је објектив делом прекривен слојем уља, прашине, водене паре или леда. У комплету са носачем. Подешавање времена одзива. Димензије: 108 x 142 x82мм. (IR3 Flame Detector, Bosch или еквивалентно)	ком	4	0,00	0,00
05.06.13.05.81	Кутија са додатним напајањем, са простором за 2 батерије од 45 Ah и додатним модулом за мониторисање свих излаза за напајање. Повезује се директно у петљу и служи за напајње сирена и евентуалних извршних уређаја удаљених система. У комплету са 2 батерије од 12VDC/42Ah. Модел напајања FPP - 5000 (EN 54-4, EN54-17) са адресабилним модулом за комуникацију који је везан у петљу FPP - TI13 (EN 54-13), за прослеђивање стања грешке (грешка главног напајања, грешка напајања батерије, грешка модула за напајање, кратак спој излаза грешка уземљења), Bosch или еквивалентно.	ком	3	0,00	0,00
05.06.13.05.82	Унутрашњи ручни адресабилни јављач која подржава EN54 и VdS стандард (FMC-210-DM-G-R или еквивалентно)	ком	5	0,00	0,00
05.06.13.05.83	Спољашњи ручни адресабилни јављач која подржава EN54 и VdS стандард (FMC-210-DM-H-R или еквивалентно)	ком	2	0,00	0,00
05.06.13.05.84	Унутрашња алармна сирена која подржава EN54 и VdS стандард. (FNM-320-SRD или еквивалентно)	ком	7	0,00	0,00
05.06.13.05.85	Спољашна алармна сирена која подржава EN54 и VdS стандард. IP66 (FNM-320-LED-SRD или еквивалентно)	ком	2	0,00	0,00
05.06.13.05.86	Паралелни светлосни индикатор која подржава EN54 и VdS стандард (FAA-420-RI-ROW или еквивалентно)	ком	83	0,00	0,00
05.06.13.05.87	Адресабилни модул са 2 за прихват конвенционалних елемената. Поседује изолатор кратког споја. (FLM-420/4-CON-S, Bosch или еквивалентно)	ком	2	0,00	0,00

Број	Опис радова	Јед. мере	Колич.	Јединична цена (RSD)	Цена (RSD)
			A	B	AxB
05.06.13.05.88	Адресабилни модул са 8 улаза и 1 нисконапонским излазом. Садржи изолациони прекидач који у случају кратког споја или отворене везе обезбеђује несметан рад система. У комплету са кутијом за назидну монтажу. (FLM-420-I8R1-S, Bosch или еквивалентно)	ком	3	0,00	0,00
05.06.13.05.89	Улазни модул са два инпута за надзор статуса отворености врата у оквиру петље која подржава EN54 и VdS стандард (FLM-420-I2-W или еквивалентно)	ком	1	0,00	0,00
05.06.13.05.90	Адресабилни модул са 2 независно програмабилна високонапонска релејна излаза и 2 независно програмабилна напонска улаза. Садржи изолациони прекидач који у случају кратког споја или отворене везе обезбеђује несметан рад система. Могућност качења директно у орман струје на дин шину. У комплету са кутијом за назидну монтажу. (FLM-420-RHV-D and FLM-IFB126-S Surface, Bosch или еквивалентно)	ком	1	0,00	0,00
05.06.13.05.91	Магнетни контакт за надзор отворености противпожарних врата у комплету са сталним магнетом. Начин фиксирања мора гарантовати стабилност магнетног контакта у агресивним срединама и великим променама температуре	ком	1	0,00	0,00
05.06.13.05.92	Додатног подножја за качење детектора пожара на нестандардне површине (бетонске греде, кровну конструкцију, неравне зидове,...), са свим потребним материјалом	ком	15	0,00	0,00
05.06.13.05.93	- оптичким преспојним каблом E2000/APC - LC duplex G657.A1 kabl, dužine 50m, LSZH	ком	4	0,00	0,00

Број	Опис радова	Јед. мере	Колич.	Јединична цена (RSD)	Цена (RSD)
			A	B	AxB
05.06.13.05.94	Инсталациони кабл типа:				
	- J-H(St)H 2x2x0,8	m	1300	0,00	0,00
	- NHXHX 3x1,5 FE180/E30	m	305	0,00	0,00
	- NHXHX 3x1,5 FE180/E90	m	200	0,00	0,00
	- JE-H(St)H /FE180/E90 5x2x0,8	m	0	0,00	0,00
	- TK 59 M 5x4x0,8	m	250	0,00	0,00
	- PP00 3x1,5	m	2100	0,00	0,00
05.06.13.05.95	Halogen free инсталационо ребрасто црево са свим фазонским и спојним елементима и обујмицама (3ком/1м), (постављање у објекту),(Dietzel Univolt FX) или еквивалент. Унутрашњег пречника:				
	- Ø40	m	20	0,00	0,00
	- Ø36	m	1700	0,00	0,00
	- Ø16	m	600	0,00	0,00
05.06.13.05.96	Самолепљиве пластичне каналице без халогнених елемената димензија:				
	- 16x16x1000mm	m	20	0,00	0,00
	- 16x40x1000mm	m	30	0,00	0,00
05.06.13.05.97	Набавка сертификованог ватроотпорног регала PNK 100 са свим потребним материјалом и радовима за монтажу о бетонски плафон	m	100	0,00	0,00
05.06.13.05.98	Набавка и испорука противпожарне смесе. Рачунато са просечном величином продора 0,3x0,3m	m²	1	0,00	0,00
05.06.13.05.99	Ситан инсталациони материјал (торбан вијци, лучне обујмице, типлови...)	компл	1	0,00	0,00

Број	Опис радова	Јед. мере	Колич.	Јединична цена (RSD)	Цена (RSD)
			A	B	AxB
	Радови: relejna				
05.06.13.05.100	Склапање и монтажа ормана и уградња опреме у орман	ком	1	0,00	0,00
05.06.13.05.101	Постављање инсталационих цеви у зид / плафон / спуштени плафон / дупли под, са штемовањем зидова, пробијањем отвора, уградњом разводних кутија.	m	2320	0,00	0,00
05.06.13.05.102	Постављање самолепљивих пластичних цеви	m	50	0,00	0,00
05.06.13.05.103	Полагање каблова у већ припремљене трасе.	m	4155	0,00	0,00
05.06.13.05.104	Сви радови на затварању продора инсталације противпожарном смесом (у складу са важећим прописима) и премазивање каблова, цеви, каналица и сл. у дужини од по једног метра са сваке стране продора.	m²	1	0,00	0,00
05.06.13.05.105	Монтажа и повезивање на постављену инсталацију адресибилне противпожарне централе	ком	1	0,00	0,00
05.06.13.05.106	Монтажа и повезивање на постављену инсталацију релејног модула	ком	2	0,00	0,00
05.06.13.05.107	Монтажа и повезивање на постављену инсталацију акумулаторске батерије	ком	2	0,00	0,00
05.06.13.05.108	Монтажа на подножје и повезивање на постављену инсталацију адресибилног аутоматског детектора	ком	95	0,00	0,00
05.06.13.05.109	Монтажа и повезивање на постављену инсталацију детектора пламена	ком	4	0,00	0,00
05.06.13.05.110	Монтажа и повезивање на постављену инсталацију ручног адресибилног јављача	ком	7	0,00	0,00
05.06.13.05.111	Монтажа и повезивање на постављену инсталацију алармне сирене	ком	9	0,00	0,00
05.06.13.05.112	Монтажа и повезивање на постављену инсталацију паралелног светлосног индикатора	ком	83	0,00	0,00
05.06.13.05.113	Монтажа и повезивање на постављену инсталацију улазног модула	ком	6	0,00	0,00
05.06.13.05.114	Монтажа и повезивање на постављену инсталацију магнетног контакта за надзор отворености противпожарних врата	ком	1	0,00	0,00

Број	Опис радова	Јед. мере	Колич.	Јединична цена (RSD)	Цена (RSD)
			A	B	AxB
05.06.13.05.115	Монтажа и повезивање на постављену инсталацију додатног подножја за качење детектора пожара на нестандардне површине (бетонске греде, кровну конструкцију, неравне зидове,...), са свим потребним материјалом	ком	15	0,00	0,00
05.06.13.05.116	Монтажа сертификованог ватроотпорног регала PNK 100 са свим потребним материјалом и радовима за монтажу о бетонски плафон	m	100	0,00	0,00
05.06.13.05.117	Мерење и испитивање изведене инсталације	компл	1	0,00	0,00
	Материјал: Teretna				
05.06.13.05.118	Адресибилна противпожарна централа (Avenar 2000 Premium или еквивалентно) која подржава EN54 и VdS стандард, опремљена следећим елементима: - челично кућиште (монтажа на зид) са поклопцем - панел шине за постављање функционалних модула - држач за четири батерије и јединице за напајање - панел контролер са оперативним екраном на српском језику (могућност повезивања штампача) - јединица за напајање, 24V/5A - USB, CAN, Ethernet интерфејси - 2 медија конвертор са 2 10/100BASE-TX порта сва опрема потребна за повезивање централе на 4 SM FO. - софтверски кључ за могућност интеграције и повезивања централе под надзорни софтвер путем прикључења на OPC - интерфејс модул за повезивање са радном станицом - два функционална модула ((LSN 300A) за по једну адресабилну петљу, са могућношћу прикључења до 254 LSN елемента по петљи, максималне дужине петље до 1600m и максималне потрошње по петљи до 300mA - контролни модул за батерије - модул за повзивање две линије алармних сирена	ком	1	0,00	0,00

Број	Опис радова	Јед. мере	Колич.	Јединична цена (RSD)	Цена (RSD)
			A	B	AxB
05.06.13.05.119	Релејни модул са 8 нисконапонских релејних излаза (RML 0008 A или еквивалентно)	ком	2	0,00	0,00
05.06.13.05.120	Акумулаторска батерија 12 VDC, 40Ah.	ком	2	0,00	0,00
05.06.13.05.121	Разводни орман (РО-ДП) за монтажу у зид израђен од челичног лима, димензија 260x260x145mm, са носачем за реглете, опремљен са две прикључне и једном раставном летвицом 10x2 са IDC конекторима,са дуплим контактима на ранжирној страни, два блока за обележавање, два осигурачка модула 10x2 10KA/10A, три механичка одвода масе и DIN шином	ком	1	0,00	0,00
05.06.13.05.122	Адресибилни оптички детектор дима која подржава EN54 и VdS стандард. У компледу са подножјем за монтажу, изолатором кратког споја и ознаком.(FAP-425-O-R, MS 400, TP4 400 или еквивалентно)	ком	25	0,00	0,00
05.06.13.05.123	Адресибилни детектор топлоте који подржава EN54 и VdS стандард. У комплету са подножјем за монтажу, изолатором кратког споја и ознаком (FAH-425-T-R, MS 400, TP4 400 или еквивалентно)	ком	9	0,00	0,00
05.06.13.05.124	Паралелни светлосни индикатор која подржава EN54 и VdS стандард (FAA-420-RI-ROW или еквивалентно)	ком	3	0,00	0,00
05.06.13.05.125	Унутрашњи ручни адресабилни јављач која подржава EN54 и VdS стандард (FMC-210-DM-G-R или еквивалентно)	ком	9	0,00	0,00
05.06.13.05.126	Унутрашња алармна сирена која подржава EN54 и VdS стандард. (FNM-320-SRD или еквивалентно)	ком	6	0,00	0,00
05.06.13.05.127	Спољашна алармна сирена која подржава EN54 и VdS стандард. IP66 (FNM-320-LED-SRD или еквивалентно)	ком	2	0,00	0,00

Број	Опис радова	Јед. мере	Колич. A	Јединична цена (RSD) B	Цена (RSD) AxB
05.06.13.05.128	Адресабилни модул са 2 независно програмабилна високонапонска релејна излаза и 2 независно програмабилна напонска улаза. Садржи изолациони прекидач који у случају кратког споја или отворене везе обезбеђује несметан рад система. Могућност качења дирекно у орман струје на дин шину. У комплету са кутијом за назидну монтажу. (FLM-420-RHV-D and FLM-IFB126-S Surface, Bosch или еквивалентно)	ком	2	0,00	0,00
05.06.13.05.129	Улазни модул са два инпута за надзор статуса отворености врата у оквиру петље која подржава EN54 и VdS стандард (FLM-420-I2-W или еквивалентно)	ком	1	0,00	0,00
05.06.13.05.130	- оптичким преспојним каблом E2000/APC - LC duplex G657.A1 kabl, dužine 50m, LSZH	ком	4	0,00	0,00
05.06.13.05.131	Инсталациони кабл типа:				
	- J-H(St)H 2x2x0,8	m	600	0,00	0,00
	- NHXHX 3x1,5 FE180/E30	m	300	0,00	0,00
	- NHXHX 3x1,5 FE180/E90	m	500	0,00	0,00
	- JE-H(St)H /FE180/E90 5x2x0,8	m	0	0,00	0,00
	- TK 59 M 5x4x0,8	m	250	0,00	0,00
	- PP00 3x1,5	m	2100	0,00	0,00

Број	Опис радова	Јед. мере	Колич.	Јединична цена (RSD)	Цена (RSD)
			A	B	AxB
05.06.13.05.132	Halogen free инсталационо ребрасто црево са свим фазонским и спојним елементима и обујмицама (3ком/1м), (постављање у објекту),(Dietzel Univolt FX) или еквивалент. Унутрашњег пречника:				
	- Ø40	m	20	0,00	0,00
	- Ø36	m	1000	0,00	0,00
	- Ø16	m	600	0,00	0,00
05.06.13.05.133	Самолепљиве пластичне каналице без халогнених елемената димензија:				
	- 16x16x1000mm	m	20	0,00	0,00
	- 16x40x1000mm	m	30	0,00	0,00
05.06.13.05.134	Набавка сертификованог ватроотпорног регала PNK 100 са свим потребним материјалом и радовима за монтажу о бетонски плафон	m	90	0,00	0,00
05.06.13.05.135	Противпожарна смеса која са пожарном препреком чини компактну целину са аспекта тражене отпорности на пожар, са одговарајућим атестом, у складу са важећом законском регулативом	m²	1	0,00	0,00
05.06.13.05.136	Ситан инсталациони материјал (торбан вијци, лучне обујмице, типлови...)	компл	1	0,00	0,00
	Радови: teretna				
05.06.13.05.137	Склапање и монтажа ормана и уградња опреме у орман	ком	1	0,00	0,00
05.06.13.05.138	Постављање инсталационих цеви у зид / плафон / спуштени плафон / дупли под, са штемовањем зидова, пробијањем отвора, уградњом разводних кутија.	m	1620	0,00	0,00
05.06.13.05.139	Постављање самолепљивих пластичних цеви	m	50	0,00	0,00
05.06.13.05.140	Полагање каблова у већ припремљене трасе.	m	3750	0,00	0,00

Број	Опис радова	Јед. мере	Колич.	Јединична цена (RSD)	Цена (RSD)
			A	B	AxB
05.06.13.05.141	Сви радови на затварању продора инсталације противпожарном смесом (у складу са важећим прописима) и премазивање каблова, цеви, каналица и сл. у дужини од по једног метра са сваке стране продора.	m²	1	0,00	0,00
05.06.13.05.142	Монтажа и повезивање на постављену инсталацију адресибилне противпожарне централе	ком	1	0,00	0,00
05.06.13.05.143	Монтажа и повезивање на постављену инсталацију релејног модула	ком	2	0,00	0,00
05.06.13.05.144	Монтажа и повезивање на постављену инсталацију акумулаторске батерије	ком	2	0,00	0,00
05.06.13.05.145	Монтажа на подножје и повезивање на постављену инсталацију адресибилног аутоматског детектора	ком	34	0,00	0,00
05.06.13.05.146	Монтажа и повезивање на постављену инсталацију улазног модула	ком	1	0,00	0,00
05.06.13.05.147	Монтажа сертификованог ватроотпорног регала PNK 100 са свим потребним материјалом и радовима за монтажу о бетонски плафон	m	90	0,00	0,00
05.06.13.05.148	Мерење и испитивање изведене инсталације	компл	1	0,00	0,00
	УКУПНО СИСТЕМ АУТОМАТСКЕ ДОЈАВЕ ПОЖАРА :				**0,00**

Број	Опис радова	Јед. мере	Колич.	Јединична цена (RSD)	Цена (RSD)
			A	B	AxB
6	**СТАБИЛАН СИСТЕМ ЗА УПРАВЉАЊЕМ ГАШЕЊЕМ**				
	Материјал: Stanicna zgrada				
05.06.13.06.01	Подцентрала за дојаву пожара и управљање гашењем са једном зоном гашења , са могућношћу прикључења две аутоматске и две зоне за ручне јављаче, са релејним модулом за активирање алармних уређаја система за гашење и осталих извршних функција, комплет са напојном јединицом и акумулаторским батеријама за аутономан рад система , 2x12V, 7,2Ah. Централа треба да поседује VdS атест.	ком	1	0,00	0,00
05.06.13.06.02	Конвенционални оптички детектор дима. У комплету са подножјем за монтажу, изолатором кратког споја и ознаком.	ком	4	0,00	0,00
05.06.13.06.03	Ручни тастер за блокаду гашења, за унутрашњу монтажу	ком	1	0,00	0,00
05.06.13.06.04	Ручни тастер за активирање гашења	ком	1	0,00	0,00
05.06.13.06.05	Алармна сирена са наранџастом бљескалицом.	ком	2	0,00	0,00
05.06.13.06.06	Светлећи пано са натписом "ГАС - НАПУСТИ ПРОСТОРИЈУ!" или еквивалентно	ком	1	0,00	0,00
05.06.13.06.07	Светлећи пано са натписом "ГАС - НЕ УЛАЗИ!" или еквивалентно	ком	1	0,00	0,00
05.06.13.06.08	Магнетни контакт за надзор отворености противпожарних врата у комплету са сталним магнетом. Начин фиксирања мора гарантовати стабилност магнетног контакта у агресивним срединама и великим променама температуре	ком	1	0,00	0,00

Број	Опис радова	Јед. мере	Колич.	Јединична цена (RSD)	Цена (RSD)
			A	B	AxB
05.06.13.06.09	Аспирациони детектор дима за рачунарске ормане у сали са простором за 2 детекторска модула. Треба да омогући повезивање потребног броја цеви за узорковање и спровођење ваздуха на врло осетљиве сензоре дима. Детекторски модул класе А. Са 3 нивоа аларма (информација, пред-аларм, аларм) за сваки детектор, LED индикацијом стања детектора, стања грешке и стања напајања, максималне осетљивости 0.005% (light obscuratiom/m). Мора да врши константно надгледање протока кроз цеви и на тај начин контролише и стање узорачних цеви и запрљања узорачних рупа. Вентилатор треба да поседује мин. 2 брзине рада. Са мрежном картом за прикључење на LAN мрежу, интегрисаном меморијом за памћење догађаја. У комплету са сензорима дима, филтерским модулима, усисним цевима, коленима, усисним сетом и осталом потребном опремом. Детектор треба да задовољава стандард EN54-20 класа A,B C и да има VdS атест. (Titanus PRO SENSE 2/ net (TP-5), Wagner или еквивалентно)	ком	1	0,00	0,00
05.06.13.06.10	Комплет цеви са спојницама, рачвама, кривинама, носачима, лепком, редукторима ваздуха .Стандард за цеви и остале елементе EN 54-20 I ABS 61386-1.	ком	15	0,00	0,00
05.06.13.06.11	Орман за напајање аспирационог детектора, испуњава EN54 стандард . Процес пуњења батерија је температурно и временски контролисан. Излази имају осигураче. Орман садржи све потребне трафое, напојне јединице, аутоматске осигураче, релејне картице, улазно-излазне модуле, батерије... Комплет са прибором за повезивање опреме и монтажу на зид. Надзор напајања од стране централе система преко посебних адресабилних модула у петљи. (BOSCH FPP-5000 или еквивалентно)	ком	1	0,00	0,00

Број	Опис радова	Јед. мере	Колич.	Јединична цена (RSD)	Цена (RSD)
			A	B	AxB
05.06.13.06.12	Инсталациони кабл типа:				
	- J-H(St)H 2x2x0,8	m	200	0,00	0,00
	- JH(St)H 5x2x0.8	m	60	0,00	0,00
	- NHXHX 3x1,5 FE180/E30	m	30	0,00	0,00
	- NHXHX 3x1,5 FE180/E90	m	80	0,00	0,00
	- JE-H(St)H /FE180/E90 2x2x0,8	m	110	0,00	0,00
05.06.13.06.13	Halogen free инсталационо ребрасто црево са свим фазонским и спојним елементима и обујмицама (3ком/1м), (постављање у објекту),(Dietzel Univolt FX) или еквивалент. Унутрашњег пречника:				
	- Ø40	m	20	0,00	0,00
	- Ø36	m	300	0,00	0,00
	- Ø16	m	200	0,00	0,00
05.06.13.06.14	Противпожарна смеса која са пожарном препреком чини компактну целину са аспекта тражене отпорности на пожар, са одговарајућим атестом, у складу са важећом законском регулативом	m²	8	0,00	0,00
05.06.13.06.15	Ситан инсталациони материјал (торбан вијци, лучне обујмице, типлови...)	компл	1	0,00	0,00

Број	Опис радова	Јед. мере	Колич.	Јединична цена (RSD)	Цена (RSD)
			A	B	AxB
	Радови				
05.06.13.06.16	Постављање инсталационих цеви у зид / плафон / спуштени плафон / дупли под, са штемовањем зидова, пробијањем отвора, уградњом разводних кутија.	m	520	0,00	0,00
05.06.13.06.17	Полагање каблова у већ припремљене трасе.	m	480	0,00	0,00
05.06.13.06.18	Сви радови на затварању продора инсталације противпожарном смесом (у складу са важећим прописима) и премазивање каблова, цеви, каналица и сл. у дужини од по једног метра са сваке стране продора.	m²	8	0,00	0,00
05.06.13.06.19	Монтажа и повезивање на постављену инсталацију централе	ком	1	0,00	0,00
05.06.13.06.20	Монтажа на подножје и повезивање на постављену инсталацију аутоматског детектора	ком	4	0,00	0,00
05.06.13.06.21	Монтажа и повезивање на постављену инсталацију ручног тастера	ком	2	0,00	0,00
05.06.13.06.22	Монтажа и повезивање на постављену инсталацију алармне сирене	ком	2	0,00	0,00
05.06.13.06.23	Монтажа и повезивање на постављену инсталацију светлећег паноа	ком	2	0,00	0,00
05.06.13.06.24	Монтажа и повезивање на постављену инсталацију магнетног контакта за надзор отворености противпожарних врата	ком	1	0,00	0,00
05.06.13.06.25	Монтажа, повезивање, подешавање аспирационог детектора	ком	1	0,00	0,00
05.06.13.06.26	Монтажа комплет цеви са спојницама, рачвама, кривинама, носачима, лепком, редукторима ваздух за аспирациони детектор.	ком	15	0,00	0,00
05.06.13.06.27	Мерење и испитивање изведене инсталације	компл	1	0,00	0,00

Број	Опис радова	Јед. мере	Колич.	Јединична цена (RSD)	Цена (RSD)
			A	B	AxB
	Материјал: Relejna				
05.06.13.06.28	Подцентрала за дојаву пожара и управљање гашењем са две зоне гашења , са могућношћу прикључења четири аутоматске и две зоне за ручне јављаче, са релејним модулом за активирање алармних уређаја система за гашење и осталих извршних функција, комплет са напојном јединицом и акумулаторским батеријама за аутономан рад система , 2x12V, 7,2Ah. Централа треба да поседује VdS атест.	ком	1	0,00	0,00
05.06.13.06.32	Конвенционални оптички детектор дима. У комплету са подножјем за монтажу, изолатором кратког споја и ознаком.	ком	8	0,00	0,00
05.06.13.06.33	Ручни тастер за блокаду гашења, за унутрашњу монтажу	ком	2	0,00	0,00
05.06.13.06.34	Ручни тастер за активирање гашења	ком	2	0,00	0,00
05.06.13.06.35	Алармна сирена са наранџастом бљескалицом.	ком	4	0,00	0,00
05.06.13.06.36	Светлећи пано са натписом “ГАС - НАПУСТИ ПРОСТОРИЈУ!“ или еквивалентно	ком	2	0,00	0,00
05.06.13.06.37	Светлећи пано са натписом “ГАС - НЕ УЛАЗИ!“ или еквивалентно	ком	2	0,00	0,00
05.06.13.06.38	Паралелни светлосни индикатор која подржава EN54 и VdS стандард (FAA-420-RI-ROW или еквивалентно)	ком	4	0,00	0,00

Број	Опис радова	Јед. мере	Колич.	Јединична цена (RSD)	Цена (RSD)
			A	B	AxB
05.06.13.06.39	Магнетни контакт за надзор отворености противпожарних врата у комплету са сталним магнетом. Начин фиксирања мора гарантовати стабилност магнетног контакта у агресивним срединама и великим променама температуре	ком	2	0,00	0,00
05.06.13.06.40	Аспирациони детектор дима за рачунарске ормане у сали са простором за 2 детекторска модула. Треба да омогући повезивање потребног броја цеви за узорковање и спровођење ваздуха на врло осетљиве сензоре дима. Детекторски модул класе А. Са 3 нивоа аларма (информација, пред-аларм, аларм) за сваки детектор, LED индикацијом стања детектора, стања грешке и стања напајања, максималне осетљивости 0.005% (light obscuratiom/m). Мора да врши константно надгледање протока кроз цеви и на тај начин контролише и стање узорачних цеви и запрљања узорачних рупа. Вентилатор треба да поседује мин. 2 брзине рада. Са мрежном картом за прикључење на LAN мрежу, интегрисаном меморијом за памћење догађаја. У комплету са сензорима дима, филтерским модулима, усисним цевима, коленима, усисним сетом и осталом потребном опремом. Детектор треба да задовољава стандард EN54-20 класа А,В С и да има VdS атест. (Titanus PRO SENSE 2/ net (TP-5), Wagner или еквивалентно)	ком	1	0,00	0,00
05.06.13.06.41	Комплет цеви са спојницама, рачвама, кривинама, носачима, лепком, редукторима ваздуха .Стандард за цеви и остале елементе EN 54-20 I ABS 61386-1.	ком	20	0,00	0,00

Број	Опис радова	Јед. мере	Колич.	Јединична цена (RSD)	Цена (RSD)
			A	B	AxB
05.06.13.06.42	Орман за напајање аспирационог детектора, испуњава EN54 стандард . Процес пуњења батерија је температурно и временски контролисан. Излази имају осигураче. Орман садржи све потребне трафое, напојне јединице, аутоматске осигураче, релејне картице, улазно-излазне модуле, батерије... Комплет са прибором за повезивање опреме и монтажу на зид. Надзор напајања од стране централе система преко посебних адресабилних модула у петљи. (BOSCH FPP-5000 или еквивалентно)	ком	1	0,00	0,00
05.06.13.06.43	Детектор пламена. Осетљивост према ЕН 54-10 Class 1:0.1м² пламену на 25м. Низак ризик од лажних аларма због различитих ИР таласних дужина и комбинације филтара и техника обраде сигнала. Поуздан рад, чак и ако је објектив делом прекривен слојем уља, прашине, водене паре или леда. У комплету са носачем. Подешавање времена одзива. Димензије: 108 x 142 x82мм. (IR3 Flame Detector, Bosch или еквивалентно)	ком	4	0,00	0,00
05.06.13.06.44	Кутија са додатним напајањем, са простором за 2 батерије од 45 Ah и додатним модулом за мониторисање свих излаза за напајање. Повезује се дирекно у петљу и служи за напајње сирена и евентуалних извршних уређаја удаљених система. У комплету са 2 батерије од 12VDC/42Ah. Модел напајања FPP - 5000 (EN 54-4, EN54-17) са адресабилним модулом за комуникацију који је везан у петљу FPP - TI13 (EN 54-13), за прослеђивање стања грешке (грешка главног напајања, грешка напајања батерије, грешка модула за напајање, кратак спој излаза грешка уземљења), Bosch или еквивалентно.	ком	2	0,00	0,00

Број	Опис радова	Јед. мере	Колич.	Јединична цена (RSD)	Цена (RSD)
			A	B	AxB
05.06.13.06.45	Инсталациони кабл типа:				
	- J-H(St)H 2x2x0,8	m	200	0,00	0,00
	- JH(St)H 5x2x0.8	m	60	0,00	0,00
	- NHXHX 3x1,5 FE180/E30	m	30	0,00	0,00
	- NHXHX 3x1,5 FE180/E90	m	80	0,00	0,00
	- JE-H(St)H /FE180/E90 2x2x0,8	m	110	0,00	0,00
05.06.13.06.46	Halogen free инсталационо ребрасто црево са свим фазонским и спојним елементима и обујмицама (3ком/1м), (постављање у објекту),(Dietzel Univolt FX) или еквивалент. Унутрашњег пречника:				
	- Ø40	m	20	0,00	0,00
	- Ø36	m	300	0,00	0,00
	- Ø16	m	200	0,00	0,00
05.06.13.06.47	Противпожарна смеса која са пожарном препреком чини компактну целину са аспекта тражене отпорности на пожар, са одговарајућим атестом, у складу са важећом законском регулативом	m²	8	0,00	0,00
05.06.13.06.48	Ситан инсталациони материјал (торбан вијци, лучне обујмице, типлови...)	компл	1	0,00	0,00
	Радови				
05.06.13.06.49	Постављање инсталационих цеви у зид / плафон / спуштени плафон / дупли под, са штемовањем зидова, пробијањем отвора, уградњом разводних кутија.	m	520	0,00	0,00
05.06.13.06.50	Полагање каблова у већ припремљене трасе.	m	480	0,00	0,00

Број	Опис радова	Јед. мере	Колич.	Јединична цена (RSD)	Цена (RSD)
			A	B	AxB
05.06.13.06.51	Сви радови на затварању продора инсталације противпожарном смесом (у складу са важећим прописима) и премазивање каблова, цеви, каналица и сл. у дужини од по једног метра са сваке стране продора.	m²	8	0,00	0,00
05.06.13.06.52	Монтажа и повезивање на постављену инсталацију централе	ком	1	0,00	0,00
05.06.13.06.53	Монтажа на подножје и повезивање на постављену инсталацију аутоматског детектора	ком	8	0,00	0,00
05.06.13.06.54	Монтажа и повезивање на постављену инсталацију ручног тастера	ком	4	0,00	0,00
05.06.13.06.55	Монтажа и повезивање на постављену инсталацију алармне сирене	ком	4	0,00	0,00
05.06.13.06.56	Монтажа и повезивање на постављену инсталацију светлећег паноа	ком	4	0,00	0,00
05.06.13.06.57	Монтажа и повезивање на постављену инсталацију паралелног светлосног индикатора	ком	4	0,00	0,00
05.06.13.06.58	Монтажа и повезивање на постављену инсталацију магнетног контакта за надзор отворености противпожарних врата	ком	2	0,00	0,00
05.06.13.06.59	Монтажа, повезивање, подешавање аспирационог детектора	ком	1	0,00	0,00
05.06.13.06.60	Монтажа комплет цеви са спојницама, рачвама, кривинама, носачима, лепком, редукторима ваздух за аспирациони детектор.	ком	20	0,00	0,00
05.06.13.06.61	Склапање и монтажа ормана и уградња опреме у орман	ком	1	0,00	0,00
05.06.13.06.62	Мерење и испитивање изведене инсталације	компл	1	0,00	0,00

Број	Опис радова	Јед. мере	Колич.	Јединична цена (RSD)	Цена (RSD)
			A	B	AxB
	УКУПНО СТАБИЛАН СИСТЕМ ЗА УПРАВЉАЊЕМ ГАШЕЊЕМ				**0,00**
7	**СОС СИСТЕМ**				
	Материјал				
05.06.13.07.01	Централни панел који има следеће функције: пријем и светлосно-звучна презентација позива, квитирање позива и вођење протокола свих позива, повезивање на Ethernet мрежу. У комплету са напојном јединицом и свом опремом за монтажу.	ком	1	0,00	0,00
05.06.13.07.02	Позивно разрешна комбинација. Има следеће функције: пријем информација са позивних тастера, пренос информација до централног панела, разрешење позива. У комплету са свом опремом за монтажу. (PRK 2040 или еквивалентно)	ком	2	0,00	0,00
05.06.13.07.03	Собна сигнална лампа, двобојна има функцију светлосне презентације позива. (SSL 2002 или еквивалентно)	ком	2	0,00	0,00
05.06.13.07.04	Притисни СОС тастер у комплету са опремом за монтирање поред WC шоље у тоалету	ком	2	0,00	0,00
05.06.13.07.05	Разводна кутија опремљена редном клемом за паралелно одвајање инсталације без халогених елемената	ком	2	0,00	0,00
05.06.13.07.06	Онсталациони кабл типа:				
	JH(St)H 3x2x0.8	m	200	0,00	0,00
	JH(St)H 2x2x0.6	m	80	0,00	0,00
05.06.13.07.07	Ситан и остали неспецифициран материјал и радови	компл	1	0,00	0,00

Број	Опис радова	Јед. мере	Колич.	Јединична цена (RSD)	Цена (RSD)
			A	B	AxB
	Радови				
05.06.13.07.08	Полагање каблова у већ припремљене трасе.	m	280	0,00	0,00
05.06.13.07.09	Склапање, монтажа и повезивање на извдедену инсталацију централног панела	ком	1	0,00	0,00
05.06.13.07.10	Монтажа и повезивање на извдену инсталацију позивно разрешне комбинације	ком	2	0,00	0,00
05.06.13.07.11	Монтажа и повезивање на извдену инсталацију собне сигналне лампе	ком	2	0,00	0,00
05.06.13.07.12	Монтажа и повезивање на извдену инсталацију притисног СОС тастера у комплету са опремом за монтирање	ком	2	0,00	0,00
05.06.13.07.13	Монтажа и повезивање на изведену инсталацију разводне кутије	ком	2	0,00	0,00
05.06.13.07.14	Мерење и испитивање изведене инсталације	компл	1	0,00	0,00

УКУПНО СОС СИСТЕМ:	**0,00**

Број	Опис радова	Јед. мере	Колич.	Јединична цена (RSD)	Цена (RSD)
			A	B	AxB
8	**ОПРЕМА СУБРЕГИОНАЛНЕ СТАНИЦЕ - СИСТЕМ ВИДЕО ОБЕЗБЕЂЕЊА**				
	Напомена: Инсталација је обрађена у оквиру поглавља које се односи на заједничку рачунраску мрежу.				
	Материјал				
05.06.13.08.01	Мрежни уређај за складиштење података базиран на iSCSI интерфејсу . Подесива хардверска заштита (RAID-5 или RAID-6) Оптимизован за 24/7 рад, сертификован од стране произвођача видео менаџмент софтвера. Редудантно напајање (hot-swapp). Минимум два мрежна интерфејса (10GB по интерфејсу), минимални проток 600Mbs. Dual controller systems the iSCSI ports with the same number are tied together for redundancy	ком	18	0,00	0,00
05.06.13.08.02	Клијентска радна станица за видео мониторинг, базирана на Intel® Core™ Xeon W-2123 процесору и Microsoft оперативном систему. Преглед архиве и преглед уживо у максималном FPS најмање 32 инсталиране камере. Техничка спецификација min: 500GB HDD, 16GB DDR4 RAM, графичка картица Nivada Quadro RTX 4000, Gigabit (10/100/1000 Mbps) LAN, напајање 750W. Могуће прикључити до 4 монитора истовремено. Остало: MiniTower, тастатура, оптички миш Оперативни Систем : Microsoft Windows 10 Proffesional 64 bit. (BOSCH MHW-WZ4G4-HEN4 или еквивалентно)	ком	2	0,00	0,00

Број	Опис радова	Јед. мере	Колич.	Јединична цена (RSD)	Цена (RSD)
			A	B	AxB
05.06.13.08.03	Професионални монитор за системе видео надзора тип LED / Дијагонала 42" Wide / Резолуција 1920x1080 Full HD / Однос страница 16:9 / Odziv 8ms / Контраст 4000:1 (статички) / Осветљење 250cd/m² / Освежавање 60Hz / Угао гледања 178° (H) Прикључци DVI-D , VGA, HDMI, S-video, CVBS / Додатне функције: cable management, VESA стандард за монтирање на зид (400mm x 400mm) Монтажа на пулт или зид. (BOSCH UML-423-90 или еквивалентно)	ком	3	0,00	0,00
05.06.13.08.04	Wide LED монитор 32“ Full HD оптимизован за 24/7 рад са системима видео надзора следећих карактеристика: 1920x1080Px, HDMI, DVI, VGA, S-Video улази. Два композитна BNC конектора - улаз и loop-through излаз, висок контраст 3,000:1, осветљај 350 cd/m2, угао гледања 178° (H/V). BOSCH UML-323-90 или еквивалентно	ком	2	0,00	0,00
05.06.13.08.05	Ситан и остали неспецифициран материјал и радови	компл	1	0,00	0,00
	Радови				
05.06.13.08.06	Монтажа и повезивање на постављену инсталацију уређаја за снимање	ком	18	0,00	0,00
05.06.13.08.07	Монтажа и повезивање на постављену инсталацију радне станице	ком	2	0,00	0,00
05.06.13.08.08	Монтажа и повезивање на постављену инсталацију монитора	ком	5	0,00	0,00

УКУПНО ОПРЕМА СУБРЕГИОНАЛНЕ СТАНИЦЕ - СИСТЕМ ВИДЕО ОБЕЗБЕЂЕЊА	**0,00**

Број	Опис радова	Јед. мере	Колич.	Јединична цена (RSD)	Цена (RSD)
			A	B	AxB
9	**ОПРЕМА СУБРЕГИОНАЛНЕ СТАНИЦЕ - ИНТЕГРАЦИЈА СИСТЕМА БЕЗБЕДНОСТИ**				
05.06.13.09.01	Клијентска радна станица за видео мониторинг, базирана на Intel® Core™ Xeon W-2123 процесору и Microsoft оперативном систему. Преглед архиве и преглед уживо у максималном FPS најмање 32 инсталиране камере. Техничка спецификација min: 500GB HDD, 16GB DDR4 RAM, графичка картица Nivada Quadro RTX 4000, Gigabit (10/100/1000 Mbps) LAN, напајање 750W. Могуће прикључити до 4 монитора истовремено. Остало: MiniTower, тастатура, оптички миш Оперативни Систем : Microsoft Windows 10 Proffesional 64 bit. (BOSCH MHW-WZ4G4-HEN4 или	ком	1	0,00	0,00
05.06.13.09.02	Wide LED монитор 32“ Full HD оптимизован за 24/7 рад са системима видео надзора следећих карактеристика: 1920x1080Px, HDMI, DVI, VGA, S-Video улази. Два композитна BNC конектора - улаз и loop-through излаз, висок контраст 3,000:1, осветљај 350 cd/m2, угао гледања 178° (H/V). BOSCH UML-323-90 или еквивалентно	ком	2	0,00	0,00
05.06.13.09.03	Паралелни панел (FPE-8000-FMR или еквивалентно)	ком	1	0,00	0,00
05.06.13.09.04	- системски кабл за паралелни табло	m	30	0,00	0,00
05.06.13.09.05	Монтажа и повезивање на постављену инсталацију паралелног панела	ком	1	0,00	0,00
05.06.13.09.06	Полагање каблова у већ припремљене трасе.	m	30	0,00	0,00
	ТОТАЛНО ОПРЕМА СУБРЕГИОНАЛНЕ СТАНИЦЕ - ИНТЕГРАЦИЈА СИСТЕМА БЕЗБЕДНОСТИ				**0,00**

Број	Опис радова	Јед. мере	Колич.	Јединична цена (RSD)	Цена (RSD)
			A	B	AxB

РЕКАПИТУЛАЦИЈА

1	**ГЛАВНЕ КАБЛОВКСЕ ТРАСЕ**	**0,00**
2	**СИСТЕМ ВИДЕО ОБЕЗБЕЂЕЊА**	**0,00**
3	**СИСТЕМ КОНТРОЛЕ ПРИСТУПА**	**0,00**
4	**СИСТЕМ СИГНАЛИЗАЦИЈЕ ПРОВАЛЕ**	**0,00**
5	**СИСТЕМ АУТОМАТСКЕ ДОЈАВЕ ПОЖАРА**	**0,00**
6	**СТАБИЛАН СИСТЕМ ЗА УПРАВЉАЊЕМ ГАШЕЊЕМ**	**0,00**
7	**СОС СИСТЕМ**	**0,00**
8	**ОПРЕМА СУБРЕГИОНАЛНЕ СТАНИЦЕ - СИСТЕМ ВИДЕО ОБЕЗБЕЂЕЊА**	**0,00**
9	**ОПРЕМА СУБРЕГИОНАЛНЕ СТАНИЦЕ - ИНТЕГРАЦИЈА СИСТЕМА БЕЗБЕДНОСТИ**	**0,00**

УКУПНО (дин):	**0,00**
1 € = 120 RSD УКУПНО (€):	**0,00**
УКУПНО (дин, са ПДВ-ом 20%):	**0,00**
1 € = 120дин, УКУПНО (€, са ПДВ-ом 20%):	**0,00**

Одговорни пројектант

Др Горан Димић, дипл.инж.ел.
Број лиценце: 353 P090 18

5/6.13.7.
ГРАФИЧКА ДОКУМЕНТАЦИЈА

СИСТЕМ КОНТРОЛЕ ПРИСТУПА

ACCESS CONTROL SYSTEM

230V/50Hz РО-КП — разводни орман контроле приступа / distribution cabinet of access control system

ЕМ држач за врта / EM door holder

Ч — читач картица / card reader

Е — *emergency* тастер / emergency push button

Д — тастер за привремену деблокаду / temporary unblock push button

ЧШ — читач картица са тастатуром / card reader with keyboard

x.z — елемент број z везан за разводни орман број x / speaker No.z in line No.y

К4.1 J-H(St)H 5x2x0,8mm

К4.2 J-H(St)H 2x2x0,8mm

СИСТЕМ ДЕТЕКЦИЈЕ ПРОВАЛЕ

INTRUSION DETECTION SYSTEM

230V/50Hz ЦЈ-ПП — централна јединица система проивпровале / central unit of intrusion detection system

IR детектор покрета / IR movement detector

детектор ломљења стакла / glass break detector

ПП сирена унутрашња / indoor siren of intrusion detection

ПП сирена спољашња / outdoor siren of intrusion detection

Ш — шифратор / keypad

К5.1 J-H(St)H 3x2x0,8mm

СИСТЕМ ВИДЕО ОБЕЗБЕЂЕЊА

VIDEO SURVEILLANCE SYSTEM

Ка x.z — фиксна IP камера у кућишту за спољашњу монтажу / fixed IP camera in housing for outdoor installation

Ка x.z — фиксна IP dome камера број у повезана на орман број x / fixed IP dome camera No.y connected to cabinet No.x

Ка x.z — фиксна IP dome камера са инт. анализом број у повезана на орман број x / fixed IP dome camera with intelligent analysis No.y connected to cabinet No.x

Ка x.z — фиксна panoramic IP dome камера број у повезана на орман број x / fixed panoramic IP camera No.y connected to cabinet No.x

Ка x.z — фиксна IP камера 5MP са инт. анализом у кућишту за спољашњу монтажу број у повезана на орман број x / fixed IP camera with 5MP intelligent analysis in housing for outdoor installation No.y connected to cabinet No.x

PTZ Ка x.z 230V / 50Hz — PTZ IP dome камера број у повезана на орман број x / PTZ IP dome camera No.y connected to cabinet No.x

Ка x.z — фиксна IP камера 3MP са инт. анализом у кућишту за спољашњу монтажу број у повезана на орман број x / fixed IP camera with 3MP intelligent analysis in housing for outdoor installation No.y connected to cabinet No.x

РС-ВН — радна станица система видео надзора / workstation of video surveillance system

Ка x.z — Камера бр. z везана на орман бр. x / Camera No. z connected to rack No x

АУТОМАТСКА ДОЈАВА ПОЖАРА

AUTOMATIC FIRE DETECTION SYSTEM

230V / 50Hz ЦЈ-ДП — централа система за дојаву пожара / central unit of automatic fire detection system

РО-ДП x — разводни орман система АДП / distribution cabinet of AFD system

адресибилни оптички детектор / addressable smoke detector

адресибилни термички детектор / addressable heat detector

адресибилни оптички детектор у спуштеном плафону или дуплом поду / addressable smoke detector in ceiling or double floor

Ex — конвенционални детектор Ex заштита / conventional detector Ex protection

ручни јављач, унутрашњи / manual call point, indoor

ручни јављач, спољашњи / manual call point, outdoor

паралелни светлосни индикатор / parallel light indicator

алармна сирена, унутрашња / alarm siren, indoor

алармна сирена, спољашња / alarm siren, outdoor

МК — магнетни модул за детекцију затворености врата / magnetic modul for closed door detection

М — интерфејсни модул / interface module

ПОДСИСТЕМ ЗА УПРАВЉАЊЕ ГАШЕЊЕМ ПОЖАРА

SUBSYSTEM FOR FIRE EXTINGUISHING MANAGEMENT

ПЦ-ГП 230V / 50Hz — две подцентрале за гашење пожара / subsystem two central units for fire extinguishing

ПЦ-ГП 230V/50Hz — подцентрала за гашење пожара / subsystem central unit for fire extinguishing

230V/50Hz АДС — аспирациони детекторски систем / aspiration detector system

конвенционални детектор у спуштеном плафону/дуплом поду са паралелним светлосним индикатором - двозонска зависност / conventional detector in suspended ceiling / raised floor with parallel light indicator - dual zone dependancy

конвенционални детектор - двозонска зависност / conventional detector - dual zone dependancy

алармна сирена са бљескалицом / alarm siren with flashlight

тастер за активацију / блокаду гашења / extinguishing activation/blocking pushbutton

ГАС — упозоравајући пано / warning panel

ГАС — упозоравајући пано за спољашњу монтажу / warning panel for external installation

К6.1 J-H(St)H 2x2x0,8mm

К6.2 NHXHX FE180/E30 3x1,5mm²

К6.3 NHXHX FE180/E90 3x1,5mm²

К6.4 NHXHX FE180/E90 3x1,5mm²

К6.5 JE-H(St)H FE180/E90 5x2x0,8mm

К6.6 JE-H(St)H FE180/E90 2x2x0,8mm

К6.7 TK 59 M 5x4x0,8mm

К6.8 PP00 3x1,5mm²

СИСТЕМ ДЕТЕКЦИЈЕ ЕКСПЛОЗИВНИХ ГАСОВА

EXPLOSIVE GAS DETECTION SYSTEM

230V / 50Hz ЦЈ-ДГ — централна јединица система за детекцију гаса / central unit of explosive gas detection system

Ex — детектор гаса у Ex изведби / gas detector in Ex housing

Ex — алармна сирена у Ex изведби alarm siren in Ex housing

Ex — алармна бљескалица у Ex изведби / alarm flashlight in Ex housing

алармна сирена са бљескалицом / alarm siren with flashlight

Ex ГАС — пано у Ex изведби / panel in Ex housing

ГАС — пано / panel

ГАС — пано за спољашњу монтажу / panel for external installation

ЗБ — Зенер баријера / Zener barrier

К7.1 J-H(St)H 2x2x0,8mm

К7.2 NHXHX FE180/E30 3x1,5mm²

К7.3 NHXHX FE180/E90 3x1,5mm²

К7.4 NHXHX FE180/E90 3x1,5mm²

СОС СИСТЕМ

SOS SYSTEM

230V/50Hz ЦП-СОС — централни панел са напојном јединицом / central unit with power supply unit

ПТ — притисни тастер push button

ПРК — позивно разрешна комбинација / call-quit combination

ССЛ — собна сигнална лампа room signal light

редна клема за паралелано одвајање инсталације у инсталационој кутији без халогених елемената / inline connector for parallel installation tap-off in halogen free installation box

К8.1 J-H(St)H 2x2x0,6mm

К8.2 J-H(St)H 3x2x0,8mm

СИСТЕМ ЗА ИНТЕГРАЦИЈУ СИСТЕМА БЕЗБЕДНОСТИ

SECURITY SYSTEMS INTEGRATION

РС-КП/ПП/СОС/АДП — радна станица система за интеграцију система безбедности / workstation of system for security systems integration

Пројектант / Designer: Институт Михајло Пупин доо, Волгина 15, 11000 Београд, www.pupin.rs	Извођач / Contractor: Конзорцијум / Joint Venture: China Railway International Co., Ltd. Serbia Ogranak Beograd, Rajka Mitića 8, 11000 Beograd; China Communication Construction Co.Ltd. Serbia Ogranak Beograd-Savski Venac, Paje Adamova 2, 11000 Beograd
Инвеститор / Investor: Инфраструктура железнице Србије а.д., Немањина 6, 11000 Београд, www.infrazs.rs	Подизвођач / Subcontractor: CRSC International Co., LTD. Ogranak Beograd, Majevička 2M, 11080 Zemun

Објекат / Project:
Пруга Београд - Суботица - државна граница (Келебија), ДЕОНИЦА ПРУГЕ НОВИ САД - СУБОТИЦА - ДРЖАВНА ГРАНИЦА (КЕЛЕБИЈА), у Новом Саду, Кисачу, Степановићеву, Змајеву, Врбасу, Ловћенцу, Малом Иђошу, Бачкој Тополи, Жеднику, Наумовићеву и Суботици, у катастарским општинама наведеним на насловној страни техничке документације и на катастарским парцелама према списку приложеном у Главној свесци /

Belgrade - Subotica - State border (Kelebija) railway line, SECTION NOVI SAD - SUBOTICA STATE BORDER (KELEBIJA), at Novi Sad, Kisač, Stepanovićevo, Zmajevo, Vrbas, Lovćenac, Mali Idjoš, Bačka Topola, Žednik, Naumovićevo and Subotica, in cadastral municipalities listed on the cover page of this Design, on cadastral plots listed in General Volume

Врста техничке документације / Technical documentation type:
ПИО/ABD Пројекат изведеног објекта / As-built Design

Ознака и назив дела Пројекта / Designation and name of the part of design:
5/6.13 Дојава пожара и системи техничке заштите - локација Суботица / Fire alarm system and systems of technical protection - location Subotica

Назив цртежа / Drawing name:
Легенда / Legend

Одговорни пројектант / Responsible designer: Др Горан Димић, дипл.инж.ел.

Број лиценце / License number: 353 P090 18

Сарадници / Associates: Ненад Петровић, спец.струк.инж.тел.; Михајло Величковић, струк.инж.тел.

Број Пројекта / Design number:	Датум / Date:	Размера / Scale:	Број цртежа / Drawing number:
TS.700.255-5/6.13	Јули / July 2024.	-	TS.700.255-5/6.13-01

ПРИЗЕМЉЕ

бр.пр.	Namena prostorije	Површина П (m²)	Обим О (m)	Обрада Под	Зид	Плафон	h
1	ВЕТРОБРАН	9.40	13.40	камен	камен / полудиспер.боја	дрво-касетирано	
2	ВЕТРОБРАН	9.50	13.60	камен	камен / полудиспер.боја	дрво-касетирано	
3	ГЛАВНИ ХОЛ	139.50	47.40	камен	камен / полудиспер.боја	дрво-касетирано	
4	ИНФОРМАЦИЈЕ	10.30	13.50	камен	камен / полудиспер.боја	дрво-касетирано	
4.1	ТРАФИКА	9.50	12.70	камен	камен / полудиспер.боја	дрво-касетирано	
5	ОБЕЗБЕЂЕЊЕ	10.30	13.50	камен	камен / полудиспер.боја	дрво-касетирано	
5.1	ИНФОРМАЦИЈЕ	9.50	12.70	камен	камен / полудиспер.боја	дрво-касетирано	
6	TK PROSTORIJA	7.50	11.30	синтетички каучук	камен / полудиспер.боја	монолитни плафон + полудиспер.боја	
7	СТЕПЕНИШТЕ	дато у табели спрата		епоксидни премаз	полудиспер.боја	полудиспер.боја	
8	ЧЕКАОНИЦА	72.90	35.30	терацо плочице	полудиспер. боја	гипс-картонски растер плафон	
9	ЧЕКАОНИЦА ЗА МАЈКУ И ДЕТЕ	18.10	17.20	терацо плочице	полудиспер. боја	гипс-картонски растер плафон	
9.1	ТОАЛЕТ ЗА МАЈКУ И ДЕТЕ	4.90	9.00	гранитна керамика	керамичке пл. / полудиспер боја	влагоотпорне г.к. плоче + полудиспер.боја	
10	ПРЕДПРОСТОР	3.50	7.50	гранитна керамика	керамичке пл. / полудиспер боја	влагоотпорне г.к. плоче + полудиспер.боја	
10.1	ТОАЛЕТ ЗА ПУТНИКЕ МУШКИ	12.40	15.80	гранитна керамика	керамичке пл. / полудиспер боја	влагоотпорне г.к. плоче + полудиспер.боја	
11	ХОДНИК	37.00	33.00	терацо плочице	камен / полудиспер.боја	гипс-картонски растер плафон	
12	БАНКА	27.55	23.00	терацо плочице	полудиспер.боја	монолитни плафон + полудиспер.боја	
13	ВЕТРОБРАН	35.25	25.20	терацо плочице	камен / полудиспер.боја	гипс-картонски растер плафон	
13.1	УЛАЗНИ ХОЛ	24.30	21.00	терацо плочице	камен / полудиспер.боја	гипс-картонски растер плафон	
14	ХОЛ	59.25	37.90	камен	камен / полудиспер.боја	дрво	
14.1	БЛАГАЈНА	35.25	34.70	камен	камен / полудиспер.боја	дрво	
15	БИЛЕТ СЕРВИС - ОСТАЛЕ УСЛУГЕ	16.95	19.30	камен	камен / полудиспер.боја	дрво	
16	СТЕПЕНИШТЕ	7.50	11.00	камене пл.	камен / полудиспер.боја	дрво	
17	ЖЕЛЕЗНИЧКА АГЕНЦИЈСКА БЛАГАЈНА	16.85	19.10	камен	камен / полудиспер.боја	дрво	
18	ВЕТРОБРАН	7.10	10.90	камен	полудиспер.боја	дрво	
18.1	ХОДНИК	19.00	30.20	камен	полудиспер.боја	дрво	
18.2	ПРЕДПРОСТОР	4.15	9.00	камен	полудиспер.боја	дрво	
19	ДОПЛАТНА БЛАГАЈНА	10.55	13.00	камен	полудиспер.боја	дрво	
20	СТАНИЧНА БЛАГАЈНА	15.35	16.00	камен	полудиспер.боја	дрво	
21	КОНДУКТЕРИ	19.30	18.30	камен	полудиспер.боја	дрво	
22	ЧАЈНА КУХИЊА	12.45	15.20	керамичке плочице	керамичке пл. / полудиспер боја	монолитни плафон + полудиспер.боја	
23	ТОАЛЕТ МУШКИ	4.50	8.60	керамичке плочице	керамичке пл. / полудиспер боја	влагоотпорне г.к. плоче + полудиспер.боја	
23.1	ТОАЛЕТ ЖЕНСКИ	4.10	8.40	керамичке плочице	керамичке пл. / полудиспер боја	влагоотпорне г.к. плоче + полудиспер.боја	
24	ПРЕДПРОСТОР	4.55	9.60	гранитна керамика	полудиспер.боја	полудиспер.боја	
24.1	ТЕХНИЧКА ПРОСТОРИЈА	5.10	9.70	синтетички каучук	полудиспер.боја	полудиспер.боја	
25.1	ХОЛ	60.30	35.60	камен	камен / полудиспер.боја	полудиспер.боја	
25.2	ЧЕКАОНИЦА	39.30	27.10	камен	камен / полудиспер.боја	полудиспер.боја	
25.3	ВЕТРОБРАН	9.40	13.40	камен	камен / полудиспер.боја	полудиспер.боја	
26.1	ТРАФИКА	10.20	13.50	камен	камен / полудиспер.боја	полудиспер.боја	
26.2	ИНФОРМАЦИЈЕ	10.20	13.50	камен	камен / полудиспер.боја	полудиспер.боја	
27	СЛУЖБА ЗА ОДРЖАВАЊЕ	10.20	13.50	камен	камен / полудиспер.боја	полудиспер.боја	
28	ВЕТРОБРАН	9.40	13.40	камен	камен / полудиспер.боја	полудиспер.боја	
29.1	INTERNET KAFE — SALA	32.65	23.00	камен	камен / полудиспер.боја	полудиспер.боја	
29.2	KAFE — SEPARE	10.20	13.50	камен	камен / полудиспер.боја	полудиспер.боја	
29.3	KAFE — КУХИЊА	20.65	24.70	гранитна керамика	гранитна керамика / полудиспер.боја	влагоотпорне г.к. плоче + полудиспер.боја	
29.4	СЛУЖБЕНИ УЛАЗ	4.20	8.30	гранитна керамика	гранитна керамика / полудиспер.боја	влагоотпорне г.к. плоче + полудиспер.боја	
29.5	ПРЕДПРОСТОР	3.60	7.60	гранитна керамика	гранитна керамика / полудиспер.боја	влагоотпорне г.к. плоче + полудиспер.боја	
29.6	ТОАЛЕТ	5.85	10.70	гранитна керамика	гранитна керамика	влагоотпорне г.к. плоче + полудиспер.боја	
29.7	ТРОКАДЕРО	2.40	6.40	гранитна керамика	гранитна керамика	влагоотпорне г.к. плоче + полудиспер.боја	
30	ПРЕДПРОСТОР	4.00	8.00	гранитна керамика	гранитна керамика	влагоотпорне г.к. плоче + полудиспер.боја	
31	ТОАЛЕТ ЗА ОСОБЕ СА ХЕНДИКЕПОМ	3.85	7.90	гранитна керамика	гранитна керамика	влагоотпорне г.к. плоче + полудиспер.боја	
32.1	ТОАЛЕТ ЗА ПУТНИКЕ МУШКИ	12.40	15.00	гранитна керамика	гранитна керамика	влагоотпорне г.к. плоче + полудиспер.боја	
32.2	ТОАЛЕТ ЗА ПУТНИКЕ ЖЕНСКИ	12.40	15.00	гранитна керамика	гранитна керамика	влагоотпорне г.к. плоче + полудиспер.боја	
33	ЧЕКАОНИЦА	71.95	39.00	терацо плочице	камен / полудиспер.боја	дрво-касетирано	
34	СТЕПЕНИШТЕ	16.45	16.40	камен	полудиспер.боја	полудиспер.боја	
34.1	ТЕХНИЧКА ПРОСТОРИЈА	9.80	12.60	синтетички каучук	полудиспер.боја	полудиспер.боја	
35	ХОДНИК	36.50	33.50	терацо плочице	камен / полудиспер.боја	гипс-картонски растер плафон	
36	ПРЕДПРОСТОР	4.50	8.60	гранитна керамика	гранит. керам. / полудиспер боја	влагоотпорне г.к. плоче + полудиспер.боја	
36.1	ТОАЛЕТ ЗА ПУТНИКЕ ЖЕНСКИ	11.50	18.20	гранитна керамика	гранитна керамика	влагоотпорне г.к. плоче + полудиспер.боја	
36.2	ТОАЛЕТ ЗА ОСОБЕ СА ХЕНДИКЕПОМ	3.90	7.90	гранитна керамика	гранитна керамика	влагоотпорне г.к. плоче + полудиспер.боја	
37	ВЕТРОБРАН	10.40	14.40	терацо плочице	полудиспер.боја	гипс-картонски растер плафон	
37.1	СЛУЖБЕНИ УЛАЗ	15.20	16.80	терацо плочице	полудиспер.боја	гипс-картонски растер плафон	
38	ПОШТА	27.55	23.00	гранитна керамика	полудиспер.боја	монолитни плафон + полудиспер.боја	
39.1	ВЕТРОБРАН	12.50	15.20	терацо плочице	камен / полудиспер.боја	монолитни плафон + полудиспер.боја	
39.2	ХОДНИК	12.05	18.30	терацо плочице	полудиспер.боја	полудиспер.боја	
40	ЧАЈNA KUHIЊA	5.70	10.30	терацо плочице	керамичке пл. / полудиспер боја	монолитни плафон + полудиспер.боја	
41	КАНЦЕЛАРИЈА MAV	17.15	16.70	ламинат	полудиспер.боја	полудиспер.боја	
42	ТОАЛЕТ МУШКИ	4.45	8.60	керамичке плочице	керамичке пл. / полудиспер боја	влагоотпорне г.к. плоче + полудиспер.боја	
42.1	ТОАЛЕТ ЖЕНСКИ	4.10	8.40	керамичке плочице	керамичке пл. / полудиспер боја	влагоотпорне г.к. плоче + полудиспер.боја	
42.2	ТРОКАДЕРО	2.20	6.20	керамичке плочице	керамичке пл. / полудиспер боја	влагоотпорне г.к. плоче + полудиспер.боја	
43	ТК ПРОСТОРИЈА	9.60	14.20	синтетички каучук	полудиспер.боја	монолитни плафон + полудиспер.боја	
44	ХОДНИК	7.50	13.00	терацо плочице	полудиспер.боја	гипс-картонски растер плафон	
45	КАНЦЕЛАРИЈА	20.50	18.20	синтетички каучук	полудиспер.боја	монолитни плафон + полудиспер.боја	
46	СЕРВЕР САЛА	56.85	31.20	синтетички каучук	полудиспер.боја	гипс-картонски растер плафон	
47	ВЕТРОБРАН	7.45	18.90	терацо плочице	полудиспер.боја	монолитни плафон + полудиспер.боја	
48	КОНТРОЛНО КОМАНДНА СОБА-СУБРЕГИОНАЛНА	19.50	17.70	синтетички каучук	полудиспер.боја	монолитни плафон + полудиспер.боја	
48.1	КОНТРОЛНО КОМАНДНА СОБА-СТАНИЧНА ЗГРАДА	13.70	14.90	синтетички каучук	полудиспер.боја	монолитни плафон + полудиспер.боја	
49	ХОДНИК	18.90	22.20	камен	полудиспер.боја	гипс-картонски растер плафон	
50	ВИП САЛОН	32.25	24.20	ламинат/гранитна керамика	гранитна керамика / полудиспер.боја	гипс-картонски растер плафон	
50.1	ПРЕДПРОСТОР	2.50	6.70	гранитна керамика	гранитна керамика / полудиспер.боја	влагоотпорне г.к. плоче + полудиспер.боја	
50.2	ТОАЛЕТ	2.10	6.00	гранитна керамика	гранитна керамика / полудиспер.боја	влагоотпорне г.к. плоче + полудиспер.боја	
51	ХОДНИК	12.50	23.20	гранитна керамика	полудиспер.боја	гипс-картонски растер плафон	
52	ШЕФ СЕКЦИЈЕ ТКП	14.75	15.90	синтетички каучук	полудиспер.боја	монолитни плафон + полудиспер.боја	
53	НАДЗОРНИК МАШИНОВОЂА	14.75	15.90	синтетички каучук	полудиспер.боја	монолитни плафон + полудиспер.боја	
54	МАШИНОВОЂЕ	21.35	20.50	синтетички каучук	полудиспер.боја	монолитни плафон + полудиспер.боја	
55	SPOЉAШЊ OTPRAVNIK	23.50	19.50	синтетички каучук	полудиспер.боја	монолитни плафон + полудиспер.боја	
56	КАНЦЕЛАРИЈА СКП КОЛСКИ ОТПРАВНИК	18.00	17.50	синтетички каучук	полудиспер.боја	монолитни плафон + полудиспер.боја	
57	ХОДНИК	11.20	21.10	гранитна керамика	полудиспер.боја	гипс-картонски растер плафон	
57.1	ПРЕДПРОСТОР	4.20	8.90	керамичке плочице	керамичке пл. / полудиспер боја	монолитни плафон + полудиспер.боја	
57.2	ГАРДЕРОБА	4.45	8.50	керамичке плочице	керамичке пл. / полудиспер боја	монолитни плафон + полудиспер.боја	
57.3	ТОАЛЕТ	5.85	10.70	керамичке плочице	керамичке пл. / полудиспер боја	влагоотпорне г.к. плоче + полудиспер.боја	
58	МАНЕРВИСТИ	21.40	20.40	синтетички каучук	полудиспер.боја	монолитни плафон + полудиспер.боја	
59	ОСТАВА	4.40	8.90	керамичке плочице	полудиспер.боја	монолитни плафон + полудиспер.боја	
60	ЧАЈНА КУХИЊА	6.75	10.40	керамичке плочице	керамичке пл. / полудиспер боја	монолитни плафон + полудиспер.боја	
61	ПРЕДПРОСТОР	2.70	6.90	керамичке плочице	керамичке пл. / полудиспер боја	гипс-картонски растер плафон	
61.1	ТРОКАДЕРО	5.90	13.20	керамичке плочице	керамичке пл. / полудиспер боја	влагоотпорне г.к. плоче + полудиспер.боја	
61.2	ТОАЛЕТ	3.10	8.00	керамичке плочице	керамичке пл. / полудиспер боја	влагоотпорне г.к. плоче + полудиспер.боја	
61.3	ТОАЛЕТ	3.10	8.00	керамичке плочице	керамичке пл. / полудиспер боја	влагоотпорне г.к. плоче + полудиспер.боја	
62.1	ПРЕДПРОСТОР	2.05	5.90	керамичке плочице	керамичке пл. / полудиспер боја	влагоотпорне г.к. плоче + полудиспер.боја	
62.2	ТОАЛЕТ	1.90	5.60	керамичке плочице	керамичке пл. / полудиспер боја	влагоотпорне г.к. плоче + полудиспер.боја	
62.3	ГАРДЕРОБА	2.50	6.40	керамичке плочице	керамичке пл. / полудиспер боја	влагоотпорне г.к. плоче + полудиспер.боја	
63	СТЕПЕНИШТЕ	9.60	15.50	терацо плочице камен	полудиспер.боја	полудиспер.боја	
64.1	ПРОДАВНИЦА	19.85	19.70	гранитна керамика	полудиспер.боја	монолитни плафон + полудиспер.боја	
64.2	ПРОДАВНИЦА	20.00	22.80	гранитна керамика	полудиспер.боја	монолитни плафон + полудиспер.боја	
65	КАНЦЕЛАРИЈА	8.65	11.80	гранитна керамика	полудиспер.боја	монолитни плафон + полудиспер.боја	
66	КАНЦЕЛАРИЈА СОЦИЈАЛНА СЛУЖБА	19.60	17.70	ламинат	полудиспер.боја	монолитни плафон + полудиспер.боја	
67	ДЕЖУРСТВО СОЦИЈАЛНА СЛУЖБА	10.10	13.30	ламинат	полудиспер.боја	монолитни плафон + полудиспер.боја	
68	ПРЕДПРОСТОР	2.20	6.40	керамичке плочице	полудиспер.боја	монолитни плафон + полудиспер.боја	
68.1	ТОАЛЕТ	5.85	10.70	керамичке плочице	керамичке пл. / полудиспер боја	влагоотпорне г.к. плоче + полудиспер.боја	
69	УЧИОНИЦА	42.56	29.60	гранитна керамика	полудиспер.боја	гипс-картонски растер плафон акустични	
69.1	КАНЦЕЛАРИЈА ШКОЛА	17.15	16.60	ламинат	полудиспер.боја	монолитни плафон + полудиспер.боја	
70	ХОДНИК АУЛА	27.80	21.50	гранитна керамика	полудиспер.боја	гипс-картонски растер плафон	
71	КАНЦЕЛАРИЈА ШКОЛА	17.35	17.00	ламинат	полудиспер.боја	монолитни плафон + полудиспер.боја	
72	ХОДНИК	27.75	45.80	гранитна керамика	полудиспер.боја	гипс-картонски растер плафон	
72.1	УЛАЗНИ ХОДНИК	8.50	12.30	гранитна керамика	полудиспер.боја	гипс-картонски растер плафон	
73	ТЕХНИЧКА ПРОСТОРИЈА	10.65	13.70	синтетички каучук	полудиспер.боја	гипс-картонски растер плафон	
74	СОБА	7.10	10.90	ламинат	полудиспер.боја	монолитни плафон + полудиспер.боја	
74.1	СОБА	7.10	10.90	ламинат	полудиспер.боја	монолитни плафон + полудиспер.боја	
74.2	СОБА	7.10	10.90	ламинат	полудиспер.боја	монолитни плафон + полудиспер.боја	
74.3	СОБА	7.10	10.90	ламинат	полудиспер.боја	монолитни плафон + полудиспер.боја	
75	КАНЦЕЛАРИЈА	17.10	16.90	ламинат	полудиспер.боја	монолитни плафон + полудиспер.боја	
76	УЛАЗНИ ХОДНИК	4.70	9.40	гранитна керамика	полудиспер.боја	монолитни плафон + полудиспер.боја	
77	ЧАЈНА КУХИЊА И ДНЕВНИ БОРАВАК	19.20	19.80	гранитна керамика	керамичке пл. / полудиспер боја	монолитни плафон + полудиспер.боја	
78	ПРЕДПРОСТОР	2.30	6.30	керамичке плочице	керамичке плочице	влагоотпорне г.к. плоче + полудиспер.боја	
79	ТОАЛЕТ ЖЕНСКИ	5.80	10.70	керамичке плочице	керамичке плочице	влагоотпорне г.к. плоче + полудиспер.боја	
80	ТОАЛЕТ МУШКИ	5.80	10.70	керамичке плочице	керамичке плочице	влагоотпорне г.к. плоче + полудиспер.боја	
81	ГАРДЕРОБА ЖЕНСКА	17.60	20.10	керамичке плочице	полудиспер.боја	монолитни плафон + полудиспер.боја	
82	САНИТАРНИ ЧВОР ЖЕНСКЕ ГАРДЕРОБЕ	5.85	10.70	керамичке плочице	керамичке плочице	влагоотпорне г.к. плоче + полудиспер.боја	
83	ГАРДЕРОБА МУШКА	33.65	25.20	керамичке плочице	полудиспер.боја	монолитни плафон + полудиспер.боја	
84	САНИТАРНИ ЧВОР МУШКЕ ГАРДЕРОБЕ	11.50	16.70	керамичке плочице	керамичке плочице	влагоотпорне г.к. плоче + полудиспер.боја	
85	ТРОКАДЕРО	4.10	8.70	керамичке плочице	керамичке пл. / полудиспер боја	влагоотпорне г.к. плоче + полудиспер.боја	
86	ТЕХНИЧКА ПРОСТОРИЈА	3.35	8.70	синтетички каучук	полудиспер.боја	монолитни плафон + полудиспер.боја	
87	УЛАЗНИ ПРЕДПРОСТОР	8.95	14.20	терацо плочице	полудиспер.боја	полудиспер.боја	
87.1	СТЕПЕНИШТЕ	10.50	22.10	терацо плочице	полудиспер.боја	полудиспер.боја	
87.2	ХОДНИК	11.10	20.20	гранитна керамика	полудиспер.боја	гипс-картонски растер плафон	
88	РЕФЕРЕНТ ЗА ЗАШТИТУ НА РАДУ И ЉУДСКЕ РЕСУРСЕ	14.90	15.50	ламинат	полудиспер.боја	монолитни плафон + полудиспер.боја	
89	ПОПИСНА СЛУЖБА	13.95	15.70	ламинат	полудиспер.боја	монолитни плафон + полудиспер.боја	
90	ОБРАЧУНСКА СЛУЖБА	13.40	17.30	ламинат	керамичке пл. / полудиспер боја	монолитни плафон + полудиспер.боја	
91	ТОАЛЕТ	7.50	12.60	керамичке плочице	керамичке пл. / полудиспер боја	влагоотпорне г.к. плоче + полудиспер.боја	
92	ПРИЈЕМ ПРТЉАГА	6.50	10.20	гранитна керамика	полудиспер.боја	гипс-картонски растер плафон	
93	ОДЛАГАЊЕ ПРТЉАГА	17.10	18.10	гранитна керамика	полудиспер.боја	гипс-картонски растер плафон	
94	НАЂЕНЕ СТВАРИ	2.90	7.40	гранитна керамика	полудиспер.боја	гипс-картонски растер плафон	
95	КАНЦЕЛАРИЈА	14.20	21.40	гранитна керамика	полудиспер.боја	гипс-картонски растер плафон	
96	ОДЛАГАЊЕ ПРТЉАГА	34.50	27.20	гранитна керамика	полудиспер.боја	гипс-картонски растер плафон	
	UKUPNA NETO POVR{INA	2148.05m²					

GROUND FLOOR

room No	Rooms purpose	Area (m²)	Volume O (m)	Final treatment Floor	Wall	Ceiling	h
1	ENTRY - WIND SCREEN	9.40	13.40	stone	stone / semi-dispersive paint	wood-coffered	
2	ENTRY - WIND SCREEN	9.50	13.60	stone	stone / semi-dispersive paint	wood-coffered	
3	MAIN HALL	139.50	47.40	stone	stone / semi-dispersive paint	wood-coffered	
4	INFO DESK	10.30	13.50	stone	stone / semi-dispersive paint	wood-coffered	
4.1	NEWSSTAND	9.50	12.70	stone	stone / semi-dispersive paint	wood-coffered	
5	SECURITY	10.30	13.50	stone	stone / semi-dispersive paint	wood-coffered	
5.1	INFO DESK	9.50	12.70	stone	stone / semi-dispersive paint	wood-coffered	
6	ROOM FOR TELECOMMUNICATIONS	7.50	11.30	synthetic caoutchouc (PVC)	stone / semi-dispersive paint	monolith. suspended ceiling/semi-disp. paint	
7	STAIRCASE	shown in the floor plan table		cast floor	semi-dispersive paint	semi-dispersive paint	
8	WAITING ROOM	72.90	35.30	terrazzo tiles	semi-dispersive paint	plasterboard raster ceiling	
9	WAITING ROOM FOR MOTHER AND CHILD	18.10	17.20	terrazzo tiles	semi-dispersive paint	plasterboard raster ceiling	
9.1	TOILET FOR MOTHER AND CHILD	4.90	9.00	granit ceramic tiles	semi-dispersive paint/ceramic tiles	moisture-resistant gypsum board/ semi-dispersive paint	
10	ANTEROOM	3.50	7.50	granit ceramic tiles	semi-dispersive paint/ceramic tiles	moisture-resistant gypsum board/ semi-dispersive paint	
10.1	MEN'S PASSENGER TOILET	12.40	15.80	granit ceramic tiles	semi-dispersive paint/ceramic tiles	moisture-resistant gypsum board/ semi-dispersive paint	
11	CORRIDOR	37.00	33.00	terrazzo tiles	stone / semi-dispersive paint	plasterboard raster ceiling	
12	THE BANK	27.55	23.00	granit ceramic tiles	semi-dispersive paint	monolith. suspended ceiling/semi-disp. paint	
13	ENTRY - WIND SCREEN	35.25	25.20	terrazzo tiles	stone / semi-dispersive paint	plasterboard raster ceiling	
13.1	ENTRANCE HALL	24.30	21.00	terrazzo tiles	stone / semi-dispersive paint	plasterboard raster ceiling	
14	HALL	59.25	37.90	stone	semi-dispersive paint	wood	
14.1	CASHIER	35.25	34.70	stone	semi-dispersive paint	wood	
15	TICKET SERVICE - OTHER SERVICES	16.95	19.30	stone	semi-dispersive paint	wood	
16	STAIRCASE	7.50	11.00	stone	semi-dispersive paint	wood	
17	RAILWAY AGENCY TREASURY	16.85	19.10	stone	semi-dispersive paint	wood	
18	ENTRY - WIND SCREEN	7.10	10.90	stone	semi-dispersive paint	wood	
18.1	CORRIDOR	19.00	30.20	stone	semi-dispersive paint	wood	
18.2	ANTEROOM	4.15	9.00	stone	semi-dispersive paint	wood	
19	ADDITIONAL CASH DESK	10.55	13.00	stone	semi-dispersive paint	wood	
20	STATION CASH REGISTER	15.35	16.00	stone	semi-dispersive paint	wood	
21	CONDUCTORS	19.30	18.30	stone	semi-dispersive paint	wood	
22	KITCHENETTE	12.45	15.20	ceramic tiles	ceramic tiles/semi-dispersive paint	monolith. suspended ceiling/semi-disp. paint	
23	MEN TOILET	4.50	8.60	ceramic tiles	semi-dispersive paint/ceramic tiles	moisture-resistant gypsum board/ semi-dispersive paint	
23.1	WOMEN TOILET	4.10	8.40	ceramic tiles	semi-dispersive paint/ceramic tiles	moisture-resistant gypsum board/ semi-dispersive paint	
24	ANTEROOM	4.55	9.60	granit ceramic tiles	semi-dispersive paint	semi-dispersive paint	
24.1	TECHNICAL ROOM	5.10	9.70	synthetic caoutchouc (PVC)	semi-dispersive paint	semi-dispersive paint	
25.1	HALL	60.30	35.60	stone	stone/ semi-dispersive paint	semi-dispersive paint	
25.2	WAITING ROOM	39.30	27.10	stone	stone/ semi-dispersive paint	semi-dispersive paint	
25.3	ENTRY - WIND SCREEN	9.40	13.40	stone	stone/ semi-dispersive paint	semi-dispersive paint	
26.1	NEWSSTAND	10.20	13.50	stone	stone/ semi-dispersive paint	semi-dispersive paint	
26.2	INFO DESK	10.20	13.50	stone	stone/ semi-dispersive paint	semi-dispersive paint	
27	MAINTENANCE SERVICE	10.20	13.50	stone	stone/ semi-dispersive paint	semi-dispersive paint	
28	ENTRY - WIND SCREEN	9.40	13.40	granit ceramic tiles	stone/ semi-dispersive paint	semi-dispersive paint	
29.1	INTERNET CAFE	32.65	23.00	granit ceramic tiles	stone/ semi-dispersive paint	semi-dispersive paint	
29.2	COFFEE - SEPARE	10.20	13.50	granit ceramic tiles	stone/ semi-dispersive paint	semi-dispersive paint	
29.3	COFFEE - KITCHEN	20.65	24.70	granit ceramic tiles	granit ceramic tiles /semi-dispersive paint	moisture-resistant gypsum board/ semi-dispersive paint	
29.4	OFFICIAL ENTRANCE	4.20	8.30	stone	granit ceramic tiles /semi-dispersive paint	wood-coffered	
29.5	ANTEROOM	3.60	7.60	granit ceramic tiles	granit ceramic tiles /semi-dispersive paint	moisture-resistant gypsum board/ semi-dispersive paint	
29.6	TOILET	5.85	10.70	granit ceramic tiles	granit ceramic tiles	moisture-resistant gypsum board/ semi-dispersive paint	
29.7	TROCADERO	2.40	6.40	granit ceramic tiles	granit ceramic tiles	moisture-resistant gypsum board/ semi-dispersive paint	
30	ANTEROOM	4.00	8.00	granit ceramic tiles	granit ceramic tiles	moisture-resistant gypsum board/ semi-dispersive paint	
31	TOILET FOR PERSONS WITH DISABILITIES	3.85	7.90	granit ceramic tiles	granit ceramic tiles	moisture-resistant gypsum board/ semi-dispersive paint	
32.1	TOILET FOR PASSENGERS MEN'S	12.40	15.00	granit ceramic tiles	granit ceramic tiles	moisture-resistant gypsum board/ semi-dispersive paint	
32.2	TOILET FOR PASSENGERS WOMEN	12.40	15.00	granit ceramic tiles	granit ceramic tiles	moisture-resistant gypsum board/ semi-dispersive paint	
33	WAITING ROOM	71.95	39.00	terrazzo tiles	stone / semi-dispersive paint	wood-coffered	
34	STAIRCASE	16.45	16.40	stone	semi-dispersive paint	semi-dispersive paint	
34.1	TECHNICAL ROOM	9.80	12.60	synthetic caoutchouc (PVC)	semi-dispersive paint	semi-dispersive paint	
35	CORRIDOR	36.50	33.50	terrazzo tiles	stone / semi-dispersive paint	plasterboard raster ceiling	
36	ANTEROOM	4.50	8.60	granit ceramic tiles	granit ceramic tiles /semi-dispersive paint	moisture-resistant gypsum board/ semi-dispersive paint	
36.1	TOILET FOR PASSENGERS WOMEN	11.50	18.20	granit ceramic tiles	semi-dispersive paint/ceramic tiles	moisture-resistant gypsum board/ semi-dispersive paint	
36.2	TOILET FOR PERSONS WITH DISABILITIES	3.90	7.90	granit ceramic tiles	semi-dispersive paint/ceramic tiles	moisture-resistant gypsum board/ semi-dispersive paint	
37	ENTRY - WIND SCREEN	10.40	14.40	terrazzo tiles	semi-dispersive paint	plasterboard raster ceiling	
37.1		15.20	16.80	terrazzo tiles	semi-dispersive paint	plasterboard raster ceiling	
38	THE POST OFFICE	27.55	23.00	granit ceramic tiles	semi-dispersive paint	monolith. suspended ceiling/semi-disp. paint	
39.1	ENTRY - WIND SCREEN	12.50	15.20	terrazzo tiles	stone / semi-dispersive paint	monolith. suspended ceiling/semi-disp. paint	
39.2	CORRIDOR	12.05	18.30	terrazzo tiles	semi-dispersive paint	semi-dispersive paint	
40	KITCHENETTE	5.70	10.30	terrazzo tiles	semi-dispersive paint/ceramic tiles	monolith. suspended ceiling/semi-disp. paint	
41	OFFICE MAV	17.15	16.70	laminate floor	semi-dispersive paint	semi-dispersive paint	
42	MEN TOILET	4.45	8.60	ceramic tiles	semi-dispersive paint/ceramic tiles	moisture-resistant gypsum board/ semi-dispersive paint	
42.1	WOMEN TOILET	4.10	8.40	ceramic tiles	semi-dispersive paint/ceramic tiles	moisture-resistant gypsum board/ semi-dispersive paint	
42.2	TROCADERO	2.20	6.20	ceramic tiles	semi-dispersive paint/ceramic tiles	moisture-resistant gypsum board/ semi-dispersive paint	
43	ROOM FOR TELECOMMUNICATIONS	9.60	14.20	synthetic caoutchouc (PVC)	semi-dispersive paint	monolith. suspended ceiling/semi-disp. paint	
44	CORRIDOR	7.50	13.00	terrazzo tiles	semi-dispersive paint	plasterboard raster ceiling	
45	OFFICE	20.50	18.20	laminate floor	semi-dispersive paint	monolith. suspended ceiling/semi-disp. paint	
46	SERVER ROOM	56.85	31.20	synthetic caoutchouc (PVC)	semi-dispersive paint	plasterboard raster ceiling	
47	ENTRY - WIND SCREEN	7.45	18.90	synthetic caoutchouc (PVC)	semi-dispersive paint	monolith. suspended ceiling/semi-disp. paint	
48	CONTROL COMMAND ROOM -SUBREGIONAL	19.50	17.70	synthetic caoutchouc (PVC)	semi-dispersive paint	monolith. suspended ceiling/semi-disp. paint	
48.1		13.70	14.90	synthetic caoutchouc (PVC)	semi-dispersive paint	monolith. suspended ceiling/semi-disp. paint	
49	CORRIDOR	18.90	22.20	stone	semi-dispersive paint	plasterboard raster ceiling	
50	VIP SALON	32.25	24.20	laminate floor/ granit ceramic tiles	granit ceramic tiles /semi-dispersive paint	plasterboard raster ceiling	
50.1	ANTEROOM	2.50	6.70	granit ceramic tiles	semi-dispersive paint/ceramic tiles	moisture-resistant gypsum board/ semi-dispersive paint	
50.2	TOILET	2.10	6.00	granit ceramic tiles	semi-dispersive paint/ceramic tiles	moisture-resistant gypsum board/ semi-dispersive paint	
51	CORRIDOR	12.50	23.20	granit ceramic tiles	semi-dispersive paint	plasterboard raster ceiling	
52	HEAD OF THE TKP SECTION	14.75	15.90	synthetic caoutchouc (PVC)	semi-dispersive paint	monolith. suspended ceiling/semi-disp. paint	
53	MACHINE DRIVER SUPERVISOR	14.75	15.90	synthetic caoutchouc (PVC)	semi-dispersive paint	monolith. suspended ceiling/semi-disp. paint	
54	MACHINE DRIVERS	21.35	20.50	laminate floor	semi-dispersive paint	monolith. suspended ceiling/semi-disp. paint	
55	EXTERNAL DISPATCHER	23.50	19.50	laminate floor	semi-dispersive paint	monolith. suspended ceiling/semi-disp. paint	
56	WAGON DISTRIBUTION DISPATCHER	18.00	17.50	laminate floor	semi-dispersive paint	monolith. suspended ceiling/semi-disp. paint	
57	CORRIDOR	11.20	21.10	laminate floor	semi-dispersive paint	plasterboard raster ceiling	
57.1	ANTEROOM	4.20	8.90	ceramic tiles	semi-dispersive paint/ceramic tiles	monolith. suspended ceiling/semi-disp. paint	
57.2	WARDROBE	4.45	8.50	ceramic tiles	semi-dispersive paint/ceramic tiles	monolith. suspended ceiling/semi-disp. paint	
57.3	TOILET	5.85	10.70	ceramic tiles	semi-dispersive paint/ceramic tiles	monolith. suspended ceiling/semi-disp. paint	
58	MANERVISTS	21.40	20.40	synthetic caoutchouc (PVC)	semi-dispersive paint	monolith. suspended ceiling/semi-disp. paint	
59	STORAGE ROOM	4.40	8.90	ceramic tiles	semi-dispersive paint	monolith. suspended ceiling/semi-disp. paint	
60	KITCHENETTE	6.75	10.40	ceramic tiles	semi-dispersive paint/ceramic tiles	monolith. suspended ceiling/semi-disp. paint	
61	ANTEROOM	2.70	6.90	ceramic tiles	semi-dispersive paint/ceramic tiles	plasterboard raster ceiling	
61.1	TROCADERO	5.90	13.20	ceramic tiles	semi-dispersive paint/ceramic tiles	moisture-resistant gypsum board/ semi-dispersive paint	
61.2	TOILET	3.10	8.00	ceramic tiles	semi-dispersive paint/ceramic tiles	moisture-resistant gypsum board/ semi-dispersive paint	
61.3	TOILET	3.10	8.00	ceramic tiles	semi-dispersive paint/ceramic tiles	moisture-resistant gypsum board/ semi-dispersive paint	
62.1	ANTEROOM	2.05	5.90	ceramic tiles	semi-dispersive paint/ceramic tiles	moisture-resistant gypsum board/ semi-dispersive paint	
62.2	TOILET	1.90	5.60	ceramic tiles	semi-dispersive paint/ceramic tiles	moisture-resistant gypsum board/ semi-dispersive paint	
62.3	WARDROBE	2.50	6.40	ceramic tiles	semi-dispersive paint/ceramic tiles	moisture-resistant gypsum board/ semi-dispersive paint	
63	STAIRCASE	9.60	15.50	terrazzo tiles/ stone	semi-dispersive paint	semi-dispersive paint	
64.1	THE SHOP	19.85	19.70	granit ceramic tiles	semi-dispersive paint	monolith. suspended ceiling/semi-disp. paint	
64.2	THE SHOP	20.00	22.80	granit ceramic tiles	semi-dispersive paint	monolith. suspended ceiling/semi-disp. paint	
65	OFFICE	8.65	11.80	granit ceramic tiles	semi-dispersive paint	monolith. suspended ceiling/semi-disp. paint	
66	OFFICE SOCIAL SERVICE	19.60	17.70	laminate floor	semi-dispersive paint	monolith. suspended ceiling/semi-disp. paint	
67	ON DUTY SOCIAL SERVICE	10.10	13.30	laminate floor	semi-dispersive paint	monolith. suspended ceiling/semi-disp. paint	
68	ANTEROOM	2.20	6.40	ceramic tiles	semi-dispersive paint	monolith. suspended ceiling/semi-disp. paint	
68.1	TOILET	5.85	10.70	ceramic tiles	semi-dispersive paint/ceramic tiles	monolith. suspended ceiling/semi-disp. paint	
69	CLASSROOM	42.56	29.60	granit ceramic tiles	semi-dispersive paint	plasterboard raster ceiling acoustic	
69.1	SCHOOL OFFICE	17.15	16.60	laminate floor	semi-dispersive paint	plasterboard raster ceiling acoustic	
70	HALL AULA	27.80	21.50	granit ceramic tiles	semi-dispersive paint	plasterboard raster ceiling	
71	SCHOOL OFFICE	17.35	17.00	laminate floor	semi-dispersive paint	monolith. suspended ceiling/semi-disp. paint	
72	CORRIDOR	27.75	45.80	granit ceramic tiles	semi-dispersive paint	plasterboard raster ceiling	
72.1	ENTRANCE HALL	8.50	12.30	granit ceramic tiles	semi-dispersive paint	plasterboard raster ceiling	
73	TECHNICAL ROOM	10.65	13.70	granit ceramic tiles synthetic caoutchouc (PVC)	semi-dispersive paint	plasterboard raster ceiling	
74	ROOM	7.10	10.90	laminate floor	semi-dispersive paint	monolith. suspended ceiling/semi-disp. paint	
74.1	ROOM	7.10	10.90	laminate floor	semi-dispersive paint	monolith. suspended ceiling/semi-disp. paint	
74.2	ROOM	7.10	10.90	laminate floor	semi-dispersive paint	monolith. suspended ceiling/semi-disp. paint	
74.3	ROOM	7.10	10.90	laminate floor	semi-dispersive paint		
75	OFFICE	17.10	16.90	laminate floor	semi-dispersive paint	monolith. suspended ceiling/semi-disp. paint	
76	ENTRANCE HALL	4.70	9.40	granit ceramic tiles	semi-dispersive paint	monolith. suspended ceiling/semi-disp. paint	
77	KITCHENETTE AND LIVING ROOM	19.20	19.80	granit ceramic tiles	ceramic tiles/ semi-dispersive paint	moisture-resistant gypsum board/ semi-dispersive paint	
78	ANTEROOM	2.30	6.30	ceramic tiles	ceramic tiles		
79	WOMEN TOILET	5.80	10.70	ceramic tiles	ceramic tiles		
80	MEN TOILET	5.80	10.70	ceramic tiles	ceramic tiles	moisture-resistant gypsum board/ semi-dispersive paint	
81	WOMEN'S WARDROBE	17.60	20.10	ceramic tiles	semi-dispersive paint	monolith. suspended ceiling/semi-disp. paint	
82	SANITARY KNOT WOMEN'S WARDROBES	5.85	10.70	ceramic tiles	ceramic tiles	moisture-resistant gypsum board/ semi-dispersive paint	
83	MEN'S WARDROBE	33.65	25.20	ceramic tiles	semi-dispersive paint		
84	SANITARY KNOT MEN'S WARDROBES	11.50	16.70	ceramic tiles	ceramic tiles	moisture-resistant gypsum board/ semi-dispersive paint	
85	TROCADERO	4.10	8.70	ceramic tiles	semi-dispersive paint/ceramic tiles	moisture-resistant gypsum board/ semi-dispersive paint	
86	TECHNICAL ROOM	3.35	8.70	synthetic caoutchouc (PVC)	semi-dispersive paint	monolith. suspended ceiling/semi-disp. paint	
87	ENTRANCE HALL	8.95	14.20	terrazzo tiles	semi-dispersive paint	semi-dispersive paint	
87.1	STAIRCASE	10.50	22.10	terrazzo tiles	semi-dispersive paint	semi-dispersive paint	
87.2	CORRIDOR	11.10	20.20	granit ceramic tiles	semi-dispersive paint	plasterboard raster ceiling	
88	OCCUPATIONAL SAFETY AND HUMAN RESOURCES OFFICER	14.90	15.50	laminate floor	semi-dispersive paint		
89	CENSUS SERVICE	13.95	15.70	laminate floor	semi-dispersive paint		
90	ACCOUNTING SERVICE	13.40	17.30	laminate floor	semi-dispersive paint/ceramic tiles		
91	TOILET	7.50	12.60	ceramic tiles	semi-dispersive paint/ceramic tiles	moisture-resistant gypsum board/ semi-dispersive paint	
92	LUGGAGE RECEIPT	6.50	10.20	granit ceramic tiles	semi-dispersive paint	plasterboard raster ceiling	
93	LUGGAGE STORAGE	17.10	18.10	granit ceramic tiles	semi-dispersive paint	plasterboard raster ceiling	
94	THINGS FOUND	2.90	7.40	granit ceramic tiles	semi-dispersive paint	plasterboard raster ceiling	
95	OFFICE	14.20	21.40	granit ceramic tiles	semi-dispersive paint	plasterboard raster ceiling	
96	LUGGAGE STORAGE	34.50	27.20	granit ceramic tiles	semi-dispersive paint	plasterboard raster ceiling	
	TOTAL NET AREA	2148.05m²					

Пројектант / Designer:
Институт Михајло Пупин доо
Волгина 15, 11000 Београд
www.pupin.rs

Извођач / Contractor: Конзорцијум / Joint Venture:
China Railway International Co., Ltd.
Serbia Ogranak Beograd
Rajka Mitića 8, 11000 Beograd
China Communication Construction Co.Ltd.
Serbia Ogranak Beograd-Savski Venac
Paje Adamova 2, 11000 Beograd

Инвеститор / Investor:
Инфраструктура железнице Србије а.д.
Немањина 6, 11000 Београд
www.infrazs.rs

Подизвођач / Subcontractor:
CRSC International Co., LTD.
Ogranak Beograd,
Majevička 2M, 11080 Zemun

Објекат / Project:
Пруга Београд - Суботица - државна граница (Келебија), ДЕОНИЦА ПРУГЕ НОВИ САД - СУБОТИЦА - ДРЖАВНА ГРАНИЦА (КЕЛЕБИЈА), у Новом Саду, Кисачу, Степановићеву, Змајеву, Врбасу, Ловћенцу, Малом Иђошу, Бачкој Тополи, Жеднику, Наумовићеву и Суботици, у катастарским општинама наведеним на насловној страни техничке документације и на катастарским парцелама према списку приложеном у Главној свесци /

Belgrade - Subotica - State border (Kelebija) railway line, SECTION NOVI SAD - SUBOTICA STATE BORDER (KELEBIJA), at Novi Sad, Kisač, Stepanovićevo, Zmajevo, Vrbas, Lovćenac, Mali Idjoš, Bačka Topola, Žednik, Naumovićevo and Subotica, in cadastral municipalities listed on the cover page of this Design, on cadastral plots listed in General Volume

Врста техничке документације / Technical documentation type:
ПИО/ABD Пројекат изведеног објекта / As-built Design

Ознака и назив дела Пројекта / Designation and name of the part of design:
5/6.13 Дојава пожара и системи техничке заштите - локација Суботица
Fire alarm system and systems of technical protection - location Subotica

Назив цртежа / Drawing name:
Станична зграда - основа приземља - систем видео надзора /
Station building - base of the ground floor - video surveillance system

Одговорни пројектант / Responsible designer:
Др Горан Димић, дипл.инж.ел.
Број лиценце / License number: 353 P090 18

Сарадници / Associates:
Ненад Петровић, спец.струк.инж.тел.
Михајло Величковић, струк.инж.тел.

Број Пројекта / Design number:	Датум / Date:	Размера / Scale:	Број цртежа / Drawing number:
TS.700.255-5/6.13	Јули / July 2024.	1:100	TS.700.255-5/6.13-02

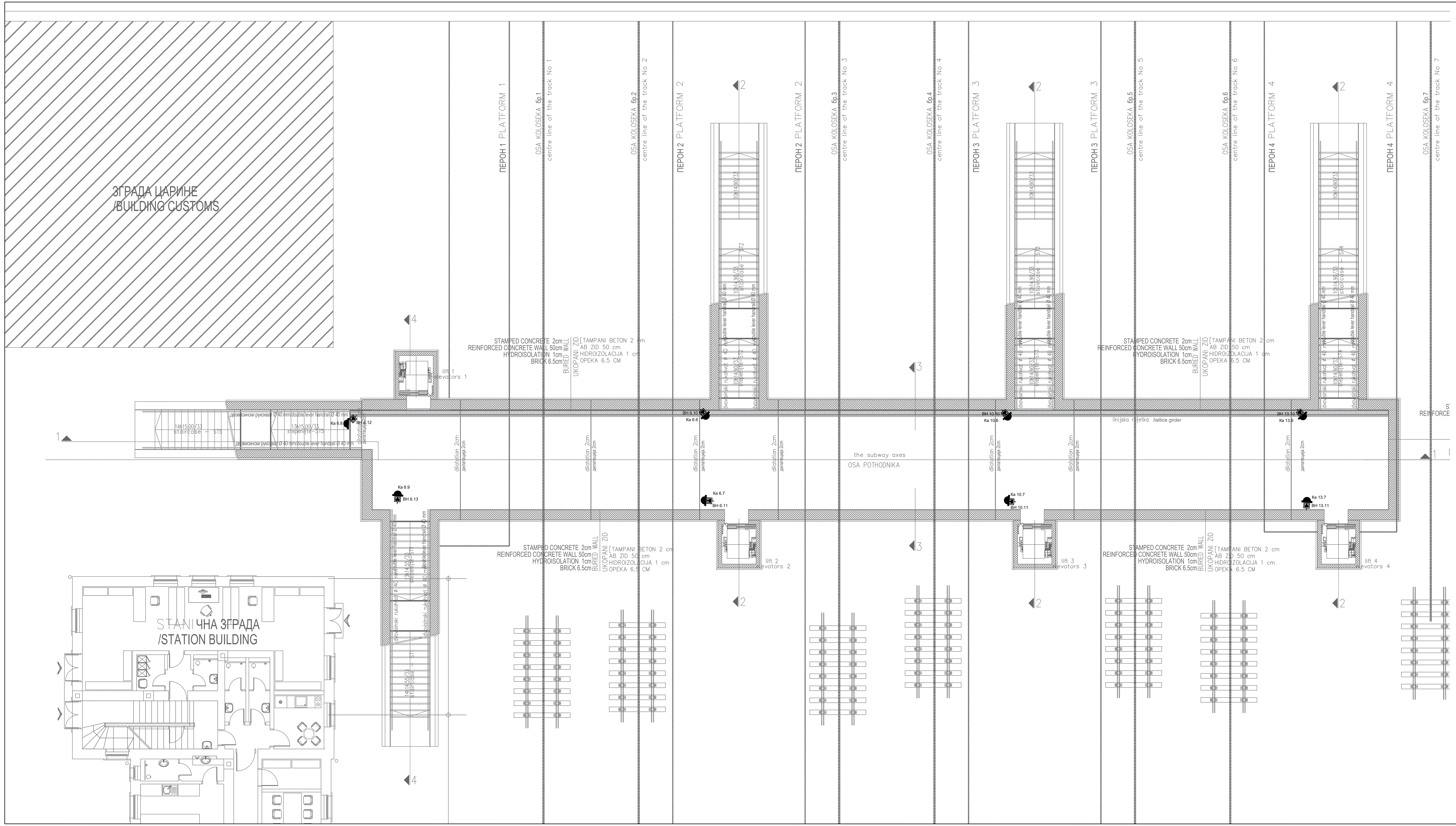

РЕД. БР. number of rooms	НАМЕНА ПРОСТОРИЈЕ /PURPOSE ROOMS	P/ Area (m²)	OBRADA/ FINAL TREATMENT		
			POD /FLOOR	ZID /WALL	PLAFON /CEILING
1	Потходник/Subway	252.30	штампани бетон stamped concrete	штампани бетон stamped concrete	премаз за бетон color for concrete
2	Степениште 1/Stairs 1	23.15	штампани бетон stamped concrete	штампани бетон stamped concrete	/
3	Степениште 2/Stairs 2	28.05	штампани бетон stamped concrete	штампани бетон stamped concrete	/
4	Степениште 3/Stairs 3	28.05	штампани бетон stamped concrete	штампани бетон stamped concrete	/
5	Степениште 4/Stairs 4	28.05	штампани бетон stamped concrete	штампани бетон stamped concrete	/
6	Степениште 5/Stairs 5	22.15	штампани бетон stamped concrete	штампани бетон stamped concrete	/
7	Лифт 1/Elevator 1	3.40	премаз за бетон color for concrete	премаз за бетон color for concrete	премаз за бетон color for concrete
8	Лифт 2/Elevator 2	3.40	премаз за бетон color for concrete	премаз за бетон color for concrete	премаз за бетон color for concrete
9	Лифт 3/Elevator 3	3.40	премаз за бетон color for concrete	премаз за бетон color for concrete	премаз за бетон color for concrete
10	Лифт 4/Elevator 4	3.40	премаз за бетон color for concrete	премаз за бетон color for concrete	премаз за бетон color for concrete
	УКУПНО/TOTAL NET AREA	395.35 m²			

Table title: ПОТХОДНИК СУБОТИЦА ПУТНИЧКА /SUBWAY SUBOTICA PASSENGER

БРГП /GROSS AREA	510.75 m²

Пројектант / Designer:
Институт Михајло Пупин доо
Волгина 15, 11000 Београд
www.pupin.rs

Инвеститор / Investor:
Инфраструктура железнице Србије а.д.
Немањина 6, 11000 Београд
www.infrazs.rs

Извођач / Contractor: Конзорцијум / Joint Venture:
China Railway International Co., Ltd.
Serbia Ogranak Beograd
Rajka Mitića 8, 11000 Beograd
China Communication Construction Co.Ltd.
Serbia Ogranak Beograd-Savski Venac
Paje Adamova 2, 11000 Beograd

Подизвођач / Subcontractor:
CRSC International Co., LTD.
Ogranak Beograd,
Majevička 2M, 11080 Zemun

Објекат / Project:
Пруга Београд - Суботица - државна граница (Келебија), ДЕОНИЦА ПРУГЕ НОВИ САД - СУБОТИЦА - ДРЖАВНА ГРАНИЦА (КЕЛЕБИЈА), у Новом Саду, Кисачу, Степановићеву, Змајеву, Врбасу, Ловћенцу, Малом Иђошу, Бачкој Тополи, Жеднику, Наумовићеву и Суботици, у катастарским општинама наведеним на насловној страни техничке документације и на катастарским парцелама према списку приложеном у Главној свесци /

Belgrade - Subotica - State border (Kelebija) railway line, SECTION NOVI SAD - SUBOTICA STATE BORDER (KELEBIJA), at Novi Sad, Kisač, Stepanovićevo, Zmajevo, Vrbas, Lovćenac, Mali Idjoš, Bačka Topola, Žednik, Naumovićevo and Subotica, in cadastral municipalities listed on the cover page of this Design, on cadastral plots listed in General Volume

Врста техничке документације / Technical documentation type:
ПИО/ABD Пројекат изведеног објекта / As-built Design

Ознака и назив дела Пројекта / Designation and name of the part of design:
5/6.13 Дојава пожара и системи техничке заштите - локација Суботица
Fire alarm system and systems of technical protection - location Subotica

Назив цртежа / Drawing name:
Станична зграда - потходник - систем видео надзора /
Station building - underpass - video surveillance system

Одговорни пројектант / Responsible designer:
Др Горан Димић, дипл.инж.ел.
Број лиценце / License number: 353 P090 18

Сарадници / Associates:
Ненад Петровић, спец.струк.инж.тел.
Михајло Величковић, струк.инж.тел.

Број Пројекта / Design number:	Датум / Date:	Размера / Scale:	Број цртежа / Drawing number:
TS.700.255-5/6.13	Јули / July 2024.	1:100	TS.700.255-5/6.13-03

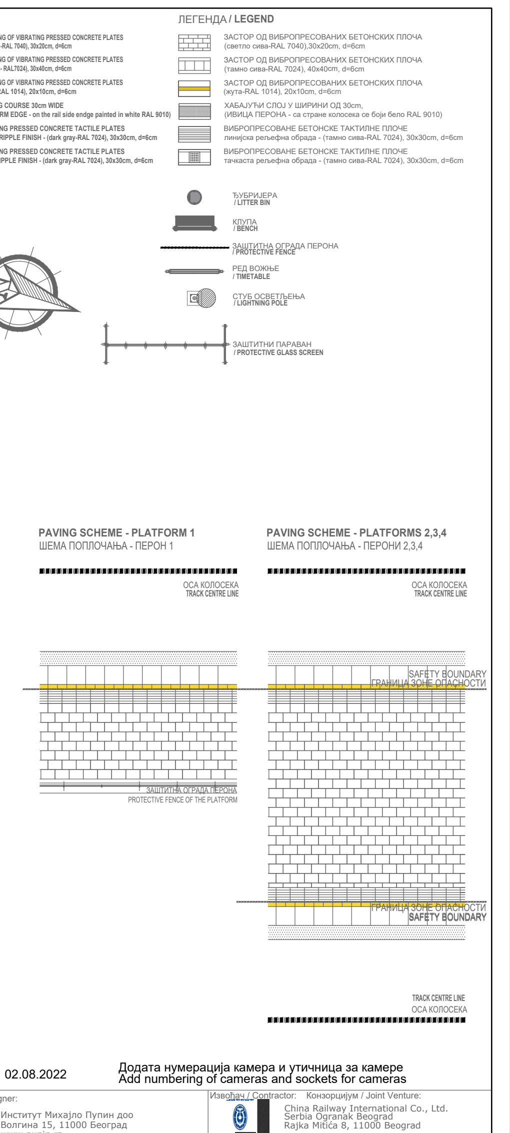

02.08.2022 — Додата нумерација камера и утичница за камере / Add numbering of cameras and sockets for cameras

Пројектант / Designer:
Институт Михајло Пупин доо
Волгина 15, 11000 Београд
www.pupin.rs

Инвеститор / Investor:
Инфраструктура железнице Србије а.д.
Немањина 6, 11000 Београд
www.infrazs.rs

Извођач / Contractor: Конзорцијум / Joint Venture:
China Railway International Co., Ltd.
Serbia Ogranak Beograd
Rajka Mitića 8, 11000 Beograd
China Communication Construction Co.Ltd.
Serbia Ogranak Beograd-Savski Venac
Paje Adamova 2, 11000 Beograd

Подизвођач / Subcontractor:
CRSC International Co., LTD.
Ogranak Beograd,
Majevička 2M, 11080 Zemun

Објекат / Project:
Пруга Београд - Суботица - државна граница (Келебија), ДЕОНИЦА ПРУГЕ НОВИ САД - СУБОТИЦА - ДРЖАВНА ГРАНИЦА (КЕЛЕБИЈА), у Новом Саду, Кисачу, Степановићеву, Змајеву, Врбасу, Ловћенцу, Малом Иђошу, Бачкој Тополи, Жеднику, Наумовићеву и Суботици, у катастарским општинама наведеним на насловној страни техничке документације и на катастарским парцелама према списку приложеном у Главној свесци /

Belgrade - Subotica - State border (Kelebija) railway line, SECTION NOVI SAD - SUBOTICA STATE BORDER (KELEBIJA), at Novi Sad, Kisač, Stepanovićevo, Zmajevo, Vrbas, Lovćenac, Mali Idjoš, Bačka Topola, Žednik, Naumovićevo and Subotica, in cadastral municipalities listed on the cover page of this Design, on cadastral plots listed in General Volume

Врста техничке документације / Technical documentation type:
ПИО/ABD Пројекат изведеног објекта / As-built Design

Ознака и назив дела Пројекта / Designation and name of the part of design:
5/6.13 Дојава пожара и системи техничке заштите - локација Суботица
Fire alarm system and systems of technical protection - location Subotica

Назив цртежа / Drawing name:
Ситуација перона - систем видео надзора /
Layout plan on platforms - video surveillance system

Одговорни пројектант / Responsible designer:
Др Горан Димић, дипл.инж.ел.
Број лиценце / License number: 353 P090 18

Сарадници / Associates:
Ненад Петровић, спец.струк.инж.тел.
Михајло Величковић, струк.инж.тел.

Број Пројекта / Design number:	Датум / Date:	Размера / Scale:	Број цртежа / Drawing number:
TS.700.255-5/6.13	Јули / July 2024.	1:200	TS.700.255-5/6.13-04

ПОДРУМ

бр.пр.	Namena prostorije	Површина П (m²)	Обим О (m)	Обрада			
				Под	Зид	Плафон	h
1	ВЕТРОБРАН	10.00	13.75	терацо плочице	полудиспер.боја	полудиспер.боја	
2	ПРОСТОР ЗА ИЗНАЈМЉИВАЊЕ	74.00	39.90	геанитна керамика	полудиспер.боја	полудиспер.боја	
3	ПРОСТОРИЈА 1	6.35	10.10	керамичке пл.	полудиспер.боја	полудиспер.боја	
4	ПРОСТОРИЈА 2	14.40	16.90	керамичке пл.	полудиспер.боја	полудиспер.боја	
5	ПРОСТОРИЈА 3	22.30	21.50	керамичке пл.	полудиспер.боја	полудиспер.боја	
6	КАНЦЕЛАРИЈА 1	15.80	17.00	синтетички каучук	полудиспер.боја	полудиспер.боја	
7	ЦЕНТРАЛНИ СЕРВИС ЗА ОДРЖАВАЊЕ ОБЈЕКТА	47.10	30.70	синтетички каучук	полудиспер.боја	полудиспер.боја	
8	ВЕТРОБРАН	11.10	13.40	керамичке пл.	полудиспер.боја/ кер. плочице	полудиспер.боја	
9	КАНЦЕЛАРИЈА 2	21.60	19.10	синтетички каучук	полудиспер.боја	полудиспер.боја	
10	ХОДНИК	20.10	26.70	керамичке пл.	полудиспер.боја/ кер. плочице	полудиспер.боја	
11	ЧАЈNА KUHIЊА	9.50	12.50	керамичке пл.	полудиспер.боја/ кер. плочице	полудиспер.боја	
12.1	СВЛАЧИОНИЦА	10.50	13.10	керамичке пл.	полудиспер.боја/ кер. плочице	полудиспер.боја	
12.2	ТОАЛЕТ И ТУШ КАБИНА	8.60	12.20	керамичке пл.	кер. плочице	полудиспер.боја	
13	СТЕПЕНИШТЕ	8.50	17.60	епоксидни премаз	полудиспер.боја	полудиспер.боја	
13.1	ТЕХНИЧКЕ ПРОСТОРИЈЕ ЕЕ	22.30	21.10	епоксидни премаз	полудиспер.боја	полудиспер.боја	
13.2	ТЕХНИЧКЕ ПРОСТОРИЈЕ ЕЕ	42.70	39.20	епоксидни премаз	полудиспер.боја	полудиспер.боја	
14	ТЕХНИЧКЕ ПРОСТОРИЈЕ	55.50	55.10	епоксидни премаз	полудиспер.боја	полудиспер.боја	
14.1	ТЕХНИЧКЕ ПРОСТОРИЈЕ	16.40	25.10	епоксидни премаз	полудиспер.боја	полудиспер.боја	
15	ПОДСТАНИЦА ГРЕЈАЊА	53.70	33.60	терацо	полудиспер.боја	полудиспер.боја	
16	ОСТАВА	5.30	10.50	бетон	полудиспер.боја	полудиспер.боја	
17	ОСТАВА	10.00	12.90	бетон	полудиспер.боја	полудиспер.боја	
18	ГАРДЕРОБА	13.50	21.50	терацо плочице	полудиспер.боја	полудиспер.боја	
19	ТУШ И УМИВАОНИК	4.70	11.50	терацо плочице	керамичке пл. / полудиспер боја	полудиспер.боја	
20	WC	1.65	5.20	терацо плочице	керамичке пл. / полудиспер боја	полудиспер.боја	
21	ПОДСТАНИЦА ГРЕЈАЊА	73.50	46.50	бетон	полудиспер.боја	полудиспер.боја	
Ukupna neto povr{ina		593.90m²					

BASEMENT

room No	Rooms purpose	Area (m²)	Volume O (m)	Final treatment			
				Floor	Wall	Ceiling	h
1	ENTRY - WIND SCREEN	10.00	13.75	terrazzo tiles	semi-dispersive paint	semi-dispersive paint	
2	SPACE FOR RENTING	74.00	39.90	granit ceramic tiles	semi-dispersive paint	semi-dispersive paint	
3	ROOM 1	6.35	10.10	ceramic tiles	semi-dispersive paint	semi-dispersive paint	
4	ROOM 2	14.40	16.90	ceramic tiles	semi-dispersive paint	semi-dispersive paint	
5	ROOM 3	22.30	21.50	ceramic tiles	semi-dispersive paint	semi-dispersive paint	
6	OFFICE 1	15.80	17.00	synthetic caoutchouc (PVC)	semi-dispersive paint	semi-dispersive paint	
7	CENTRAL MAINTENANCE SERVICE	47.10	30.70	synthetic caoutchouc (PVC)	semi-dispersive paint	semi-dispersive paint	
8	ENTRY - WIND SCREEN	11.10	13.40	ceramic tiles	semi-dispersive paint/ceramic tiles	semi-dispersive paint	
9	OFFICE 2	21.60	19.10	synthetic caoutchouc (PVC)	semi-dispersive paint	semi-dispersive paint	
10	CORRIDOR	20.10	26.70	ceramic tiles	semi-dispersive paint/ceramic tiles	semi-dispersive paint	
11	KITCHENETTE	9.50	12.50	ceramic tiles	semi-dispersive paint/ceramic tiles	semi-dispersive paint	
12.1	DRESSING ROOM	10.50	13.10	ceramic tiles	semi-dispersive paint/ceramic tiles	semi-dispersive paint	
12.2	TOILET AND SHOWER CABIN	8.60	12.20	ceramic tiles	ceramic tiles	semi-dispersive paint	
13	STAIRCASE	8.50	17.60	epoxy coating	semi-dispersive paint	semi-dispersive paint	
13.1	TECHNICAL ROOM	22.30	21.10	epoxy coating	semi-dispersive paint	semi-dispersive paint	
13.2	TECHNICAL ROOM	42.70	39.20	epoxy coating	semi-dispersive paint	semi-dispersive paint	
14	TECHNICAL ROOM	55.50	55.10	epoxy coating	semi-dispersive paint	semi-dispersive paint	
14.1	TECHNICAL ROOM	16.40	25.10	epoxy coating	semi-dispersive paint	semi-dispersive paint	
15	HEATING SUBSTATION	53.70	33.60	terrazzo	semi-dispersive paint	semi-dispersive paint	
16	STORAGE ROOM	5.30	10.50	concrete	semi-dispersive paint	semi-dispersive paint	
17	STORAGE ROOM	10.00	12.90	concrete	semi-dispersive paint	semi-dispersive paint	
18	WOMEN'S WARDROBE	13.50	21.50	terrazzo tiles	semi-dispersive paint	semi-dispersive paint	
19	SHOWER AND SINK	4.70	11.50	terrazzo tiles	semi-dispersive paint/ceramic tiles	semi-dispersive paint	
20	WC	1.65	5.20	terrazzo tiles	semi-dispersive paint/ceramic tiles	semi-dispersive paint	
21	HEATING SUBSTATION	73.50	46.50	concrete	semi-dispersive paint	semi-dispersive paint	
TOTAL NET AREA		593.90m²					

ЛЕГЕНДА
ЗИД ОД ОПЕКЕ
АРМИРАНИ БЕТОН

СПОЉАШЊЕ КОМУНИКАЦИЈЕ				
ВЕЗА СА ПАРТЕРОМ				
бр.пр.	Namena prostorije	Површина П (m²)	Обрада Под	Обрада Зид
C1	STEPENIШТЕ	11.00	камен	термо малтер + фасадна боја
C2	ПРИСТУПНИ ПЛАТО	43.50	штампани бетон	термо малтер + фасадна боја
C3	STEPENIШТЕ	11.00	камен	термо малтер + фасадна боја
C4	STEPENIШТЕ	8.30	камен	термо малтер + фасадна боја
C5	ПРИСТУПНИ ПЛАТО СА ПЕШАЧКОМ РАМПОМ	31.55	штампани бетон	термо малтер + фасадна боја
C5.1	ПРИСТУПНИ ПЛАТО СА ПЕШАЧКОМ РАМПОМ	31.55	штампани бетон	термо малтер + фасадна боја
C6	ПРИСТУПНИ ПЛАТО СА СТЕПЕНИШТЕМ	32.90	штампани бетон	термо малтер + фасадна боја
Ukupna neto povr{ina		169.80		

СПОЉАШЊЕ КОМУНИКАЦИЈЕ				
ВЕЗА СА ПОДРУМОМ				
бр.пр.	Namena prostorije	Површина П (m²)	Обрада Под	Обрада Зид
C7	STEPENIШТЕ	2.55	штампани бетон	термо малтер + фасадна боја
C8	STEPENIШТЕ	11.75	штампани бетон	термо малтер + фасадна боја
C9	STEPENIШТЕ	20.50	штампани бетон	термо малтер + фасадна боја
C10	РАМПА	15.00	штампани бетон	термо малтер + фасадна боја
Ukupna neto povr{ina		49.80		

EXTERNAL COMMUNICATION				
CONNECTION WITH THE GROUND FLOOR				
room No	Rooms purpose	Area (m²)	Final treatment Floor	Final treatment Wall
C1	STAIRCASE	11.00	stone	termal mortar /facade paint stone
C2	ACCESS PLATEAU	43.50	printed concrete	termal mortar /facade paint stone
C3	STAIRCASE	11.00	stone	termal mortar /facade paint stone
C4	STAIRCASE	8.30	stone	termal mortar /facade paint stone
C5	ACCESS PLATEAU WITH PEDESTRIAN RAMP	31.55	printed concrete	termal mortar /facade paint stone
C5.1	ACCESS PLATEAU WITH PEDESTRIAN RAMP	31.55	printed concrete	termal mortar /facade paint stone
C6	ACCESS PLATEAU WITH STAIRCASES	32.90	printed concrete	termal mortar /facade paint stone
TOTAL NET AREA		169.80		

EXTERNAL COMMUNICATION				
CONNECTION WITH THE BASEMENT				
room No	Rooms purpose	Area (m²)	Final treatment Floor	Final treatment Wall
C7	STAIRCASE	2.55	printed concrete	termal mortar /facade paint stone
C8	STAIRCASE	11.77	printed concrete	termal mortar /facade paint stone
C9	STAIRCASE	20.53	printed concrete	termal mortar /facade paint stone
C10	PEDESTRIAN RAMP	15.00	printed concrete	termal mortar /facade paint stone
TOTAL NET AREA		49.80		

ПРИЗЕМЉЕ

бр.пр.	Namena prostorije	Површина П (m²)	Обим О (m)	Обрада Под	Обрада Зид	Обрада Плафон	h
1	ВЕТРОБРАН	9.40	13.40	камен	камен / полудиспер.боја	дрво-касетирано	
2	ВЕТРОБРАН	9.50	13.60	камен	камен / полудиспер.боја	дрво-касетирано	
3	ГЛАВНИ ХОЛ	139.50	47.40	камен	камен / полудиспер.боја	дрво-касетирано	
4	ИНФОРМАЦИЈЕ	10.30	13.50	камен	камен / полудиспер.боја	дрво-касетирано	
4.1	ТРАФИКА	9.50	12.70	камен	камен / полудиспер.боја	дрво-касетирано	
5	OBEZBEЂЕЊЕ	10.30	13.50	камен	камен / полудиспер.боја	дрво-касетирано	
5.1	ИНФОРМАЦИЈЕ	9.50	12.70	камен	камен / полудиспер.боја	дрво-касетирано	
6	TK PROSTORIJA	7.50	11.30	синтетички каучук	камен / полудиспер.боја	монолитни плафон + полудиспер.боја	
7	СТЕПЕНИШТЕ	дато у табели спрата		епоксидни премаз	полудиспер.боја	полудиспер.боја	
8	ЧЕКАОНИЦА	72.90	35.30	терацо плочице	полудиспер. боја	гипс-картонски растер плафон	
9	ЧЕКАОНИЦА ЗА МАЈКУ И ДЕТЕ	18.10	17.20	терацо плочице	полудиспер. боја	гипс-картонски растер плафон	
9.1	ТОАЛЕТ ЗА МАЈКУ И ДЕТЕ	4.90	9.00	гранитна керамика	керамичке пл. / полудиспер боја	влагоотпорне г.к. плоче + полудиспер.боја	
10	ПРЕДПРОСТОР	3.50	7.50	гранитна керамика	керамичке пл. / полудиспер боја	влагоотпорне г.к. плоче + полудиспер.боја	
10.1	ТОАЛЕТ ЗА ПУТНИКЕ МУШКИ	12.40	15.80	гранитна керамика	керамичке пл. / полудиспер боја	влагоотпорне г.к. плоче + полудиспер.боја	
11	ХОДНИК	37.00	33.00	терацо плочице	камен / полудиспер.боја	гипс-картонски растер плафон	
12	БАНКА	27.55	23.00	терацо плочице	полудиспер.боја	монолитни плафон + полудиспер.боја	
13	ВЕТРОБРАН	35.25	25.20	терацо плочице	камен / полудиспер.боја	гипс-картонски растер плафон	
13.1	УЛАЗНИ ХОЛ	24.30	21.00	терацо плочице	камен / полудиспер.боја	гипс-картонски растер плафон	
14	ХОЛ	59.25	37.90	камен	камен / полудиспер.боја	дрво	
14.1	БЛАГАЈНА	35.25	34.70	камен	камен / полудиспер.боја	дрво	
15	БИЛЕТ СЕРВИС - ОСТАЛЕ УСЛУГЕ	16.95	19.30	камен	камен / полудиспер.боја	дрво	
16	СТЕПЕНИШТЕ	7.50	11.00	камене пл.	камен / полудиспер.боја	дрво	
17	ЖЕЛЕЗНИЧКА АГЕНЦИЈСКА БЛАГАЈНА	16.85	19.10	камен	камен / полудиспер.боја	дрво	
18	ВЕТРОБРАН	7.10	10.90	камен	полудиспер.боја	дрво	
18.1	ХОДНИК	19.00	30.20	камен	полудиспер.боја	дрво	
18.2	ПРЕДПРОСТОР	4.15	9.00	камен	полудиспер.боја	дрво	
19	ДОПЛАТНА БЛАГАЈНА	10.55	13.00	камен	полудиспер.боја	дрво	
20	СТАНИЧНА БЛАГАЈНА	15.35	16.00	камен	полудиспер.боја	дрво	
21	КОНДУКТЕРИ	19.30	18.30	камен	полудиспер.боја	дрво	
22	ЧАЈНА КУХИЊА	12.45	15.20	керамичке плочице	керамичке пл. / полудиспер боја	монолитни плафон + полудиспер.боја	
23	ТОАЛЕТ МУШКИ	4.50	8.60	керамичке плочице	керамичке пл. / полудиспер боја	влагоотпорне г.к. плоче + полудиспер.боја	
23.1	ТОАЛЕТ ЖЕНСКИ	4.10	8.40	керамичке плочице	керамичке пл. / полудиспер боја	влагоотпорне г.к. плоче + полудиспер.боја	
24	ПРЕДПРОСТОР	4.55	9.60	гранитна керамика	полудиспер.боја	полудиспер.боја	
24.1	ТЕХНИЧКА ПРОСТОРИЈА	5.10	9.70	синтетички каучук	полудиспер.боја	полудиспер.боја	
25.1	ХОЛ	60.30	35.60	камен	камен / полудиспер.боја	полудиспер.боја	
25.2	ЧЕКАОНИЦА	39.30	27.10	камен	камен / полудиспер.боја	полудиспер.боја	
25.3	ВЕТРОБРАН	9.40	13.40	камен	камен / полудиспер.боја	полудиспер.боја	
26.1	ТРАФИКА	10.20	13.50	камен	камен / полудиспер.боја	полудиспер.боја	
26.2	ИНФОРМАЦИЈЕ	10.20	13.50	камен	камен / полудиспер.боја	полудиспер.боја	
27	СЛУЖБА ЗА ОДРЖАВАЊЕ	10.20	13.50	камен	камен / полудиспер.боја	полудиспер.боја	
28	ВЕТРОБРАН	9.40	13.40	камен	камен / полудиспер.боја	полудиспер.боја	
29.1	INTERNET KAFE — SALA	32.65	23.00	камен	камен / полудиспер.боја	полудиспер.боја	
29.2	KAFE — SЕПАРЕ	10.20	13.50	камен	камен / полудиспер.боја	полудиспер.боја	
29.3	KAFE — КУХИЊА	20.65	24.70	гранитна керамика	гранитна керамика / полудиспер.боја	влагоотпорне г.к. плоче + полудиспер.боја	
29.4	СЛУЖБЕНИ УЛАЗ	4.20	8.30	гранитна керамика	гранитна керамика / полудиспер.боја	влагоотпорне г.к. плоче + полудиспер.боја	
29.5	ПРЕДПРОСТОР	3.60	7.60	гранитна керамика	гранитна керамика / полудиспер.боја	влагоотпорне г.к. плоче + полудиспер.боја	
29.6	ТОАЛЕТ	5.85	10.70	гранитна керамика	гранитна керамика	влагоотпорне г.к. плоче + полудиспер.боја	
29.7	ТРОКАДЕРО	2.40	6.40	гранитна керамика	гранитна керамика	влагоотпорне г.к. плоче + полудиспер.боја	
30	ПРЕДПРОСТОР	4.00	8.00	гранитна керамика	гранитна керамика	влагоотпорне г.к. плоче + полудиспер.боја	
31	ТОАЛЕТ ЗА ОСОБЕ СА ХЕНДИКЕПОМ	3.85	7.90	гранитна керамика	гранитна керамика	влагоотпорне г.к. плоче + полудиспер.боја	
32.1	ТОАЛЕТ ЗА ПУТНИКЕ МУШКИ	12.40	15.00	гранитна керамика	гранитна керамика	влагоотпорне г.к. плоче + полудиспер.боја	
32.2	ТОАЛЕТ ЗА ПУТНИКЕ ЖЕНСКИ	12.40	15.00	гранитна керамика	гранитна керамика	влагоотпорне г.к. плоче + полудиспер.боја	
33	ЧЕКАОНИЦА	71.95	39.00	терацо плочице	камен / полудиспер.боја	дрво-касетирано	
34	СТЕПЕНИШТЕ	16.45	16.40	камен	полудиспер.боја	полудиспер.боја	
34.1	ТЕХНИЧКА ПРОСТОРИЈА	9.80	12.60	синтетички каучук	полудиспер.боја	полудиспер.боја	
35	ХОДНИК	36.50	33.50	терацо плочице	камен / полудиспер.боја	гипс-картонски растер плафон	
36	ПРЕДПРОСТОР	4.50	8.60	гранитна керамика	гранит. керам. / полудиспер боја	влагоотпорне г.к. плоче + полудиспер.боја	
36.1	ТОАЛЕТ ЗА ПУТНИКЕ ЖЕНСКИ	11.50	18.20	гранитна керамика	гранитна керамика	влагоотпорне г.к. плоче + полудиспер.боја	
36.2	ТОАЛЕТ ЗА ОСОБЕ СА ХЕНДИКЕПОМ	3.90	7.90	гранитна керамика	гранитна керамика	влагоотпорне г.к. плоче + полудиспер.боја	
37	ВЕТРОБРАН	10.40	14.40	терацо плочице	полудиспер.боја	гипс-картонски растер плафон	
37.1	СЛУЖБЕНИ УЛАЗ	15.20	16.80	терацо плочице	полудиспер.боја	гипс-картонски растер плафон	
38	ПОШТА	27.55	23.00	гранитна керамика	полудиспер.боја	монолитни плафон + полудиспер.боја	
39.1	ВЕТРОБРАН	12.50	15.20	терацо плочице	камен / полудиспер.боја	монолитни плафон + полудиспер.боја	
39.2	ХОДНИК	12.05	18.30	терацо плочице	полудиспер.боја	полудиспер.боја	
40	ЧAJNA KUHIЊA	5.70	10.30	терацо плочице	керамичке пл. / полудиспер боја	монолитни плафон + полудиспер.боја	
41	КАНЦЕЛАРИЈА MAV	17.15	16.70	ламинат	полудиспер.боја	полудиспер.боја	
42	ТОАЛЕТ МУШКИ	4.45	8.60	керамичке плочице	керамичке пл. / полудиспер боја	влагоотпорне г.к. плоче + полудиспер.боја	
42.1	ТОАЛЕТ ЖЕНСКИ	4.10	8.40	керамичке плочице	керамичке пл. / полудиспер боја	влагоотпорне г.к. плоче + полудиспер.боја	
42.2	ТРОКАДЕРО	2.20	6.20	керамичке плочице	керамичке пл. / полудиспер боја	влагоотпорне г.к. плоче + полудиспер.боја	
43	ТК ПРОСТОРИЈА	9.60	14.20	синтетички каучук	полудиспер.боја	монолитни плафон + полудиспер.боја	
44	ХОДНИК	7.50	13.00	терацо плочице	полудиспер.боја	гипс-картонски растер плафон	
45	КАНЦЕЛАРИЈА	20.50	18.20	синтетички каучук	полудиспер.боја	монолитни плафон + полудиспер.боја	
46	СЕРВЕР САЛА	56.85	31.20	синтетички каучук	полудиспер.боја	гипс-картонски растер плафон	
47	ВЕТРОБРАН	7.45	18.90	терацо плочице	полудиспер.боја	монолитни плафон + полудиспер.боја	
48	КОНТРОЛНО КОМАНДНА СОБА-СУБРЕГИОНАЛНА	19.50	17.70	синтетички каучук	полудиспер.боја	монолитни плафон + полудиспер.боја	
48.1	КОНТРОЛНО КОМАНДНА СОБА-СТАНИЧНА ЗГРАДА	13.70	14.90	синтетички каучук	полудиспер.боја	монолитни плафон + полудиспер.боја	
49	ХОДНИК	18.90	22.20	камен	полудиспер.боја	гипс-картонски растер плафон	
50	ВИП САЛОН	32.25	24.20	ламинат/гранитна керамика	гранитна керамика / полудиспер.боја	гипс-картонски растер плафон	
50.1	ПРЕДПРОСТОР	2.50	6.70	гранитна керамика	гранитна керамика / полудиспер.боја	влагоотпорне г.к. плоче + полудиспер.боја	
50.2	ТОАЛЕТ	2.10	6.00	гранитна керамика	гранитна керамика / полудиспер.боја	влагоотпорне г.к. плоче + полудиспер.боја	
51	ХОДНИК	12.50	23.20	гранитна керамика	полудиспер.боја	гипс-картонски растер плафон	
52	ШЕФ СЕКЦИЈЕ ТКП	14.75	15.90	синтетички каучук	полудиспер.боја	монолитни плафон + полудиспер.боја	
53	НАДЗОРНИК МАШИНОВОЂА	14.75	15.90	синтетички каучук	полудиспер.боја	монолитни плафон + полудиспер.боја	
54	МАШИНОВОЂЕ	21.35	20.50	синтетички каучук	полудиспер.боја	монолитни плафон + полудиспер.боја	
55	SPOЉAШЊI OTPRAVNIK	23.50	19.50	синтетички каучук	полудиспер.боја	монолитни плафон + полудиспер.боја	
56	КАНЦЕЛАРИЈА СКП КОЛСКИ ОТПРАВНИК	18.00	17.50	синтетички каучук	полудиспер.боја	монолитни плафон + полудиспер.боја	
57	ХОДНИК	11.20	21.10	гранитна керамика	полудиспер.боја	гипс-картонски растер плафон	
57.1	ПРЕДПРОСТОР	4.20	8.90	керамичке плочице	керамичке пл. / полудиспер боја	монолитни плафон + полудиспер.боја	
57.2	ГАРДЕРОБА	4.45	8.50	керамичке плочице	керамичке пл. / полудиспер боја	монолитни плафон + полудиспер.боја	
57.3	ТОАЛЕТ	5.85	10.70	керамичке плочице	керамичке пл. / полудиспер боја	влагоотпорне г.к. плоче + полудиспер.боја	
58	МАНЕРВИСТИ	21.40	20.40	синтетички каучук	полудиспер.боја	монолитни плафон + полудиспер.боја	
59	ОСТАВА	4.40	8.90	керамичке плочице	полудиспер.боја	монолитни плафон + полудиспер.боја	
60	ЧАЈНА КУХИЊА	6.75	10.40	керамичке плочице	керамичке пл. / полудиспер боја	монолитни плафон + полудиспер.боја	
61	ПРЕДПРОСТОР	2.70	6.90	керамичке плочице	керамичке пл. / полудиспер боја	гипс-картонски растер плафон	
61.1	ТРОКАДЕРО	5.90	13.20	керамичке плочице	керамичке пл. / полудиспер боја	влагоотпорне г.к. плоче + полудиспер.боја	
61.2	ТОАЛЕТ	3.10	8.00	керамичке плочице	керамичке пл. / полудиспер боја	влагоотпорне г.к. плоче + полудиспер.боја	
61.3	ТОАЛЕТ	3.10	8.00	керамичке плочице	керамичке пл. / полудиспер боја	влагоотпорне г.к. плоче + полудиспер.боја	
62.1	ПРЕДПРОСТОР	2.05	5.90	керамичке плочице	керамичке пл. / полудиспер боја	влагоотпорне г.к. плоче + полудиспер.боја	
62.2	ТОАЛЕТ	1.90	5.60	керамичке плочице	керамичке пл. / полудиспер боја	влагоотпорне г.к. плоче + полудиспер.боја	
62.3	ГАРДЕРОБА	2.50	6.40	керамичке плочице	керамичке пл. / полудиспер боја	влагоотпорне г.к. плоче + полудиспер.боја	
63	СТЕПЕНИШТЕ	9.60	15.50	терацо плочице камен	полудиспер.боја	полудиспер.боја	
64.1	ПРОДАВНИЦА	19.85	19.70	гранитна керамика	полудиспер.боја	монолитни плафон + полудиспер.боја	
64.2	ПРОДАВНИЦА	20.00	22.80	гранитна керамика	полудиспер.боја	монолитни плафон + полудиспер.боја	
65	КАНЦЕЛАРИЈА	8.65	11.80	гранитна керамика	полудиспер.боја	монолитни плафон + полудиспер.боја	
66	КАНЦЕЛАРИЈА СОЦИЈАЛНА СЛУЖБА	19.60	17.70	ламинат	полудиспер.боја	монолитни плафон + полудиспер.боја	
67	ДЕЖУРСТВО СОЦИЈАЛНА СЛУЖБА	10.10	13.30	ламинат	полудиспер.боја	монолитни плафон + полудиспер.боја	
68	ПРЕДПРОСТОР	2.20	6.40	керамичке плочице	полудиспер.боја	монолитни плафон + полудиспер.боја	
68.1	ТОАЛЕТ	5.85	10.70	керамичке плочице	керамичке пл. / полудиспер боја	влагоотпорне г.к. плоче + полудиспер.боја	
69	УЧИОНИЦА	42.56	29.60	гранитна керамика	полудиспер.боја	гипс-картонски растер плафон акустични	
69.1	КАНЦЕЛАРИЈА ШКОЛА	17.15	16.60	ламинат	полудиспер.боја	монолитни плафон + полудиспер.боја	
70	ХОДНИК АУЛА	27.80	21.50	гранитна керамика	полудиспер.боја	гипс-картонски растер плафон	
71	КАНЦЕЛАРИЈА ШКОЛА	17.35	17.00	ламинат	полудиспер.боја	монолитни плафон + полудиспер.боја	
72	ХОДНИК	27.75	45.80	гранитна керамика	полудиспер.боја	гипс-картонски растер плафон	
72.1	УЛАЗНИ ХОДНИК	8.50	12.30	гранитна керамика	полудиспер.боја	гипс-картонски растер плафон	
73	ТЕХНИЧКА ПРОСТОРИЈА	10.65	13.70	синтетички каучук	полудиспер.боја	гипс-картонски растер плафон	
74	СОБА	7.10	10.90	ламинат	полудиспер.боја	монолитни плафон + полудиспер.боја	
74.1	СОБА	7.10	10.90	ламинат	полудиспер.боја	монолитни плафон + полудиспер.боја	
74.2	СОБА	7.10	10.90	ламинат	полудиспер.боја	монолитни плафон + полудиспер.боја	
74.3	СОБА	7.10	10.90	ламинат	полудиспер.боја	монолитни плафон + полудиспер.боја	
75	КАНЦЕЛАРИЈА	17.10	16.90	ламинат	полудиспер.боја	монолитни плафон + полудиспер.боја	
76	УЛАЗНИ ХОДНИК	4.70	9.40	гранитна керамика	полудиспер.боја	монолитни плафон + полудиспер.боја	
77	ЧАЈНА КУХИЊА И ДНЕВНИ БОРАВАК	19.20	19.80	гранитна керамика	керамичке пл. / полудиспер боја	монолитни плафон + полудиспер.боја	
78	ПРЕДПРОСТОР	2.30	6.30	керамичке плочице	керамичке плочице	влагоотпорне г.к. плоче + полудиспер.боја	
79	ТОАЛЕТ ЖЕНСКИ	5.80	10.70	керамичке плочице	керамичке плочице	влагоотпорне г.к. плоче + полудиспер.боја	
80	ТОАЛЕТ МУШКИ	5.80	10.70	керамичке плочице	керамичке плочице	влагоотпорне г.к. плоче + полудиспер.боја	
81	ГАРДЕРОБА ЖЕНСКА	17.60	20.10	керамичке плочице	полудиспер.боја	монолитни плафон + полудиспер.боја	
82	САНИТАРНИ ЧВОР ЖЕНСКЕ ГАРДЕРОБЕ	5.85	10.70	керамичке плочице	керамичке плочице	влагоотпорне г.к. плоче + полудиспер.боја	
83	ГАРДЕРОБА МУШКА	33.65	25.20	керамичке плочице	полудиспер.боја	монолитни плафон + полудиспер.боја	
84	САНИТАРНИ ЧВОР МУШКЕ ГАРДЕРОБЕ	11.50	16.70	керамичке плочице	керамичке плочице	влагоотпорне г.к. плоче + полудиспер.боја	
85	ТРОКАДЕРО	4.10	8.70	керамичке плочице	керамичке пл. / полудиспер боја	влагоотпорне г.к. плоче + полудиспер.боја	
86	ТЕХНИЧКА ПРОСТОРИЈА	3.35	8.70	синтетички каучук	полудиспер.боја	монолитни плафон + полудиспер.боја	
87	УЛАЗНИ ПРЕДПРОСТОР	8.95	14.20	терацо плочице	полудиспер.боја	полудиспер.боја	
87.1	СТЕПЕНИШТЕ	10.50	22.10	терацо плочице	полудиспер.боја	полудиспер.боја	
87.2	ХОДНИК	11.10	20.20	гранитна керамика	полудиспер.боја	гипс-картонски растер плафон	
88	РЕФЕРЕНТ ЗА ЗАШТИТУ НА РАДУ И ЉУДСКЕ РЕСУРСЕ	14.90	15.50	ламинат	полудиспер.боја	монолитни плафон + полудиспер.боја	
89	ПОПИСНА СЛУЖБА	13.95	15.70	ламинат	полудиспер.боја	монолитни плафон + полудиспер.боја	
90	ОБРАЧУНСКА СЛУЖБА	13.40	17.30	ламинат	керамичке пл. / полудиспер боја	монолитни плафон + полудиспер.боја	
91	ТОАЛЕТ	7.50	12.60	керамичке плочице	керамичке пл. / полудиспер боја	влагоотпорне г.к. плоче + полудиспер.боја	
92	ПРИЈЕМ ПРТЉАГА	6.50	10.20	гранитна керамика	полудиспер.боја	гипс-картонски растер плафон	
93	ОДЛАГАЊЕ ПРТЉАГА	17.10	18.10	гранитна керамика	полудиспер.боја	гипс-картонски растер плафон	
94	НАЂЕНЕ СТВАРИ	2.90	7.40	гранитна керамика	полудиспер.боја	гипс-картонски растер плафон	
95	КАНЦЕЛАРИЈА	14.20	21.40	гранитна керамика	полудиспер.боја	гипс-картонски растер плафон	
96	ОДЛАГАЊЕ ПРТЉАГА	34.50	27.20	гранитна керамика	полудиспер.боја	гипс-картонски растер плафон	
UKUPNA NETO POVR{INA		2148.05m²					

GROUND FLOOR

room No	Rooms purpose	Area (m²)	Volume O (m)	Final treatment Floor	Final treatment Wall	Final treatment Ceiling	h
1	ENTRY - WIND SCREEN	9.40	13.40	stone	stone / semi-dispersive paint	wood-coffered	
2	ENTRY - WIND SCREEN	9.50	13.60	stone	stone / semi-dispersive paint	wood-coffered	
3	MAIN HALL	139.50	47.40	stone	stone / semi-dispersive paint	wood-coffered	
4	INFO DESK	10.30	13.50	stone	stone / semi-dispersive paint	wood-coffered	
4.1	NEWSSTAND	9.50	12.70	stone	stone / semi-dispersive paint	wood-coffered	
5	SECURITY	10.30	13.50	stone	stone / semi-dispersive paint	wood-coffered	
5.1	INFO DESK	9.50	12.70	stone	stone / semi-dispersive paint	wood-coffered	
6	ROOM FOR TELECOMMUNICATIONS	7.50	11.30	synthetic caoutchouc (PVC)	stone / semi-dispersive paint	monolith. suspended ceiling/semi-disp. paint	
7	STAIRCASE	shown in the floor plan table		cast floor	semi-dispersive paint	semi-dispersive paint	
8	WAITING ROOM	72.90	35.30	terrazzo tiles	semi-dispersive paint	plasterboard raster ceiling	
9	WAITING ROOM FOR MOTHER AND CHILD	18.10	17.20	terrazzo tiles	semi-dispersive paint	plasterboard raster ceiling	
9.1	TOILET FOR MOTHER AND CHILD	4.90	9.00	granit ceramic tiles	semi-dispersive paint/ceramic tiles	moisture-resistant gypsum board/ semi-dispersive paint	
10	ANTEROOM	3.50	7.50	granit ceramic tiles	semi-dispersive paint/ceramic tiles	moisture-resistant gypsum board/ semi-dispersive paint	
10.1	MEN'S PASSENGER TOILET	12.40	15.80	granit ceramic tiles	semi-dispersive paint/ceramic tiles	moisture-resistant gypsum board/ semi-dispersive paint	
11	CORRIDOR	37.00	33.00	terrazzo tiles	stone / semi-dispersive paint	plasterboard raster ceiling	
12	THE BANK	27.55	23.00	granit ceramic tiles	semi-dispersive paint	monolith. suspended ceiling/semi-disp. paint	
13	ENTRY - WIND SCREEN	35.25	25.20	terrazzo tiles	stone / semi-dispersive paint	plasterboard raster ceiling	
13.1	ENTRANCE HALL	24.30	21.00	terrazzo tiles	stone / semi-dispersive paint	plasterboard raster ceiling	
14	HALL	59.25	37.90	stone	semi-dispersive paint	wood	
14.1	CASHIER	35.25	34.70	stone	semi-dispersive paint	wood	
15	TICKET SERVICE - OTHER SERVICES	16.95	19.30	stone	semi-dispersive paint	wood	
16	STAIRCASE	7.50	11.00	stone	semi-dispersive paint	wood	
17	RAILWAY AGENCY TREASURY	16.85	19.10	stone	semi-dispersive paint	wood	
18	ENTRY - WIND SCREEN	7.10	10.90	stone	semi-dispersive paint	wood	
18.1	CORRIDOR	19.00	30.20	stone	semi-dispersive paint	wood	
18.2	ANTEROOM	4.15	9.00	stone	semi-dispersive paint	wood	
19	ADDITIONAL CASH DESK	10.55	13.00	stone	semi-dispersive paint	wood	
20	STATION CASH REGISTER	15.35	16.00	stone	semi-dispersive paint	wood	
21	CONDUCTORS	19.30	18.30	stone	semi-dispersive paint	wood	
22	KITCHENETTE	12.45	15.20	ceramic tiles	ceramic tiles/semi-dispersive paint	monolith. suspended ceiling/semi-disp. paint	
23	MEN TOILET	4.50	8.60	ceramic tiles	semi-dispersive paint/ceramic tiles	moisture-resistant gypsum board/ semi-dispersive paint	
23.1	WOMEN TOILET	4.10	8.40	ceramic tiles	semi-dispersive paint/ceramic tiles	moisture-resistant gypsum board/ semi-dispersive paint	
24	ANTEROOM	4.55	9.60	granit ceramic tiles	semi-dispersive paint	semi-dispersive paint	
24.1	TECHNICAL ROOM	5.10	9.70	synthetic caoutchouc (PVC)	semi-dispersive paint	semi-dispersive paint	
25.1	HALL	60.30	35.60	stone	stone/ semi-dispersive paint	semi-dispersive paint	
25.2	WAITING ROOM	39.30	27.10	stone	stone/ semi-dispersive paint	semi-dispersive paint	
25.3	ENTRY - WIND SCREEN	9.40	13.40	stone	stone/ semi-dispersive paint	semi-dispersive paint	
26.1	NEWSSTAND	10.20	13.50	stone	stone/ semi-dispersive paint	semi-dispersive paint	
26.2	INFO DESK	10.20	13.50	stone	stone/ semi-dispersive paint	semi-dispersive paint	
27	MAINTENANCE SERVICE	10.20	13.50	stone	stone/ semi-dispersive paint	semi-dispersive paint	
28	ENTRY - WIND SCREEN	9.40	13.40	granit ceramic tiles	stone/ semi-dispersive paint	semi-dispersive paint	
29.1	INTERNET CAFE	32.65	23.00	granit ceramic tiles	stone/ semi-dispersive paint	semi-dispersive paint	
29.2	COFFEE - SEPARE	10.20	13.50	granit ceramic tiles	stone/ semi-dispersive paint	semi-dispersive paint	
29.3	COFFEE - KITCHEN	20.65	24.70	granit ceramic tiles	granit ceramic tiles /semi-dispersive paint	moisture-resistant gypsum board/ semi-dispersive paint	
29.4	OFFICIAL ENTRANCE	4.20	8.30	stone	granit ceramic tiles /semi-dispersive paint	wood-coffered	
29.5	ANTEROOM	3.60	7.60	granit ceramic tiles	granit ceramic tiles /semi-dispersive paint	moisture-resistant gypsum board/ semi-dispersive paint	
29.6	TOILET	5.85	10.70	granit ceramic tiles	granit ceramic tiles	moisture-resistant gypsum board/ semi-dispersive paint	
29.7	TROCADERO	2.40	6.40	granit ceramic tiles	granit ceramic tiles	moisture-resistant gypsum board/ semi-dispersive paint	
30	ANTEROOM	4.00	8.00	granit ceramic tiles	granit ceramic tiles	moisture-resistant gypsum board/ semi-dispersive paint	
31	TOILET FOR PERSONS WITH DISABILITIES	3.85	7.90	granit ceramic tiles	granit ceramic tiles	moisture-resistant gypsum board/ semi-dispersive paint	
32.1	TOILET FOR PASSENGERS MEN'S	12.40	15.00	granit ceramic tiles	granit ceramic tiles	moisture-resistant gypsum board/ semi-dispersive paint	
32.2	TOILET FOR PASSENGERS WOMEN	12.40	15.00	granit ceramic tiles	granit ceramic tiles	moisture-resistant gypsum board/ semi-dispersive paint	
33	WAITING ROOM	71.95	39.00	terrazzo tiles	stone / semi-dispersive paint	wood-coffered	
34	STAIRCASE	16.45	16.40	stone	semi-dispersive paint	semi-dispersive paint	
34.1	TECHNICAL ROOM	9.80	12.60	synthetic caoutchouc (PVC)	semi-dispersive paint	semi-dispersive paint	
35	CORRIDOR	36.50	33.50	terrazzo tiles	stone / semi-dispersive paint	plasterboard raster ceiling	
36	ANTEROOM	4.50	8.60	granit ceramic tiles	granit ceramic tiles /semi-dispersive paint	moisture-resistant gypsum board/ semi-dispersive paint	
36.1	TOILET FOR PASSENGERS WOMEN	11.50	18.20	granit ceramic tiles	semi-dispersive paint/ceramic tiles	moisture-resistant gypsum board/ semi-dispersive paint	
36.2	TOILET FOR PERSONS WITH DISABILITIES	3.90	7.90	granit ceramic tiles	semi-dispersive paint/ceramic tiles	moisture-resistant gypsum board/ semi-dispersive paint	
37	ENTRY - WIND SCREEN	10.40	14.40	terrazzo tiles	semi-dispersive paint	plasterboard raster ceiling	
37.1		15.20	16.80	terrazzo tiles	semi-dispersive paint	plasterboard raster ceiling	
38	THE POST OFFICE	27.55	23.00	granit ceramic tiles	semi-dispersive paint	monolith. suspended ceiling/semi-disp. paint	
39.1	ENTRY - WIND SCREEN	12.50	15.20	terrazzo tiles	stone / semi-dispersive paint	monolith. suspended ceiling/semi-disp. paint	
39.2	CORRIDOR	12.05	18.30	terrazzo tiles	semi-dispersive paint	semi-dispersive paint	
40	KITCHENETTE	5.70	10.30	terrazzo tiles	semi-dispersive paint/ceramic tiles	monolith. suspended ceiling/semi-disp. paint	
41	OFFICE MAV	17.15	16.70	laminate floor	semi-dispersive paint	semi-dispersive paint	
42	MEN TOILET	4.45	8.60	ceramic tiles	semi-dispersive paint/ceramic tiles	moisture-resistant gypsum board/ semi-dispersive paint	
42.1	WOMEN TOILET	4.10	8.40	ceramic tiles	semi-dispersive paint/ceramic tiles	moisture-resistant gypsum board/ semi-dispersive paint	
42.2	TROCADERO	2.20	6.20	ceramic tiles	semi-dispersive paint/ceramic tiles	moisture-resistant gypsum board/ semi-dispersive paint	
43	ROOM FOR TELECOMMUNICATIONS	9.60	14.20	synthetic caoutchouc (PVC)	semi-dispersive paint	monolith. suspended ceiling/semi-disp. paint	
44	CORRIDOR	7.50	13.00	terrazzo tiles	semi-dispersive paint	plasterboard raster ceiling	
45	OFFICE	20.50	18.20	laminate floor	semi-dispersive paint	monolith. suspended ceiling/semi-disp. paint	
46	SERVER ROOM	56.85	31.20	synthetic caoutchouc (PVC)	semi-dispersive paint	plasterboard raster ceiling	
47	ENTRY - WIND SCREEN	7.45	18.90	synthetic caoutchouc (PVC)	semi-dispersive paint	monolith. suspended ceiling/semi-disp. paint	
48	CONTROL COMMAND ROOM -SUBREGIONAL	19.50	17.70	synthetic caoutchouc (PVC)	semi-dispersive paint	monolith. suspended ceiling/semi-disp. paint	
48.1		13.70	14.90	synthetic caoutchouc (PVC)	semi-dispersive paint	monolith. suspended ceiling/semi-disp. paint	
49	CORRIDOR	18.90	22.20	stone	semi-dispersive paint	plasterboard raster ceiling	
50	VIP SALON	32.25	24.20	laminate floor/ granit ceramic tiles	granit ceramic tiles /semi-dispersive paint	plasterboard raster ceiling	
50.1	ANTEROOM	2.50	6.70	granit ceramic tiles	semi-dispersive paint/ceramic tiles	moisture-resistant gypsum board/ semi-dispersive paint	
50.2	TOILET	2.10	6.00	granit ceramic tiles	semi-dispersive paint/ceramic tiles	moisture-resistant gypsum board/ semi-dispersive paint	
51	CORRIDOR	12.50	23.20	granit ceramic tiles	semi-dispersive paint	plasterboard raster ceiling	
52	HEAD OF THE TKP SECTION	14.75	15.90	synthetic caoutchouc (PVC)	semi-dispersive paint	monolith. suspended ceiling/semi-disp. paint	
53	MACHINE DRIVER SUPERVISOR	14.75	15.90	synthetic caoutchouc (PVC)	semi-dispersive paint	monolith. suspended ceiling/semi-disp. paint	
54	MACHINE DRIVERS	21.35	20.50	laminate floor	semi-dispersive paint	monolith. suspended ceiling/semi-disp. paint	
55	EXTERNAL DISPATCHER	23.50	19.50	laminate floor	semi-dispersive paint	monolith. suspended ceiling/semi-disp. paint	
56	WAGON DISTRIBUTION DISPATCHER	18.00	17.50	laminate floor	semi-dispersive paint	monolith. suspended ceiling/semi-disp. paint	
57	CORRIDOR	11.20	21.10	laminate floor	semi-dispersive paint	plasterboard raster ceiling	
57.1	ANTEROOM	4.20	8.90	ceramic tiles	semi-dispersive paint/ceramic tiles	monolith. suspended ceiling/semi-disp. paint	
57.2	WARDROBE	4.45	8.50	ceramic tiles	semi-dispersive paint/ceramic tiles	monolith. suspended ceiling/semi-disp. paint	
57.3	TOILET	5.85	10.70	ceramic tiles	semi-dispersive paint/ceramic tiles	monolith. suspended ceiling/semi-disp. paint	
58	MANERVISTS	21.40	20.40	synthetic caoutchouc (PVC)	semi-dispersive paint	monolith. suspended ceiling/semi-disp. paint	
59	STORAGE ROOM	4.40	8.90	ceramic tiles	semi-dispersive paint	monolith. suspended ceiling/semi-disp. paint	
60	KITCHENETTE	6.75	10.40	ceramic tiles	semi-dispersive paint/ceramic tiles	monolith. suspended ceiling/semi-disp. paint	
61	ANTEROOM	2.70	6.90	ceramic tiles	semi-dispersive paint/ceramic tiles	plasterboard raster ceiling	
61.1	TROCADERO	5.90	13.20	ceramic tiles	semi-dispersive paint/ceramic tiles	moisture-resistant gypsum board/ semi-dispersive paint	
61.2	TOILET	3.10	8.00	ceramic tiles	semi-dispersive paint/ceramic tiles	moisture-resistant gypsum board/ semi-dispersive paint	
61.3	TOILET	3.10	8.00	ceramic tiles	semi-dispersive paint/ceramic tiles	moisture-resistant gypsum board/ semi-dispersive paint	
62.1	ANTEROOM	2.05	5.90	ceramic tiles	semi-dispersive paint/ceramic tiles	moisture-resistant gypsum board/ semi-dispersive paint	
62.2	TOILET	1.90	5.60	ceramic tiles	semi-dispersive paint/ceramic tiles	moisture-resistant gypsum board/ semi-dispersive paint	
62.3	WARDROBE	2.50	6.40	ceramic tiles	semi-dispersive paint/ceramic tiles	moisture-resistant gypsum board/ semi-dispersive paint	
63	STAIRCASE	9.60	15.50	terrazzo tiles/ stone	semi-dispersive paint	semi-dispersive paint	
64.1	THE SHOP	19.85	19.70	granit ceramic tiles	semi-dispersive paint	monolith. suspended ceiling/semi-disp. paint	
64.2	THE SHOP	20.00	22.80	granit ceramic tiles	semi-dispersive paint	monolith. suspended ceiling/semi-disp. paint	
65	OFFICE	8.65	11.80	granit ceramic tiles	semi-dispersive paint	monolith. suspended ceiling/semi-disp. paint	
66	OFFICE SOCIAL SERVICE	19.60	17.70	laminate floor	semi-dispersive paint	monolith. suspended ceiling/semi-disp. paint	
67	ON DUTY SOCIAL SERVICE	10.10	13.30	laminate floor	semi-dispersive paint	monolith. suspended ceiling/semi-disp. paint	
68	ANTEROOM	2.20	6.40	ceramic tiles	semi-dispersive paint	monolith. suspended ceiling/semi-disp. paint	
68.1	TOILET	5.85	10.70	ceramic tiles	semi-dispersive paint/ceramic tiles	monolith. suspended ceiling/semi-disp. paint	
69	CLASSROOM	42.56	29.60	granit ceramic tiles	semi-dispersive paint	plasterboard raster ceiling acoustic	
69.1	SCHOOL OFFICE	17.15	16.60	laminate floor	semi-dispersive paint	plasterboard raster ceiling acoustic	
70	HALL AULA	27.80	21.50	granit ceramic tiles	semi-dispersive paint	plasterboard raster ceiling	
71	SCHOOL OFFICE	17.35	17.00	laminate floor	semi-dispersive paint	monolith. suspended ceiling/semi-disp. paint	
72	CORRIDOR	27.75	45.80	granit ceramic tiles	semi-dispersive paint	plasterboard raster ceiling	
72.1	ENTRANCE HALL	8.50	12.30	granit ceramic tiles	semi-dispersive paint	plasterboard raster ceiling	
73	TECHNICAL ROOM	10.65	13.70	granit ceramic tiles synthetic caoutchouc (PVC)	semi-dispersive paint	plasterboard raster ceiling	
74	ROOM	7.10	10.90	laminate floor	semi-dispersive paint	monolith. suspended ceiling/semi-disp. paint	
74.1	ROOM	7.10	10.90	laminate floor	semi-dispersive paint	monolith. suspended ceiling/semi-disp. paint	
74.2	ROOM	7.10	10.90	laminate floor	semi-dispersive paint	monolith. suspended ceiling/semi-disp. paint	
74.3	ROOM	7.10	10.90	laminate floor	semi-dispersive paint		
75	OFFICE	17.10	16.90	laminate floor	semi-dispersive paint	monolith. suspended ceiling/semi-disp. paint	
76	ENTRANCE HALL	4.70	9.40	granit ceramic tiles	semi-dispersive paint	monolith. suspended ceiling/semi-disp. paint	
77	KITCHENETTE AND LIVING ROOM	19.20	19.80	granit ceramic tiles	ceramic tiles/ semi-dispersive paint	moisture-resistant gypsum board/ semi-dispersive paint	
78	ANTEROOM	2.30	6.30	ceramic tiles	ceramic tiles		
79	WOMEN TOILET	5.80	10.70	ceramic tiles	ceramic tiles		
80	MEN TOILET	5.80	10.70	ceramic tiles	ceramic tiles	moisture-resistant gypsum board/ semi-dispersive paint	
81	WOMEN'S WARDROBE	17.60	20.10	ceramic tiles	semi-dispersive paint	monolith. suspended ceiling/semi-disp. paint	
82	SANITARY KNOT WOMEN'S WARDROBES	5.85	10.70	ceramic tiles	ceramic tiles	moisture-resistant gypsum board/ semi-dispersive paint	
83	MEN'S WARDROBE	33.65	25.20	ceramic tiles	semi-dispersive paint		
84	SANITARY KNOT MEN'S WARDROBES	11.50	16.70	ceramic tiles	ceramic tiles	moisture-resistant gypsum board/ semi-dispersive paint	
85	TROCADERO	4.10	8.70	ceramic tiles	semi-dispersive paint/ceramic tiles	moisture-resistant gypsum board/ semi-dispersive paint	
86	TECHNICAL ROOM	3.35	8.70	synthetic caoutchouc (PVC)	semi-dispersive paint	monolith. suspended ceiling/semi-disp. paint	
87	ENTRANCE HALL	8.95	14.20	terrazzo tiles	semi-dispersive paint	semi-dispersive paint	
87.1	STAIRCASE	10.50	22.10	terrazzo tiles	semi-dispersive paint	semi-dispersive paint	
87.2	CORRIDOR	11.10	20.20	granit ceramic tiles	semi-dispersive paint	plasterboard raster ceiling	
88	OCCUPATIONAL SAFETY AND HUMAN RESOURCES OFFICER	14.90	15.50	laminate floor	semi-dispersive paint		
89	CENSUS SERVICE	13.95	15.70	laminate floor	semi-dispersive paint		
90	ACCOUNTING SERVICE	13.40	17.30	laminate floor	semi-dispersive paint/ceramic tiles		
91	TOILET	7.50	12.60	ceramic tiles	semi-dispersive paint/ceramic tiles	moisture-resistant gypsum board/ semi-dispersive paint	
92	LUGGAGE RECEIPT	6.50	10.20	granit ceramic tiles	semi-dispersive paint	plasterboard raster ceiling	
93	LUGGAGE STORAGE	17.10	18.10	granit ceramic tiles	semi-dispersive paint	plasterboard raster ceiling	
94	THINGS FOUND	2.90	7.40	granit ceramic tiles	semi-dispersive paint	plasterboard raster ceiling	
95	OFFICE	14.20	21.40	granit ceramic tiles	semi-dispersive paint	plasterboard raster ceiling	
96	LUGGAGE STORAGE	34.50	27.20	granit ceramic tiles	semi-dispersive paint	plasterboard raster ceiling	
TOTAL NET AREA		2148.05m²					

ЛЕГЕНДА / LEGEND OF MATERIALS

- ЗИД ОД ОПЕКЕ / brick wall
- ЗИД ОД БЕТОНА / concrete wall
- ТАКТИЛНЕ ТРАКЕ УПОЗОРЕЊА / tactile warning strips
- ТАКТИЛНЕ ТРАКЕ ВОДИЉЕ / tactile guide strips
- УЛАЗ ЗА ЗАПОСЛЕНЕ /EMPLOYEES ENTRANCE
- УЛАЗ ЗА ПУТНИКЕ /PASSANGER ENTRANCE
- КЛУПА /BENCH
- КОРПА ЗА ОТПАТКЕ /LITTER BIN

Пројектант / Designer:
Институт Михајло Пупин доо
Волгина 15, 11000 Београд
www.pupin.rs

Извођач / Contractor: Конзорцијум / Joint Venture:
China Railway International Co., Ltd. Serbia Ogranak Beograd Rajka Mitića 8, 11000 Beograd
China Communication Construction Co.Ltd. Serbia Ogranak Beograd-Savski Venac Paje Adamova 2, 11000 Beograd

Инвеститор / Investor:
Инфраструктура железнице Србије а.д.
Немањина 6, 11000 Београд
www.infrazs.rs

Подизвођач / Subcontractor:
CRSC International Co., LTD. Ogranak Beograd, Majevička 2M, 11080 Zemun

Објекат / Project:
Пруга Београд - Суботица - државна граница (Келебија), ДЕОНИЦА ПРУГЕ НОВИ САД - СУБОТИЦА - ДРЖАВНА ГРАНИЦА (КЕЛЕБИЈА), у Новом Саду, Кисачу, Степановићеву, Змајеву, Врбасу, Ловћенцу, Малом Иђошу, Бачкој Тополи, Жеднику, Наумовићеву и Суботици, у катастарским општинама наведеним на насловној страни техничке документације и на катастарским парцелама према списку приложеном у Главној свесци /

Belgrade - Subotica - State border (Kelebija) railway line, SECTION NOVI SAD - SUBOTICA STATE BORDER (KELEBIJA), at Novi Sad, Kisač, Stepanovićevo, Zmajevo, Vrbas, Lovćenac, Mali Idjoš, Bačka Topola, Žednik, Naumovićevo and Subotica, in cadastral municipalities listed on the cover page of this Design, on cadastral plots listed in General Volume

Врста техничке документације / Technical documentation type:
ПИО/ABD Пројекат изведеног објекта / As-built Design

Ознака и назив дела Пројекта / Designation and name of the part of design:
5/6.13 Дојава пожара и системи техничке заштите - локација Суботица
Fire alarm system and systems of technical protection - location Subotica

Назив цртежа / Drawing name:
Станична зграда - основа приземље - контрола приступа, детекција провале, СОС систем /
Station building - base of the ground floor - access control, intrusion detection, SOS system

Одговорни пројектант / Responsible designer:
Др Горан Димић, дипл.инж.ел.
Број лиценце / License number: 353 P090 18

Сарадници / Associates:
Ненад Петровић, спец.струк.инж.тел.
Михајло Величковић, струк.инж.тел.

Број Пројекта / Design number:	Датум / Date:	Размера / Scale:	Број цртежа / Drawing number:
TS.700.255-5/6.13	Јули / July 2024.	1:100	TS.700.255-5/6.13-06

ПРВИ СПРАТ

бр.пр.	Namena prostorije	Површина П (m²)	Обим О (m)	Обрада Под	Обрада Зид	Обрада Плафон	h
1	СТЕПЕНИШТЕ	8.40	11.95	терацо	полудиспер.боја	полудиспер.боја	
1.1	ХОДНИК	14.30	18.70	терацо плочице	полудиспер.боја	гипс-картонски растер плафон	
1.2	ОДРЖАВАЊЕ	13.65	20.20	керамичке пл.	керамичке пл. / полудиспер боја	влагоотпорне г.к. плоче + полудиспер.боја	
2	ТОАЛЕТ МУШКИ	5.35	12.50	керамичке пл.	керамичке пл. / полудиспер боја	влагоотпорне г.к. плоче + полудиспер.боја	
2.1	ТОАЛЕТ ЖЕНСКИ	2.95	7.90	керамичке пл.	керамичке пл. / полудиспер боја	влагоотпорне г.к. плоче + полудиспер.боја	
3	ХОДНИК	16.40	17.30	терацо плочице	полудиспер.боја	гипс-картонски растер плафон	
4	КУХИЊА	11.40	13.50	керамичке пл.	керамичке пл. / полудиспер боја	монолитни плафон + полудиспер.боја	
5	КАНЦЕЛАРИЈА	8.00	11.50	синтетички каучук	полудиспер.боја	монолитни плафон + полудиспер.боја	
6	ПРИЈЕМ - СТРАНАКА	30.40	22.10	ламинат	полудиспер.боја	монолитни плафон + полудиспер.боја	
7	КАНЦЕЛАРИЈА ШEFA SEKCIJE	41.15	26.40	ламинат	полудиспер.боја	монолитни плафон + полудиспер.боја	
8	КАНЦЕЛАРИЈА ПОМОЋНИКА ШEFA SEKCIJE	30.95	22.70	ламинат	полудиспер.боја	монолитни плафон + полудиспер.боја	
9	КАНЦЕЛАРИЈА [EFA ORGANIZACIONE JEDINICE	20.00	18.10	ламинат	полудиспер.боја	монолитни плафон + полудиспер.боја	
10	ХОДНИК	24.60	28.10	гранитна керамика	полудиспер.боја	гипс-картонски растер плафон	
10.1	САЛА ЗА САСТАНКЕ	71.40	35.90	ламинат	полудиспер.боја	гипс-картонски растер плафон	
11	SKP HODNIK	12.80	15.50	гранитна керамика	полудиспер.боја	монолитни плафон + полудиспер.боја	
11.1	ТЕХНИЧКА ПРОСТОРИЈА	7.80	11.30	синтетички каучук	полудиспер.боја	монолитни плафон + полудиспер.боја	
11.2	SKP КАНЦЕЛАРИЈА	30.95	22.30	ламинат	полудиспер.боја	монолитни плафон + полудиспер.боја	
11.3	SKP КАНЦЕЛАРИЈА	17.25	17.70	ламинат	полудиспер.боја	монолитни плафон + полудиспер.боја	
12	ХОДНИК	12.80	15.50	гранитна керамика	полудиспер.боја	гипс-картонски растер плафон	
12.1	ТЕХНИЧКА ПРОСТОРИЈА	7.80	11.30	синтетички каучук	полудиспер.боја	монолитни плафон + полудиспер.боја	
12.2	КАНЦЕЛАРИЈА	30.95	22.30	ламинат	полудиспер.боја	монолитни плафон + полудиспер.боја	
12.3	КАНЦЕЛАРИЈА	17.25	17.70	ламинат	полудиспер.боја	монолитни плафон + полудиспер.боја	
13	СТЕПЕНИШТЕ	10.95	13.25	камен	полудиспер.боја	полудиспер.боја	
13.1	ХОДНИК	22.40	21.90	терацо плочице	полудиспер.боја	гипс-картонски растер плафон	
14	ТОАЛЕТ МУШКИ	5.35	12.50	керамичке пл.	керамичке пл. / полудиспер боја	влагоотпорне г.к. плоче + полудиспер.боја	
14.1	ТОАЛЕТ ЖЕНСКИ	2.95	7.90	керамичке пл.	керамичке пл. / полудиспер боја	влагоотпорне г.к. плоче + полудиспер.боја	
15	ХОДНИК	16.00	17.00	терацо плочице	полудиспер.боја	гипс-картонски растер плафон	
16	КАНЦЕЛАРИЈА 1	20.90	18.90	ламинат	полудиспер.боја	монолитни плафон + полудиспер.боја	
17	ПРИЈЕМ - СТРАНАКА	32.40	22.85	ламинат	полудиспер.боја	гипс-картонски растер плафон	
18	КАНЦЕЛАРИЈА ШEFA SEKCIJE	41.15	26.40	ламинат	полудиспер.боја	гипс-картонски растер плафон	
19	КАНЦЕЛАРИЈА ПОМОЋНИКА ШEFA SEKCIJE	30.95	22.30	ламинат	полудиспер.боја	монолитни плафон + полудиспер.боја	
20	КАНЦЕЛАРИЈА [EFA ORGANIZACIONE JEDINICE	18.10	17.35	ламинат	полудиспер.боја	монолитни плафон + полудиспер.боја	
21	ГАРДЕРОБА	8.30	11.60	синтетички каучук	полудиспер.боја	монолитни плафон + полудиспер.боја	
22	КУХИЊА	8.45	11.70	керамичке пл.	керамичке пл. / полудиспер боја	монолитни плафон + полудиспер.боја	
23	ПРЕДПРОСТОР	5.30	12.10	керамичке пл.	керамичке пл. / полудиспер боја	монолитни плафон + полудиспер.боја	
23.1	ТОАЛЕТ	5.30	11.90	керамичке пл.	керамичке пл. / полудиспер боја	влагоотпорне г.к. плоче + полудиспер.боја	
23.2	ТОАЛЕТ	5.30	11.90	керамичке пл.	керамичке пл. / полудиспер боја	влагоотпорне г.к. плоче + полудиспер.боја	
24	СТЕПЕНИШТЕ	дато у табели приземља		терацо	полудиспер.боја	полудиспер.боја	
25	ПРЕДПРОСТОР	3.90	8.80	керамичке пл.	полудиспер.боја	гипс-картонски растер плафон	
26	ИТ УЛАЗ	4.30	8.70	синтетички каучук	полудиспер.боја	монолитни плафон + полудиспер.боја	
27	ИТ ОПРЕМА	6.40	11.10	синтетички каучук	полудиспер.боја	монолитни плафон + полудиспер.боја	
28	ИТ КАНЦЕЛАРИЈА	14.30	15.30	синтетички каучук	полудиспер.боја	монолитни плафон + полудиспер.боја	
29	ХОДНИК	15.50	25.10	керамичке пл.	полудиспер.боја	гипс-картонски растер плафон	
30	СЛУЖБА ЗА ОДРЖАВАЊЕ	5.00	10.80	керамичке пл.	керамичке пл.	влагоотпорне г.к. плоче + полудиспер.боја	
31	ТОАЛЕТ	6.45	10.20	керамичке пл.	керамичке пл. / полудиспер боја	влагоотпорне г.к. плоче + полудиспер.боја	
32	КУХИЊА	7.70	11.10	керамичке пл.	керамичке пл. / полудиспер боја	монолитни плафон + полудиспер.боја	
33	КАНЦЕЛАРИЈА	15.40	16.70	ламинат	полудиспер.боја	монолитни плафон + полудиспер.боја	
34	КАНЦЕЛАРИЈА	17.55	17.90	ламинат	полудиспер.боја	монолитни плафон + полудиспер.боја	
35	КАНЦЕЛАРИЈА	26.60	21.00	ламинат	полудиспер.боја	монолитни плафон + полудиспер.боја	
36	ПРИЈЕМ - СТРАНАКА	14.05	15.20	ламинат	полудиспер.боја	монолитни плафон + полудиспер.боја	
37	КАНЦЕЛАРИЈА	15.05	16.00	ламинат	полудиспер.боја	монолитни плафон + полудиспер.боја	
38	ХОДНИК	7.10	12.50	терацо плочице	полудиспер.боја	гипс-картонски растер плафон	
38.1	СТЕПЕНИШТЕ	10.15	13.30	терацо	полудиспер.боја	полудиспер.боја	
39	ТОАЛЕТ	4.90	11.50	керамичке пл.	керамичке пл. / полудиспер боја	влагоотпорне г.к. плоче + полудиспер.боја	
40	КУХИЊА	7.70	11.20	керамичке пл.	керамичке пл. / полудиспер боја	монолитни плафон + полудиспер.боја	
41	ПРИЈЕМ - СТРАНАКА	20.00	18.70	ламинат	полудиспер.боја	гипс-картонски растер плафон	
42	КАНЦЕЛАРИЈА	23.25	19.40	ламинат	полудиспер.боја	монолитни плафон + полудиспер.боја	
43	КАНЦЕЛАРИЈА	16.50	16.70	ламинат	полудиспер.боја	монолитни плафон + полудиспер.боја	
Ukupna neto povr{ina		910.50m²					

ЛЕГЕНДА

- ЗИД ОД ОПЕКЕ
- ЧELIЧNI PLASTIFICIRANI TALASASTI LIM 0.07CM
- LEXAN "thermoclier"

Пројектант / Designer:
Институт Михајло Пупин доо
Волгина 15, 11000 Београд
www.pupin.rs

Извођач / Contractor: Конзорцијум / Joint Venture:
China Railway International Co., Ltd.
Serbia Ogranak Beograd
Rajka Mitića 8, 11000 Beograd
China Communication Construction Co.Ltd.
Serbia Ogranak Beograd-Savski Venac
Paje Adamova 2, 11000 Beograd

Инвеститор / Investor:
Инфраструктура железнице Србије а.д.
Немањина 6, 11000 Београд
www.infrazs.rs

Подизвођач / Subcontractor:
CRSC International Co., LTD.
Ogranak Beograd,
Majevička 2M, 11080 Zemun

Објекат / Project:
Пруга Београд - Суботица - државна граница (Келебија), ДЕОНИЦА ПРУГЕ НОВИ САД - СУБОТИЦА - ДРЖАВНА ГРАНИЦА (КЕЛЕБИЈА), у Новом Саду, Кисачу, Степановићеву, Змајеву, Врбасу, Ловћенцу, Малом Иђошу, Бачкој Тополи, Жеднику, Наумовићеву и Суботици, у катастарским општинама наведеним на насловној страни техничке документације и на катастарским парцелама према списку приложеном у Главној свесци /

Belgrade - Subotica - State border (Kelebija) railway line, SECTION NOVI SAD - SUBOTICA STATE BORDER (KELEBIJA), at Novi Sad, Kisač, Stepanovićevo, Zmajevo, Vrbas, Lovćenac, Mali Idjoš, Bačka Topola, Žednik, Naumovićevo and Subotica, in cadastral municipalities listed on the cover page of this Design, on cadastral plots listed in General Volume

Врста техничке документације / Technical documentation type:
ПИО/ABD Пројекат изведеног објекта / As-built Design

Ознака и назив дела Пројекта / Designation and name of the part of design:
5/6.13 Дојава пожара и системи техничке заштите - локација Суботица
Fire alarm system and systems of technical protection - location Subotica

Назив цртежа / Drawing name:
Станична зграда - основа спрата - контрола приступа, детекција провале, СОС систем /
Station building - base of the first floor - access control, intrusion detection, SOS system

Одговорни пројектант / Responsible designer:
Др Горан Димић, дипл.инж.ел.
Број лиценце / License number: 353 P090 18

Сарадници / Associates:
Ненад Петровић, спец.струк.инж.тел.
Михајло Величковић, струк.инж.тел.

Број Пројекта / Design number:	Датум / Date:	Размера / Scale:	Број цртежа / Drawing number:
TS.700.255-5/6.13	Јули / July 2024.	1:100	TS.700.255-5/6.13-07

————	K6.1	J-H(St)H 2x2x0,8mm
— — — —	K6.2	NHXHX FE180/E30 3x1,5mm²
—·—·—·—	K6.3	NHXHX FE180/E90 3x1,5mm²
	K6.4	NHXHX FE180/E90 3x1,5mm²
—— · · ——	K6.5	JE-H(St)H FE180/E90 5x2x0,8mm
—·—·—·—	K6.6	JE-H(St)H FE180/E90 2x2x0,8mm
	K6.7	TK 59 M 5x4x0,8mm
	K6.8	PP00 3x1,5mm²

Један кабл система се води кроз цев Ø16, а два или више кроз цев Ø36.

One cable is laid in one Ø16 pipe, two or more in Ø35 pipe.

ПОДРУМ

бр.пр.	Namena prostorije	Површина П (m²)	Обим О (m)	Обрада		
				Под	Зид	Плафон
1	ВЕТРОБРАН	10.00	13.75	терацо плочице	полудиспер.боја	полудиспер.боја
2	ПРОСТОР ЗА ИЗНАЈМЉИВАЊЕ	74.00	39.90	геанитна керамика	полудиспер.боја	полудиспер.боја
3	ПРОСТОРИЈА 1	6.35	10.10	керамичке пл.	полудиспер.боја	полудиспер.боја
4	ПРОСТОРИЈА 2	14.40	16.90	керамичке пл.	полудиспер.боја	полудиспер.боја
5	ПРОСТОРИЈА 3	22.30	21.50	керамичке пл.	полудиспер.боја	полудиспер.боја
6	КАНЦЕЛАРИЈА 1	15.80	17.00	синтетички каучук	полудиспер.боја	полудиспер.боја
7	ПРОСТОРИЈА ЗА УПС	47.10	30.70	синтетички каучук	полудиспер.боја	полудиспер.боја
8	ВЕТРОБРАН	11.10	13.40	керамичке пл.	полудиспер.боја/ кер. плочице	полудиспер.боја
9	КАНЦЕЛАРИЈА 2	21.60	19.10	синтетички каучук	полудиспер.боја	полудиспер.боја
10	ХОДНИК	20.10	26.70	керамичке пл.	полудиспер.боја/ кер. плочице	полудиспер.боја
11	ЧАЈNA KUHIЊA	9.50	12.50	керамичке пл.	полудиспер.боја/ кер. плочице	полудиспер.боја
12.1	СВЛАЧИОНИЦА	10.50	13.10	керамичке пл.	полудиспер.боја/ кер. плочице	полудиспер.боја
12.2	ТОАЛЕТ И ТУШ КАБИНА	8.60	12.20	керамичке пл.	кер. плочице	полудиспер.боја
13	СТЕПЕНИШТЕ	8.50	17.60	епоксидни премаз	полудиспер.боја	полудиспер.боја
13.1	ТЕХНИЧКЕ ПРОСТОРИЈЕ ЕЕ	22.30	21.10	епоксидни премаз	полудиспер.боја	полудиспер.боја
13.2	ТЕХНИЧКЕ ПРОСТОРИЈЕ ЕЕ	42.70	39.20	епоксидни премаз	полудиспер.боја	полудиспер.боја
14	ТЕХНИЧКЕ ПРОСТОРИЈЕ	55.50	55.10	епоксидни премаз	полудиспер.боја	полудиспер.боја
14.1	ТЕХНИЧКЕ ПРОСТОРИЈЕ	16.40	25.10	епоксидни премаз	полудиспер.боја	полудиспер.боја
15	ПОДСТАНИЦА ГРЕЈАЊА	53.70	33.60	терацо	полудиспер.боја	полудиспер.боја
16	ОСТАВА	5.30	10.50	бетон	полудиспер.боја	полудиспер.боја
17	ОСТАВА	10.00	12.90	бетон	полудиспер.боја	полудиспер.боја
18	ГАРДЕРОБА	13.50	21.50	терацо плочице	полудиспер.боја	полудиспер.боја
19	ТУШ И УМИВАОНИК	4.70	11.50	терацо плочице	керамичке пл. / полудиспер боја	полудиспер.боја
20	WC	1.65	5.20	терацо плочице	керамичке пл. / полудиспер боја	полудиспер.боја
21	ПОДСТАНИЦА ГРЕЈАЊА	73.50	46.50	бетон	полудиспер.боја	полудиспер.боја
Ukupna neto povr{ina		593.90m²				

BASEMENT

room No	Rooms purpose	Area (m²)	Volume O (m)	Final treatment		
				Floor	Wall	Ceiling
1	ENTRY - WIND SCREEN	10.00	13.75	terrazzo tiles	semi-dispersive paint	semi-dispersive paint
2	SPACE FOR RENTING	74.00	39.90	granit ceramic tiles	semi-dispersive paint	semi-dispersive paint
3	ROOM 1	6.35	10.10	ceramic tiles	semi-dispersive paint	semi-dispersive paint
4	ROOM 2	14.40	16.90	ceramic tiles	semi-dispersive paint	semi-dispersive paint
5	ROOM 3	22.30	21.50	ceramic tiles	semi-dispersive paint	semi-dispersive paint
6	OFFICE 1	15.80	17.00	synthetic caoutchouc (PVC)	semi-dispersive paint	semi-dispersive paint
7	TECHNICAL ROOM(UPS)	47.10	30.70	synthetic caoutchouc (PVC)	semi-dispersive paint	semi-dispersive paint
8	ENTRY - WIND SCREEN	11.10	13.40	ceramic tiles	semi-dispersive paint/ceramic tiles	semi-dispersive paint
9	OFFICE 2	21.60	19.10	synthetic caoutchouc (PVC)	semi-dispersive paint	semi-dispersive paint
10	CORRIDOR	20.10	26.70	ceramic tiles	semi-dispersive paint/ceramic tiles	semi-dispersive paint
11	KITCHENETTE	9.50	12.50	ceramic tiles	semi-dispersive paint/ceramic tiles	semi-dispersive paint
12.1	DRESSING ROOM	10.50	13.10	ceramic tiles	semi-dispersive paint/ceramic tiles	semi-dispersive paint
12.2	TOILET AND SHOWER CABIN	8.60	12.20	ceramic tiles	ceramic tiles	semi-dispersive paint
13	STAIRCASE	8.50	17.60	epoxy coating	semi-dispersive paint	semi-dispersive paint
13.1	TECHNICAL ROOM	22.30	21.10	epoxy coating	semi-dispersive paint	semi-dispersive paint
13.2	TECHNICAL ROOM	42.70	39.20	epoxy coating	semi-dispersive paint	semi-dispersive paint
14	TECHNICAL ROOM	55.50	55.10	epoxy coating	semi-dispersive paint	semi-dispersive paint
14.1	TECHNICAL ROOM	16.40	25.10	epoxy coating	semi-dispersive paint	semi-dispersive paint
15	HEATING SUBSTATION	53.70	33.60	terrazzo	semi-dispersive paint	semi-dispersive paint
16	STORAGE ROOM	5.30	10.50	concrete	semi-dispersive paint	semi-dispersive paint
17	STORAGE ROOM	10.00	12.90	concrete	semi-dispersive paint	semi-dispersive paint
18	WOMEN'S WARDROBE	13.50	21.50	terrazzo tiles	semi-dispersive paint	semi-dispersive paint
19	SHOWER AND SINK	4.70	11.50	terrazzo tiles	semi-dispersive paint/ceramic tiles	semi-dispersive paint
20	WC	1.65	5.20	terrazzo tiles	semi-dispersive paint/ceramic tiles	semi-dispersive paint
21	HEATING SUBSTATION	73.50	46.50	concrete	semi-dispersive paint	semi-dispersive paint
TOTAL NET AREA		593.90m²				

Пројектант / Designer:
Институт Михајло Пупин доо
Волгина 15, 11000 Београд
www.pupin.rs

Инвеститор / Investor:
Инфраструктура железнице Србије а.д.
Немањина 6, 11000 Београд
www.infrazs.rs

Извођач / Contractor: Конзорцијум / Joint Venture:
China Railway International Co., Ltd.
Serbia Ogranak Beograd
Rajka Mitića 8, 11000 Beograd
China Communication Construction Co.Ltd.
Serbia Ogranak Beograd-Savski Venac
Paje Adamova 2, 11000 Beograd

Подизвођач / Subcontractor:
CRSC International Co., LTD.
Ogranak Beograd,
Majevička 2M, 11080 Zemun

Објекат / Project:
Пруга Београд - Суботица - државна граница (Келебија), ДЕОНИЦА ПРУГЕ НОВИ САД - СУБОТИЦА - ДРЖАВНА ГРАНИЦА (КЕЛЕБИЈА), у Новом Саду, Кисачу, Степановићеву, Змајеву, Врбасу, Ловћенцу, Малом Иђошу, Бачкој Тополи, Жеднику, Наумовићеву и Суботици, у катастарским општинама наведеним на насловној страни техничке документације и на катастарским парцелама према списку приложеном у Главној свесци /

Belgrade - Subotica - State border (Kelebija) railway line, SECTION NOVI SAD - SUBOTICA STATE BORDER (KELEBIJA), at Novi Sad, Kisač, Stepanovićevo, Zmajevo, Vrbas, Lovćenac, Mali Idjoš, Bačka Topola, Žednik, Naumovićevo and Subotica, in cadastral municipalities listed on the cover page of this Design, on cadastral plots listed in General Volume

Врста техничке документације / Technical documentation type:
ПИО/ABD Пројекат изведеног објекта / As-built Design

Ознака и назив дела Пројекта / Designation and name of the part of design:
5/6.13 Дојава пожара и системи техничке заштите - локација Суботица
Fire alarm system and systems of technical protection - location Subotica

Назив цртежа / Drawing name:
Станична зграда - основа подрум - АДП /
Station building - base of the basement - AFD

Одговорни пројектант / Responsible designer:
Др Горан Димић, дипл.инж.ел.
Број лиценце / License number: 353 P090 18

Сарадници / Associates:
Ненад Петровић, спец.струк.инж.тел.
Михајло Величковић, струк.инж.тел.

Број Пројекта / Design number:	Датум / Date:	Размера / Scale:	Број цртежа / Drawing number:
TS.700.255-5/6.13	Јули / July 2024.	1:100	TS.700.255-5/6.13-08

———	K6.1	J-H(St)H 2x2x0,8mm
— — — —	K6.2	NHXHX FE180/E30 3x1,5mm²
—·—·—·—	K6.3	NHXHX FE180/E90 3x1,5mm²
	K6.4	NHXHX FE180/E90 3x1,5mm²
—— · · ——	K6.5	JE-H(St)H FE180/E90 5x2x0,8mm
—·—·—·—	K6.6	JE-H(St)H FE180/E90 2x2x0,8mm
	K6.7	TK 59 M 5x4x0,8mm
	K6.8	PP00 3x1,5mm²

Један кабл система се води кроз цев Ø16, а два или више кроз цев Ø36.
One cable is laid in one Ø16 pipe, two or more in Ø35 pipe.

ПРИЗЕМЉЕ

бр.пр.	Namena prostorije	Површина П (m²)	Обим О (m)	Обрада: Под	Обрада: Зид	Обрада: Плафон	h
1	ВЕТРОБРАН	9.40	13.40	камен	камен / полудиспер.боја	дрво-касетирано	
2	ВЕТРОБРАН	9.50	13.60	камен	камен / полудиспер.боја	дрво-касетирано	
3	ГЛАВНИ ХОЛ	139.50	47.40	камен	камен / полудиспер.боја	дрво-касетирано	
4	ИНФОРМАЦИЈЕ	10.30	13.50	камен	камен / полудиспер.боја	дрво-касетирано	
4.1	ТРАФИКА	9.50	12.70	камен	камен / полудиспер.боја	дрво-касетирано	
5	ОБЕЗБЕЂЕЊЕ	10.30	13.50	камен	камен / полудиспер.боја	дрво-касетирано	
5.1	ИНФОРМАЦИЈЕ	9.50	12.70	камен	камен / полудиспер.боја	дрво-касетирано	
6	TK PROSTORIJA	7.50	11.30	синтетички каучук	камен / полудиспер.боја	монолитни плафон + полудиспер.боја	
7	СТЕПЕНИШТЕ	дато у табели спрата		епоксидни премаз	полудиспер.боја	полудиспер.боја	
8	ЧЕКАОНИЦА	72.90	35.30	терацо плочице	полудиспер. боја	гипс-картонски растер плафон	
9	ЧЕКАОНИЦА ЗА МАЈКУ И ДЕТЕ	18.10	17.20	терацо плочице	полудиспер. боја	гипс-картонски растер плафон	
9.1	ТОАЛЕТ ЗА МАЈКУ И ДЕТЕ	4.90	9.00	гранитна керамика	керамичке пл. / полудиспер боја	влагоотпорне г.к. плоче + полудиспер.боја	
10	ПРЕДПРОСТОР	3.50	7.50	гранитна керамика	керамичке пл. / полудиспер боја	влагоотпорне г.к. плоче + полудиспер.боја	
10.1	ТОАЛЕТ ЗА ПУТНИКЕ МУШКИ	12.40	15.80	гранитна керамика	керамичке пл. / полудиспер боја	влагоотпорне г.к. плоче + полудиспер.боја	
11	ХОДНИК	37.00	33.00	терацо плочице	камен / полудиспер.боја	гипс-картонски растер плафон	
12	БАНКА	27.55	23.00	терацо плочице	полудиспер.боја	монолитни плафон + полудиспер.боја	
13	ВЕТРОБРАН	35.25	25.20	терацо плочице	камен / полудиспер.боја	гипс-картонски растер плафон	
13.1	УЛАЗНИ ХОЛ	24.30	21.00	терацо плочице	камен / полудиспер.боја	гипс-картонски растер плафон	
14	ХОЛ	59.25	37.90	камен	камен / полудиспер.боја	дрво	
14.1	БЛАГАЈНА	35.25	34.70	камен	камен / полудиспер.боја	дрво	
15	БИЛЕТ СЕРВИС - ОСТАЛЕ УСЛУГЕ	16.95	19.30	камен	камен / полудиспер.боја	дрво	
16	СТЕПЕНИШТЕ	7.50	11.00	камене пл.	камен / полудиспер.боја	дрво	
17	ЖЕЛЕЗНИЧКА АГЕНЦИЈСКА БЛАГАЈНА	16.85	19.10	камен	камен / полудиспер.боја	дрво	
18	ВЕТРОБРАН	7.10	10.90	камен	полудиспер.боја	дрво	
18.1	ХОДНИК	19.00	30.20	камен	полудиспер.боја	дрво	
18.2	ПРЕДПРОСТОР	4.15	9.00	камен	полудиспер.боја	дрво	
19	ДОПЛАТНА БЛАГАЈНА	10.55	13.00	камен	полудиспер.боја	дрво	
20	СТАНИЧНА БЛАГАЈНА	15.35	16.00	камен	полудиспер.боја	дрво	
21	КОНДУКТЕРИ	19.30	18.30	камен	полудиспер.боја	дрво	
22	ЧАЈНА КУХИЊА	12.45	15.20	керамичке плочице	керамичке пл. / полудиспер боја	монолитни плафон + полудиспер.боја	
23	ТОАЛЕТ МУШКИ	4.50	8.60	керамичке плочице	керамичке пл. / полудиспер боја	влагоотпорне г.к. плоче + полудиспер.боја	
23.1	ТОАЛЕТ ЖЕНСКИ	4.10	8.40	керамичке плочице	керамичке пл. / полудиспер боја	влагоотпорне г.к. плоче + полудиспер.боја	
23.2	ТРОКАДЕРО	2.20	6.20	керамичке плочице	керамичке пл. / полудиспер боја	влагоотпорне г.к. плоче + полудиспер.боја	
24	ПРЕДПРОСТОР	4.55	9.60	гранитна керамика	полудиспер.боја	полудиспер.боја	
24.1	ТЕХНИЧКА ПРОСТОРИЈА	5.10	9.70	синтетички каучук	полудиспер.боја	полудиспер.боја	
25.1	ХОЛ	60.30	35.60	камен	камен / полудиспер.боја	полудиспер.боја	
25.2	ЧЕКАОНИЦА	39.30	27.10	камен	камен / полудиспер.боја	полудиспер.боја	
25.3	ВЕТРОБРАН	9.40	13.40	камен	камен / полудиспер.боја	полудиспер.боја	
26.1	ТРАФИКА	10.20	13.50	камен	камен / полудиспер.боја	полудиспер.боја	
26.2	ИНФОРМАЦИЈЕ	10.20	13.50	камен	камен / полудиспер.боја	полудиспер.боја	
27	СЛУЖБА ЗА ОДРЖАВАЊЕ	10.20	13.50	камен	камен / полудиспер.боја	полудиспер.боја	
28	ВЕТРОБРАН	9.40	13.40	камен	камен / полудиспер.боја	полудиспер.боја	
29.1	INTERNET KAFE – SALA	32.65	23.00	камен	камен / полудиспер.боја	полудиспер.боја	
29.2	KAFE – SEПАРЕ	10.20	13.50	камен	камен / полудиспер.боја	полудиспер.боја	
29.3	KAFE – КУХИЊА	20.65	24.70	гранитна керамика	гранитна керамика / полудиспер.боја	влагоотпорне г.к. плоче + полудиспер.боја	
29.4	СЛУЖБЕНИ УЛАЗ	4.20	8.30	гранитна керамика	гранитна керамика / полудиспер.боја	влагоотпорне г.к. плоче + полудиспер.боја	
29.5	ПРЕДПРОСТОР	3.60	7.60	гранитна керамика	гранитна керамика / полудиспер.боја	влагоотпорне г.к. плоче + полудиспер.боја	
29.6	ТОАЛЕТ	5.85	10.70	гранитна керамика	гранитна керамика	влагоотпорне г.к. плоче + полудиспер.боја	
29.7	ТРОКАДЕРО	2.40	6.40	гранитна керамика	гранитна керамика	влагоотпорне г.к. плоче + полудиспер.боја	
30	ПРЕДПРОСТОР	4.00	8.00	гранитна керамика	гранитна керамика	влагоотпорне г.к. плоче + полудиспер.боја	
31	ТОАЛЕТ ЗА ОСОБЕ СА ХЕНДИКЕПОМ	3.85	7.90	гранитна керамика	гранитна керамика	влагоотпорне г.к. плоче + полудиспер.боја	
32.1	ТОАЛЕТ ЗА ПУТНИКЕ МУШКИ	12.40	15.00	гранитна керамика	гранитна керамика	влагоотпорне г.к. плоче + полудиспер.боја	
32.2	ТОАЛЕТ ЗА ПУТНИКЕ ЖЕНСКИ	12.40	15.00	гранитна керамика	гранитна керамика	влагоотпорне г.к. плоче + полудиспер.боја	
33	ЧЕКАОНИЦА	71.95	39.00	терацо плочице	камен / полудиспер.боја	дрво-касетирано	
34	СТЕПЕНИШТЕ	16.45	16.40	камен	полудиспер.боја	полудиспер.боја	
34.1	ТЕХНИЧКА ПРОСТОРИЈА	9.80	12.60	синтетички каучук	полудиспер.боја	полудиспер.боја	
35	ХОДНИК	36.50	33.50	терацо плочице	камен / полудиспер.боја	гипс-картонски растер плафон	
36	ПРЕДПРОСТОР	4.50	8.60	гранитна керамика	гранит. керам. / полудиспер боја	влагоотпорне г.к. плоче + полудиспер.боја	
36.1	ТОАЛЕТ ЗА ПУТНИКЕ ЖЕНСКИ	11.50	18.20	гранитна керамика	гранитна керамика	влагоотпорне г.к. плоче + полудиспер.боја	
36.2	ТОАЛЕТ ЗА ОСОБЕ СА ХЕНДИКЕПОМ	3.90	7.90	гранитна керамика	гранитна керамика	влагоотпорне г.к. плоче + полудиспер.боја	
37	ВЕТРОБРАН	10.40	14.40	терацо плочице	полудиспер.боја	гипс-картонски растер плафон	
37.1	СЛУЖБЕНИ УЛАЗ	15.20	16.80	терацо плочице	полудиспер.боја	гипс-картонски растер плафон	
38	ПОШТА	27.55	23.00	гранитна керамика	полудиспер.боја	монолитни плафон + полудиспер.боја	
39.1	ВЕТРОБРАН	12.50	15.20	терацо плочице	камен / полудиспер.боја	монолитни плафон + полудиспер.боја	
39.2	ХОДНИК	12.05	18.30	терацо плочице	полудиспер.боја	полудиспер.боја	
40	ЧАЈНА KUHIЊА	5.70	10.30	терацо плочице	керамичке пл. / полудиспер боја	монолитни плафон + полудиспер.боја	
41	КАНЦЕЛАРИЈА MAV	17.15	16.70	ламинат	полудиспер.боја	полудиспер.боја	
42	ТОАЛЕТ МУШКИ	4.45	8.60	керамичке плочице	керамичке пл. / полудиспер боја	влагоотпорне г.к. плоче + полудиспер.боја	
42.1	ТОАЛЕТ ЖЕНСКИ	4.10	8.40	керамичке плочице	керамичке пл. / полудиспер боја	влагоотпорне г.к. плоче + полудиспер.боја	
42.2	ТРОКАДЕРО	2.20	6.20	керамичке плочице	керамичке пл. / полудиспер боја	влагоотпорне г.к. плоче + полудиспер.боја	
43	ТК ПРОСТОРИЈА	9.60	14.20	синтетички каучук	полудиспер.боја	монолитни плафон + полудиспер.боја	
44	ХОДНИК	7.50	13.00	терацо плочице	полудиспер.боја	гипс-картонски растер плафон	
45	КАНЦЕЛАРИЈА	20.50	18.20	синтетички каучук	полудиспер.боја	монолитни плафон + полудиспер.боја	
46	СЕРВЕР САЛА	56.85	31.20	синтетички каучук	полудиспер.боја	гипс-картонски растер плафон	
47	ВЕТРОБРАН	7.45	18.90	терацо плочице	полудиспер.боја	монолитни плафон + полудиспер.боја	
48	КОНТРОЛНО КОМАНДНА СОБА-СУБРЕГИОНАЛНА	19.50	17.70	синтетички каучук	полудиспер.боја	монолитни плафон + полудиспер.боја	
48.1	КОНТРОЛНО КОМАНДНА СОБА-СТАНИЧНА ЗГРАДА	13.70	14.90	синтетички каучук	полудиспер.боја	монолитни плафон + полудиспер.боја	
49	ХОДНИК	18.90	22.20	камен	полудиспер.боја	гипс-картонски растер плафон	
50	ВИП САЛОН	32.25	24.20	ламинат/гранитна керамика	гранитна керамика / полудиспер.боја	гипс-картонски растер плафон	
50.1	ПРЕДПРОСТОР	2.50	6.70	гранитна керамика	гранитна керамика / полудиспер.боја	влагоотпорне г.к. плоче + полудиспер.боја	
50.2	ТОАЛЕТ	2.10	6.00	гранитна керамика	гранитна керамика / полудиспер.боја	влагоотпорне г.к. плоче + полудиспер.боја	
51	ХОДНИК	12.50	23.20	гранитна керамика	полудиспер.боја	гипс-картонски растер плафон	
52	ШЕФ СЕКЦИЈЕ ТКП	14.75	15.90	синтетички каучук	полудиспер.боја	монолитни плафон + полудиспер.боја	
53	НАДЗОРНИК МАШИНОВОЂА	14.75	15.90	синтетички каучук	полудиспер.боја	монолитни плафон + полудиспер.боја	
54	МАШИНОВОЂЕ	21.35	20.50	синтетички каучук	полудиспер.боја	монолитни плафон + полудиспер.боја	
55		23.50	19.50	синтетички каучук	полудиспер.боја	монолитни плафон + полудиспер.боја	
56	КАНЦЕЛАРИЈА СКП КОЛСКИ ОТПРАВНИК	18.00	17.50	синтетички каучук	полудиспер.боја	монолитни плафон + полудиспер.боја	
57	ХОДНИК	11.20	21.10	гранитна керамика	полудиспер.боја	гипс-картонски растер плафон	
57.1	ПРЕДПРОСТОР	4.20	8.90	керамичке плочице	керамичке пл. / полудиспер боја	монолитни плафон + полудиспер.боја	
57.2	ГАРДЕРОБА	4.45	8.50	керамичке плочице	керамичке пл. / полудиспер боја	монолитни плафон + полудиспер.боја	
57.3	ТОАЛЕТ	5.85	10.70	керамичке плочице	керамичке пл. / полудиспер боја	влагоотпорне г.к. плоче + полудиспер.боја	
58	МАНЕРВИСТИ	21.40	20.40	синтетички каучук	полудиспер.боја	монолитни плафон + полудиспер.боја	
59	ОСТАВА	4.40	8.90	керамичке плочице	полудиспер.боја	монолитни плафон + полудиспер.боја	
60	ЧАЈНА КУХИЊА	6.75	10.40	керамичке плочице	керамичке пл. / полудиспер боја	монолитни плафон + полудиспер.боја	
61	ПРЕДПРОСТОР	2.70	6.90	керамичке плочице	керамичке пл. / полудиспер боја	гипс-картонски растер плафон	
61.1	ТРОКАДЕРО	5.90	13.20	керамичке плочице	керамичке пл. / полудиспер боја	влагоотпорне г.к. плоче + полудиспер.боја	
61.2	ТОАЛЕТ	3.10	8.00	керамичке плочице	керамичке пл. / полудиспер боја	влагоотпорне г.к. плоче + полудиспер.боја	
61.3	ТОАЛЕТ	3.10	8.00	керамичке плочице	керамичке пл. / полудиспер боја	влагоотпорне г.к. плоче + полудиспер.боја	
62.1	ПРЕДПРОСТОР	2.05	5.90	керамичке плочице	керамичке пл. / полудиспер боја	влагоотпорне г.к. плоче + полудиспер.боја	
62.2	ТОАЛЕТ	1.90	5.60	керамичке плочице	керамичке пл. / полудиспер боја	влагоотпорне г.к. плоче + полудиспер.боја	
62.3	ГАРДЕРОБА	2.50	6.40	керамичке плочице	керамичке пл. / полудиспер боја	влагоотпорне г.к. плоче + полудиспер.боја	
63	СТЕПЕНИШТЕ	9.60	15.50	терацо плочице камен	полудиспер.боја	полудиспер.боја	
64.1	ПРОДАВНИЦА	19.85	19.70	гранитна керамика	полудиспер.боја	монолитни плафон + полудиспер.боја	
64.2	ПРОДАВНИЦА	20.00	22.80	гранитна керамика	полудиспер.боја	монолитни плафон + полудиспер.боја	
65	КАНЦЕЛАРИЈА	8.65	11.80	гранитна керамика	полудиспер.боја	монолитни плафон + полудиспер.боја	
66	КАНЦЕЛАРИЈА СОЦИЈАЛНА СЛУЖБА	19.60	17.70	ламинат	полудиспер.боја	монолитни плафон + полудиспер.боја	
67	ДЕЖУРСТВО СОЦИЈАЛНА СЛУЖБА	10.10	13.30	ламинат	полудиспер.боја	монолитни плафон + полудиспер.боја	
68	ПРЕДПРОСТОР	2.20	6.40	керамичке плочице	полудиспер.боја	монолитни плафон + полудиспер.боја	
68.1	ТОАЛЕТ	5.85	10.70	керамичке плочице	керамичке пл. / полудиспер боја	влагоотпорне г.к. плоче + полудиспер.боја	
69	УЧИОНИЦА	42.56	29.60	гранитна керамика	полудиспер.боја	гипс-картонски растер плафон акустични	
69.1	КАНЦЕЛАРИЈА ШКОЛА	17.15	16.60	ламинат	полудиспер.боја	монолитни плафон + полудиспер.боја	
70	ХОДНИК АУЛА	27.80	21.50	гранитна керамика	полудиспер.боја	гипс-картонски растер плафон	
71	КАНЦЕЛАРИЈА ШКОЛА	17.35	17.00	ламинат	полудиспер.боја	монолитни плафон + полудиспер.боја	
72	ХОДНИК	27.75	45.80	гранитна керамика	полудиспер.боја	гипс-картонски растер плафон	
72.1	УЛАЗНИ ХОДНИК	8.50	12.30	гранитна керамика	полудиспер.боја	гипс-картонски растер плафон	
73	ТЕХНИЧКА ПРОСТОРИЈА	10.65	13.70	синтетички каучук	полудиспер.боја	гипс-картонски растер плафон	
74	СОБА	7.10	10.90	ламинат	полудиспер.боја	монолитни плафон + полудиспер.боја	
74.1	СОБА	7.10	10.90	ламинат	полудиспер.боја	монолитни плафон + полудиспер.боја	
74.2	СОБА	7.10	10.90	ламинат	полудиспер.боја	монолитни плафон + полудиспер.боја	
74.3	СОБА	7.10	10.90	ламинат	полудиспер.боја	монолитни плафон + полудиспер.боја	
75	КАНЦЕЛАРИЈА	17.10	16.90	ламинат	полудиспер.боја	монолитни плафон + полудиспер.боја	
76	УЛАЗНИ ХОДНИК	4.70	9.40	гранитна керамика	полудиспер.боја	монолитни плафон + полудиспер.боја	
77	ЧАЈНА КУХИЊА И ДНЕВНИ БОРАВАК	19.20	19.80	гранитна керамика	керамичке пл. / полудиспер боја	монолитни плафон + полудиспер.боја	
78	ПРЕДПРОСТОР	2.30	6.30	керамичке плочице	керамичке плочице	влагоотпорне г.к. плоче + полудиспер.боја	
79	ТОАЛЕТ ЖЕНСКИ	5.80	10.70	керамичке плочице	керамичке плочице	влагоотпорне г.к. плоче + полудиспер.боја	
80	ТОАЛЕТ МУШКИ	5.80	10.70	керамичке плочице	керамичке плочице	влагоотпорне г.к. плоче + полудиспер.боја	
81	ГАРДЕРОБА ЖЕНСКА	17.60	20.10	керамичке плочице	полудиспер.боја	монолитни плафон + полудиспер.боја	
82	САНИТАРНИ ЧВОР ЖЕНСКЕ ГАРДЕРОБЕ	5.85	10.70	керамичке плочице	керамичке плочице	влагоотпорне г.к. плоче + полудиспер.боја	
83	ГАРДЕРОБА МУШКА	33.65	25.20	керамичке плочице	полудиспер.боја	монолитни плафон + полудиспер.боја	
84	САНИТАРНИ ЧВОР МУШКЕ ГАРДЕРОБЕ	11.50	16.70	керамичке плочице	керамичке плочице	влагоотпорне г.к. плоче + полудиспер.боја	
85	ТРОКАДЕРО	4.10	8.70	керамичке плочице	керамичке пл. / полудиспер боја	влагоотпорне г.к. плоче + полудиспер.боја	
86	ТЕХНИЧКА ПРОСТОРИЈА	3.35	8.70	синтетички каучук	полудиспер.боја	монолитни плафон + полудиспер.боја	
87	УЛАЗНИ ПРЕДПРОСТОР	8.95	14.20	терацо плочице	полудиспер.боја	полудиспер.боја	
87.1	СТЕПЕНИШТЕ	10.50	22.10	терацо плочице	полудиспер.боја	полудиспер.боја	
87.2	ХОДНИК	11.10	20.20	гранитна керамика	полудиспер.боја	гипс-картонски растер плафон	
88	РЕФЕРЕНТ ЗА ЗАШТИТУ НА РАДУ И ЉУДСКЕ РЕСУРСЕ	14.90	15.50	ламинат	полудиспер.боја	монолитни плафон + полудиспер.боја	
89	ПОПИСНА СЛУЖБА	13.95	15.70	ламинат	полудиспер.боја	монолитни плафон + полудиспер.боја	
90	ОБРАЧУНСКА СЛУЖБА	13.40	17.30	ламинат	керамичке пл. / полудиспер боја	монолитни плафон + полудиспер.боја	
91	ТОАЛЕТ	7.50	12.60	керамичке плочице	керамичке пл. / полудиспер боја	влагоотпорне г.к. плоче + полудиспер.боја	
92	ПРИЈЕМ ПРТЉАГА	6.50	10.20	гранитна керамика	полудиспер.боја	гипс-картонски растер плафон	
93	ОДЛАГАЊЕ ПРТЉАГА	17.10	18.10	гранитна керамика	полудиспер.боја	гипс-картонски растер плафон	
94	НАЂЕНЕ СТВАРИ	2.90	7.40	гранитна керамика	полудиспер.боја	гипс-картонски растер плафон	
95	КАНЦЕЛАРИЈА	14.20	21.40	гранитна керамика	полудиспер.боја	гипс-картонски растер плафон	
96	ОДЛАГАЊЕ ПРТЉАГА	34.50	27.20	гранитна керамика	полудиспер.боја	гипс-картонски растер плафон	

UKUPNA NETO POVR[INA 2148.05m²

GROUND FLOOR

room No	Rooms purpose	Area (m²)	Volume O (m)	Final treatment: Floor	Final treatment: Wall	Final treatment: Ceiling	h
1	ENTRY - WIND SCREEN	9.40	13.40	stone	stone / semi-dispersive paint	wood-coffered	
2	ENTRY - WIND SCREEN	9.50	13.60	stone	stone / semi-dispersive paint	wood-coffered	
3	MAIN HALL	139.50	47.40	stone	stone / semi-dispersive paint	wood-coffered	
4	INFO DESK	10.30	13.50	stone	stone / semi-dispersive paint	wood-coffered	
4.1	NEWSSTAND	9.50	12.70	stone	stone / semi-dispersive paint	wood-coffered	
5	SECURITY	10.30	13.50	stone	stone / semi-dispersive paint	wood-coffered	
5.1	INFO DESK	9.50	12.70	stone	stone / semi-dispersive paint	wood-coffered	
6	ROOM FOR TELECOMMUNICATIONS	7.50	11.30	synthetic caoutchouc (PVC)	stone / semi-dispersive paint	monolith. suspended ceiling/semi-disp. paint	
7	STAIRCASE	shown in the floor plan table		cast floor	semi-dispersive paint	semi-dispersive paint	
8	WAITING ROOM	72.90	35.30	terrazzo tiles	semi-dispersive paint	plasterboard raster ceiling	
9	WAITING ROOM FOR MOTHER AND CHILD	18.10	17.20	terrazzo tiles	semi-dispersive paint	plasterboard raster ceiling	
9.1	TOILET FOR MOTHER AND CHILD	4.90	9.00	granit ceramic tiles	semi-dispersive paint/ceramic tiles	moisture-resistant gypsum board/ semi-dispersive paint	
10	ANTEROOM	3.50	7.50	granit ceramic tiles	semi-dispersive paint/ceramic tiles	moisture-resistant gypsum board/ semi-dispersive paint	
10.1	MEN'S PASSENGER TOILET	12.40	15.80	granit ceramic tiles	semi-dispersive paint/ceramic tiles	moisture-resistant gypsum board/ semi-dispersive paint	
11	CORRIDOR	37.00	33.00	terrazzo tiles	stone / semi-dispersive paint	plasterboard raster ceiling	
12	THE BANK	27.55	23.00	granit ceramic tiles	semi-dispersive paint	monolith. suspended ceiling/semi-disp. paint	
13	ENTRY - WIND SCREEN	35.25	25.20	terrazzo tiles	stone / semi-dispersive paint	plasterboard raster ceiling	
13.1	ENTRANCE HALL	24.30	21.00	terrazzo tiles	stone / semi-dispersive paint	plasterboard raster ceiling	
14	HALL	59.25	37.90	stone	semi-dispersive paint	wood	
14.1	CASHIER	35.25	34.70	stone	semi-dispersive paint	wood	
15	TICKET SERVICE - OTHER SERVICES	16.95	19.30	stone	semi-dispersive paint	wood	
16	STAIRCASE	7.50	11.00	stone	semi-dispersive paint	wood	
17	RAILWAY AGENCY TREASURY	16.85	19.10	stone	semi-dispersive paint	wood	
18	ENTRY - WIND SCREEN	7.10	10.90	stone	semi-dispersive paint	wood	
18.1	CORRIDOR	19.00	30.20	stone	semi-dispersive paint	wood	
18.2	ANTEROOM	4.15	9.00	stone	semi-dispersive paint	wood	
19	ADDITIONAL CASH DESK	10.55	13.00	stone	semi-dispersive paint	wood	
20	STATION CASH REGISTER	15.35	16.00	stone	semi-dispersive paint	wood	
21	CONDUCTORS	19.30	18.30	stone	semi-dispersive paint	wood	
22	KITCHENETTE	12.45	15.20	ceramic tiles	ceramic tiles/semi-dispersive paint	monolith. suspended ceiling/semi-disp. paint	
23	MEN TOILET	4.50	8.60	ceramic tiles	semi-dispersive paint/ceramic tiles	moisture-resistant gypsum board/ semi-dispersive paint	
23.1	WOMEN TOILET	4.10	8.40	ceramic tiles	semi-dispersive paint/ceramic tiles	moisture-resistant gypsum board/ semi-dispersive paint	
23.2	TROCADERO	2.20	6.20	ceramic tiles	semi-dispersive paint/ceramic tiles	moisture-resistant gypsum board/ semi-dispersive paint	
24	ANTEROOM	4.55	9.60	granit ceramic tiles	semi-dispersive paint	semi-dispersive paint	
24.1	TECHNICAL ROOM	5.10	9.70	synthetic caoutchouc (PVC)	semi-dispersive paint	semi-dispersive paint	
25.1	HALL	60.30	35.60	stone	stone/ semi-dispersive paint	semi-dispersive paint	
25.2	WAITING ROOM	39.30	27.10	stone	stone/ semi-dispersive paint	semi-dispersive paint	
25.3	ENTRY - WIND SCREEN	9.40	13.40	stone	stone/ semi-dispersive paint	semi-dispersive paint	
26.1	NEWSSTAND	10.20	13.50	stone	stone/ semi-dispersive paint	semi-dispersive paint	
26.2	INFO DESK	10.20	13.50	stone	stone/ semi-dispersive paint	semi-dispersive paint	
27	MAINTENANCE SERVICE	10.20	13.50	stone	stone/ semi-dispersive paint	semi-dispersive paint	
28	ENTRY - WIND SCREEN	9.40	13.40	granit ceramic tiles	stone/ semi-dispersive paint	semi-dispersive paint	
29.1	INTERNET CAFE	32.65	23.00	granit ceramic tiles	stone/ semi-dispersive paint	semi-dispersive paint	
29.2	COFFEE - SEPARE	10.20	13.50	granit ceramic tiles	stone/ semi-dispersive paint	semi-dispersive paint	
29.3	COFFEE - KITCHEN	20.65	24.70	granit ceramic tiles	granit ceramic tiles /semi-dispersive paint	moisture-resistant gypsum board/ semi-dispersive paint	
29.4	OFFICIAL ENTRANCE	4.20	8.30	stone	granit ceramic tiles /semi-dispersive paint	wood-coffered	
29.5	ANTEROOM	3.60	7.60	granit ceramic tiles	granit ceramic tiles /semi-dispersive paint	moisture-resistant gypsum board/ semi-dispersive paint	
29.6	TOILET	5.85	10.70	granit ceramic tiles	granit ceramic tiles	moisture-resistant gypsum board/ semi-dispersive paint	
29.7	TROCADERO	2.40	6.40	granit ceramic tiles	granit ceramic tiles	moisture-resistant gypsum board/ semi-dispersive paint	
30	ANTEROOM	4.00	8.00	granit ceramic tiles	granit ceramic tiles	moisture-resistant gypsum board/ semi-dispersive paint	
31	TOILET FOR PERSONS WITH DISABILITIES	3.85	7.90	granit ceramic tiles	granit ceramic tiles	moisture-resistant gypsum board/ semi-dispersive paint	
32.1	TOILET FOR PASSENGERS MEN'S	12.40	15.00	granit ceramic tiles	granit ceramic tiles	moisture-resistant gypsum board/ semi-dispersive paint	
32.2	TOILET FOR PASSENGERS WOMEN	12.40	15.00	granit ceramic tiles	granit ceramic tiles	moisture-resistant gypsum board/ semi-dispersive paint	
33	WAITING ROOM	71.95	39.00	terrazzo tiles	stone / semi-dispersive paint	wood-coffered	
34	STAIRCASE	16.45	16.40	stone	semi-dispersive paint	semi-dispersive paint	
34.1	TECHNICAL ROOM	9.80	12.60	synthetic caoutchouc (PVC)	semi-dispersive paint	semi-dispersive paint	
35	CORRIDOR	36.50	33.50	terrazzo tiles	stone / semi-dispersive paint	plasterboard raster ceiling	
36	ANTEROOM	4.50	8.60	granit ceramic tiles	granit ceramic tiles /semi-dispersive paint	moisture-resistant gypsum board/ semi-dispersive paint	
36.1	TOILET FOR PASSENGERS WOMEN	11.50	18.20	granit ceramic tiles	semi-dispersive paint/ceramic tiles	moisture-resistant gypsum board/ semi-dispersive paint	
36.2	TOILET FOR PERSONS WITH DISABILITIES	3.90	7.90	granit ceramic tiles	semi-dispersive paint/ceramic tiles	moisture-resistant gypsum board/ semi-dispersive paint	
37	ENTRY - WIND SCREEN	10.40	14.40	terrazzo tiles	semi-dispersive paint	plasterboard raster ceiling	
37.1	OFFICIAL ENTRANCE	15.20	16.80	terrazzo tiles	semi-dispersive paint	plasterboard raster ceiling	
38	THE POST OFFICE	27.55	23.00	granit ceramic tiles	semi-dispersive paint	monolith. suspended ceiling/semi-disp. paint	
39.1	ENTRY - WIND SCREEN	12.50	15.20	terrazzo tiles	stone / semi-dispersive paint	monolith. suspended ceiling/semi-disp. paint	
39.2	CORRIDOR	12.05	18.30	terrazzo tiles	semi-dispersive paint	semi-dispersive paint	
40	KITCHENETTE	5.70	10.30	terrazzo tiles	semi-dispersive paint/ceramic tiles	monolith. suspended ceiling/semi-disp. paint	
41	OFFICE MAV	17.15	16.70	laminate floor	semi-dispersive paint	semi-dispersive paint	
42	MEN TOILET	4.45	8.60	ceramic tiles	semi-dispersive paint/ceramic tiles	moisture-resistant gypsum board/ semi-dispersive paint	
42.1	WOMEN TOILET	4.10	8.40	ceramic tiles	semi-dispersive paint/ceramic tiles	moisture-resistant gypsum board/ semi-dispersive paint	
42.2	TROCADERO	2.20	6.20	ceramic tiles	semi-dispersive paint/ceramic tiles	moisture-resistant gypsum board/ semi-dispersive paint	
43	ROOM FOR TELECOMMUNICATIONS	9.60	14.20	synthetic caoutchouc (PVC)	semi-dispersive paint	monolith. suspended ceiling/semi-disp. paint	
44	CORRIDOR	7.50	13.00	terrazzo tiles	semi-dispersive paint	plasterboard raster ceiling	
45	OFFICE	20.50	18.20	laminate floor	semi-dispersive paint	monolith. suspended ceiling/semi-disp. paint	
46	SERVER ROOM	56.85	31.20	synthetic caoutchouc (PVC)	semi-dispersive paint	plasterboard raster ceiling	
47	ENTRY - WIND SCREEN	7.45	18.90	synthetic caoutchouc (PVC)	semi-dispersive paint	monolith. suspended ceiling/semi-disp. paint	
48	CONTROL COMMAND ROOM -SUBREGIONAL	19.50	17.70	synthetic caoutchouc (PVC)	semi-dispersive paint	monolith. suspended ceiling/semi-disp. paint	
48.1		13.70	14.90	synthetic caoutchouc (PVC)	semi-dispersive paint	monolith. suspended ceiling/semi-disp. paint	
49	CORRIDOR	18.90	22.20	stone	semi-dispersive paint	plasterboard raster ceiling	
50	VIP SALON	32.25	24.20	laminate floor/ granit ceramic tiles	granit ceramic tiles /semi-dispersive paint	plasterboard raster ceiling	
50.1	ANTEROOM	2.50	6.70	granit ceramic tiles	semi-dispersive paint/ceramic tiles	moisture-resistant gypsum board/ semi-dispersive paint	
50.2	TOILET	2.10	6.00	granit ceramic tiles	semi-dispersive paint/ceramic tiles	moisture-resistant gypsum board/ semi-dispersive paint	
51	CORRIDOR	12.50	23.20	granit ceramic tiles	semi-dispersive paint	plasterboard raster ceiling	
52	HEAD OF THE TKP SECTION	14.75	15.90	synthetic caoutchouc (PVC)	semi-dispersive paint	monolith. suspended ceiling/semi-disp. paint	
53	MACHINE DRIVER SUPERVISOR	14.75	15.90	synthetic caoutchouc (PVC)	semi-dispersive paint	monolith. suspended ceiling/semi-disp. paint	
54	MACHINE DRIVERS	21.35	20.50	laminate floor	semi-dispersive paint	monolith. suspended ceiling/semi-disp. paint	
55	EXTERNAL DISPATCHER	23.50	19.50	laminate floor	semi-dispersive paint	monolith. suspended ceiling/semi-disp. paint	
56	WAGON DISTRIBUTION DISPATCHER	18.00	17.50	laminate floor	semi-dispersive paint	monolith. suspended ceiling/semi-disp. paint	
57	CORRIDOR	11.20	21.10	laminate floor	semi-dispersive paint	plasterboard raster ceiling	
57.1	ANTEROOM	4.20	8.90	ceramic tiles	semi-dispersive paint/ceramic tiles	monolith. suspended ceiling/semi-disp. paint	
57.2	WARDROBE	4.45	8.50	ceramic tiles	semi-dispersive paint/ceramic tiles	monolith. suspended ceiling/semi-disp. paint	
57.3	TOILET	5.85	10.70	ceramic tiles	semi-dispersive paint/ceramic tiles	moisture-resistant gypsum board/ semi-dispersive paint	
58	MANERVISTS	21.40	20.40	synthetic caoutchouc (PVC)	semi-dispersive paint	monolith. suspended ceiling/semi-disp. paint	
59	STORAGE ROOM	4.40	8.90	ceramic tiles	semi-dispersive paint	monolith. suspended ceiling/semi-disp. paint	
60	KITCHENETTE	6.75	10.40	ceramic tiles	semi-dispersive paint/ceramic tiles	monolith. suspended ceiling/semi-disp. paint	
61	ANTEROOM	2.70	6.90	ceramic tiles	semi-dispersive paint/ceramic tiles	plasterboard raster ceiling	
61.1	TROCADERO	5.90	13.20	ceramic tiles	semi-dispersive paint/ceramic tiles	moisture-resistant gypsum board/ semi-dispersive paint	
61.2	TOILET	3.10	8.00	ceramic tiles	semi-dispersive paint/ceramic tiles	moisture-resistant gypsum board/ semi-dispersive paint	
61.3	TOILET	3.10	8.00	ceramic tiles	semi-dispersive paint/ceramic tiles	moisture-resistant gypsum board/ semi-dispersive paint	
62.1	ANTEROOM	2.05	5.90	ceramic tiles	semi-dispersive paint/ceramic tiles	moisture-resistant gypsum board/ semi-dispersive paint	
62.2	TOILET	1.90	5.60	ceramic tiles	semi-dispersive paint/ceramic tiles	moisture-resistant gypsum board/ semi-dispersive paint	
62.3	WARDROBE	2.50	6.40	ceramic tiles	semi-dispersive paint/ceramic tiles	moisture-resistant gypsum board/ semi-dispersive paint	
63	STAIRCASE	9.60	15.50	terrazzo tiles/ stone	semi-dispersive paint	semi-dispersive paint	
64.1	THE SHOP	19.85	19.70	granit ceramic tiles	semi-dispersive paint	monolith. suspended ceiling/semi-disp. paint	
64.2	THE SHOP	20.00	22.80	granit ceramic tiles	semi-dispersive paint	monolith. suspended ceiling/semi-disp. paint	
65	OFFICE	8.65	11.80	granit ceramic tiles	semi-dispersive paint	monolith. suspended ceiling/semi-disp. paint	
66	OFFICE SOCIAL SERVICE	19.60	17.70	laminate floor	semi-dispersive paint	monolith. suspended ceiling/semi-disp. paint	
67	ON DUTY SOCIAL SERVICE	10.10	13.30	laminate floor	semi-dispersive paint	monolith. suspended ceiling/semi-disp. paint	
68	ANTEROOM	2.20	6.40	ceramic tiles	semi-dispersive paint	monolith. suspended ceiling/semi-disp. paint	
68.1	TOILET	5.85	10.70	ceramic tiles	semi-dispersive paint/ceramic tiles	monolith. suspended ceiling/semi-disp. paint	
69	CLASSROOM	42.56	29.60	granit ceramic tiles	semi-dispersive paint	plasterboard raster ceiling acoustic	
69.1	SCHOOL OFFICE	17.15	16.60	laminate floor	semi-dispersive paint	plasterboard raster ceiling acoustic	
70	HALL AULA	27.80	21.50	granit ceramic tiles	semi-dispersive paint	plasterboard raster ceiling	
71	SCHOOL OFFICE	17.35	17.00	laminate floor	semi-dispersive paint	monolith. suspended ceiling/semi-disp. paint	
72	CORRIDOR	27.75	45.80	granit ceramic tiles	semi-dispersive paint	plasterboard raster ceiling	
72.1	ENTRANCE HALL	8.50	12.30	granit ceramic tiles	semi-dispersive paint	plasterboard raster ceiling	
73	TECHNICAL ROOM	10.65	13.70	synthetic caoutchouc (PVC)	semi-dispersive paint	plasterboard raster ceiling	
74	ROOM	7.10	10.90	laminate floor	semi-dispersive paint	monolith. suspended ceiling/semi-disp. paint	
74.1	ROOM	7.10	10.90	laminate floor	semi-dispersive paint	monolith. suspended ceiling/semi-disp. paint	
74.2	ROOM	7.10	10.90	laminate floor	semi-dispersive paint	monolith. suspended ceiling/semi-disp. paint	
74.3	ROOM	7.10	10.90	laminate floor	semi-dispersive paint	monolith. suspended ceiling/semi-disp. paint	
75	OFFICE	17.10	16.90	laminate floor	semi-dispersive paint	monolith. suspended ceiling/semi-disp. paint	
76	ENTRANCE HALL	4.70	9.40	granit ceramic tiles	semi-dispersive paint	monolith. suspended ceiling/semi-disp. paint	
77	KITCHENETTE AND LIVING ROOM	19.20	19.80	granit ceramic tiles	ceramic tiles/ semi-dispersive paint	moisture-resistant gypsum board/ semi-dispersive paint	
78	ANTEROOM	2.30	6.30	ceramic tiles	ceramic tiles	moisture-resistant gypsum board/ semi-dispersive paint	
79	WOMEN TOILET	5.80	10.70	ceramic tiles	ceramic tiles	moisture-resistant gypsum board/ semi-dispersive paint	
80	MEN TOILET	5.80	10.70	ceramic tiles	ceramic tiles	moisture-resistant gypsum board/ semi-dispersive paint	
81	WOMEN'S WARDROBE	17.60	20.10	ceramic tiles	semi-dispersive paint	monolith. suspended ceiling/semi-disp. paint	
82	SANITARY KNOT WOMEN'S WARDROBES	5.85	10.70	ceramic tiles	ceramic tiles	moisture-resistant gypsum board/ semi-dispersive paint	
83	MEN'S WARDROBE	33.65	25.20	ceramic tiles	semi-dispersive paint	monolith. suspended ceiling/semi-disp. paint	
84	SANITARY KNOT MEN'S WARDROBES	11.50	16.70	ceramic tiles	ceramic tiles	moisture-resistant gypsum board/ semi-dispersive paint	
85	TROCADERO	4.10	8.70	ceramic tiles	semi-dispersive paint/ceramic tiles	moisture-resistant gypsum board/ semi-dispersive paint	
86	TECHNICAL ROOM	3.35	8.70	synthetic caoutchouc (PVC)	semi-dispersive paint	monolith. suspended ceiling/semi-disp. paint	
87	ENTRANCE HALL	8.95	14.20	terrazzo tiles	semi-dispersive paint	semi-dispersive paint	
87.1	STAIRCASE	10.50	22.10	terrazzo tiles	semi-dispersive paint	semi-dispersive paint	
87.2	CORRIDOR	11.10	20.20	granit ceramic tiles	semi-dispersive paint	plasterboard raster ceiling	
88	OCCUPATIONAL SAFETY AND HUMAN RESOURCES OFFICER	14.90	15.50	laminate floor	semi-dispersive paint	monolith. suspended ceiling/semi-disp. paint	
89	CENSUS SERVICE	13.95	15.70	laminate floor	semi-dispersive paint	monolith. suspended ceiling/semi-disp. paint	
90	ACCOUNTING SERVICE	13.40	17.30	laminate floor	semi-dispersive paint/ceramic tiles	monolith. suspended ceiling/semi-disp. paint	
91	TOILET	7.50	12.60	ceramic tiles	semi-dispersive paint/ceramic tiles	moisture-resistant gypsum board/ semi-dispersive paint	
92	LUGGAGE RECEIPT	6.50	10.20	granit ceramic tiles	semi-dispersive paint	plasterboard raster ceiling	
93	LUGGAGE STORAGE	17.10	18.10	granit ceramic tiles	semi-dispersive paint	plasterboard raster ceiling	
94	THINGS FOUND	2.90	7.40	granit ceramic tiles	semi-dispersive paint	plasterboard raster ceiling	
95	OFFICE	14.20	21.40	granit ceramic tiles	semi-dispersive paint	plasterboard raster ceiling	
96	LUGGAGE STORAGE	34.50	27.20	granit ceramic tiles	semi-dispersive paint	plasterboard raster ceiling	

TOTAL NET AREA 2148.05m²

Пројектант / Designer:
Институт Михајло Пупин доо
Волгина 15, 11000 Београд
www.pupin.rs

Инвеститор / Investor:
Инфраструктура железнице Србије а.д.
Немањина 6, 11000 Београд
www.infrazs.rs

Извођач / Contractor: Конзорцијум / Joint Venture:
China Railway International Co., Ltd.
Serbia Ogranak Beograd
Rajka Mitića 8, 11000 Beograd
China Communication Construction Co.Ltd.
Serbia Ogranak Beograd-Savski Venac
Paje Adamova 2, 11000 Beograd

Подизвођач / Subcontractor:
CRSC International Co., LTD.
Ogranak Beograd,
Majevička 2M, 11080 Zemun

Објекат / Project:
Пруга Београд - Суботица - државна граница (Келебија), ДЕОНИЦА ПРУГЕ НОВИ САД - СУБОТИЦА - ДРЖАВНА ГРАНИЦА (КЕЛЕБИЈА), у Новом Саду, Кисачу, Степановићеву, Змајеву, Врбасу, Ловћенцу, Малом Иђошу, Бачкој Тополи, Жеднику, Наумовићеву и Суботици, у катастарским општинама наведеним на насловној страни техничке документације и на катастарским парцелама према списку приложеном у Главној свесци /

Belgrade - Subotica - State border (Kelebija) railway line, SECTION NOVI SAD - SUBOTICA STATE BORDER (KELEBIJA), at Novi Sad, Kisač, Stepanovićevo, Zmajevo, Vrbas, Lovćenac, Mali Idjoš, Bačka Topola, Žednik, Naumovićevo and Subotica, in cadastral municipalities listed on the cover page of this Design, on cadastral plots listed in General Volume

Врста техничке документације / Technical documentation type:
ПИО/ABD Пројекат изведеног објекта / As-built Design

Ознака и назив дела Пројекта / Designation and name of the part of design:
5/6.13 Дојава пожара и системи техничке заштите - локација Суботица
Fire alarm system and systems of technical protection - location Subotica

Назив цртежа / Drawing name:
Станична зграда - основа приземље - АДП /
Station building - base of the ground floor - AFD

Одговорни пројектант / Responsible designer:
Др Горан Димић, дипл.инж.ел.
Број лиценце / License number: 353 P090 18

Сарадници / Associates:
Ненад Петровић, спец.струк.инж.тел.
Михајло Величковић, струк.инж.тел.

Број Пројекта / Design number:	Датум / Date:	Размера / Scale:	Број цртежа / Drawing number:
TS.700.255-5/6.13	Јули / July 2024.	1:100	TS.700.255-5/6.13-09

ПРВИ СПРАТ

бр.пр.	Namena prostorije	Површина П (m²)	Обим О (m)	Обрада: Под	Обрада: Зид	Обрада: Плафон	h
1	СТЕПЕНИШТЕ	8.40	11.95	терацо	полудиспер.боја	полудиспер.боја	
1.1	ХОДНИК	14.30	18.70	терацо плочице	полудиспер.боја	гипс-картонски растер плафон	
1.2	ОДРЖАВАЊЕ	13.65	20.20	керамичке пл.	керамичке пл. / полудиспер боја	влагоотпорне г.к. плоче + полудиспер.боја	
2	ТОАЛЕТ МУШКИ	5.35	12.50	керамичке пл.	керамичке пл. / полудиспер боја	влагоотпорне г.к. плоче + полудиспер.боја	
2.1	ТОАЛЕТ ЖЕНСКИ	2.95	7.90	керамичке пл.	керамичке пл. / полудиспер боја	влагоотпорне г.к. плоче + полудиспер.боја	
3	ХОДНИК	16.40	17.30	терацо плочице	полудиспер.боја	гипс-картонски растер плафон	
4	КУХИЊА	11.40	13.50	керамичке пл.	керамичке пл. / полудиспер боја	монолитни плафон + полудиспер.боја	
5	КАНЦЕЛАРИЈА	8.00	11.50	синтетички каучук	полудиспер.боја	монолитни плафон + полудиспер.боја	
6	ПРИЈЕМ - СТРАНАКА	30.40	22.10	ламинат	полудиспер.боја	монолитни плафон + полудиспер.боја	
7	КАНЦЕЛАРИЈА ШЕФА SEKCIJE	41.15	26.40	ламинат	полудиспер.боја	монолитни плафон + полудиспер.боја	
8	КАНЦЕЛАРИЈА ПОМОЋНИКА ШЕФА SEKCIJE	30.95	22.70	ламинат	полудиспер.боја	монолитни плафон + полудиспер.боја	
9	КАНЦЕЛАРИЈА [EFA ORGANIZACIONE JEDINICE	20.00	18.10	ламинат	полудиспер.боја	монолитни плафон + полудиспер.боја	
10	ХОДНИК	24.60	28.10	гранитна керамика	полудиспер.боја	гипс-картонски растер плафон	
10.1	САЛА ЗА САСТАНКЕ	71.40	35.90	ламинат	полудиспер.боја	гипс-картонски растер плафон	
11	SKP HODNIK	12.80	15.50	гранитна керамика	полудиспер.боја	монолитни плафон + полудиспер.боја	
11.1	ТЕХНИЧКА ПРОСТОРИЈА	7.80	11.30	синтетички каучук	полудиспер.боја	монолитни плафон + полудиспер.боја	
11.2	SKP КАНЦЕЛАРИЈА	30.95	22.30	ламинат	полудиспер.боја	монолитни плафон + полудиспер.боја	
11.3	SKP КАНЦЕЛАРИЈА	17.25	17.70	ламинат	полудиспер.боја	монолитни плафон + полудиспер.боја	
12	ХОДНИК	12.80	15.50	гранитна керамика	полудиспер.боја	гипс-картонски растер плафон	
12.1	ТЕХНИЧКА ПРОСТОРИЈА	7.80	11.30	синтетички каучук	полудиспер.боја	монолитни плафон + полудиспер.боја	
12.2	КАНЦЕЛАРИЈА	30.95	22.30	ламинат	полудиспер.боја	монолитни плафон + полудиспер.боја	
12.3	КАНЦЕЛАРИЈА	17.25	17.70	ламинат	полудиспер.боја	монолитни плафон + полудиспер.боја	
13	СТЕПЕНИШТЕ	10.95	13.25	камен	полудиспер.боја	полудиспер.боја	
13.1	ХОДНИК	22.40	21.90	терацо плочице	полудиспер.боја	гипс-картонски растер плафон	
14	ТОАЛЕТ МУШКИ	5.35	12.50	керамичке пл.	керамичке пл. / полудиспер боја	влагоотпорне г.к. плоче + полудиспер.боја	
14.1	ТОАЛЕТ ЖЕНСКИ	2.95	7.90	керамичке пл.	керамичке пл. / полудиспер боја	влагоотпорне г.к. плоче + полудиспер.боја	
15	ХОДНИК	16.00	17.00	терацо плочице	полудиспер.боја	гипс-картонски растер плафон	
16	КАНЦЕЛАРИЈА 1	20.90	18.90	ламинат	полудиспер.боја	монолитни плафон + полудиспер.боја	
17	ПРИЈЕМ - СТРАНАКА	32.40	22.85	ламинат	полудиспер.боја	гипс-картонски растер плафон	
18	КАНЦЕЛАРИЈА ШЕФА SEKCIJE	41.15	26.40	ламинат	полудиспер.боја	гипс-картонски растер плафон	
19	КАНЦЕЛАРИЈА ПОМОЋНИКА ШЕФА SEKCIJE	30.95	22.30	ламинат	полудиспер.боја	монолитни плафон + полудиспер.боја	
20	КАНЦЕЛАРИЈА [EFA ORGANIZACIONE JEDINICE	18.10	17.35	ламинат	полудиспер.боја	монолитни плафон + полудиспер.боја	
21	ГАРДЕРОБА	8.30	11.60	синтетички каучук	полудиспер.боја	монолитни плафон + полудиспер.боја	
22	КУХИЊА	8.45	11.70	керамичке пл.	керамичке пл. / полудиспер боја	монолитни плафон + полудиспер.боја	
23	ПРЕДПРОСТОР	5.30	12.10	керамичке пл.	керамичке пл. / полудиспер боја	монолитни плафон + полудиспер.боја	
23.1	ТОАЛЕТ	5.30	11.90	керамичке пл.	керамичке пл. / полудиспер боја	влагоотпорне г.к. плоче + полудиспер.боја	
23.2	ТОАЛЕТ	5.30	11.90	керамичке пл.	керамичке пл. / полудиспер боја	влагоотпорне г.к. плоче + полудиспер.боја	
24	СТЕПЕНИШТЕ	дато у табели приземља		терацо	полудиспер.боја	полудиспер.боја	
25	ПРЕДПРОСТОР	3.90	8.80	керамичке пл.	полудиспер.боја	гипс-картонски растер плафон	
26	ИТ УЛАЗ	4.30	8.70	синтетички каучук	полудиспер.боја	монолитни плафон + полудиспер.боја	
27	ИТ ОПРЕМА	6.40	11.10	синтетички каучук	полудиспер.боја	монолитни плафон + полудиспер.боја	
28	ИТ КАНЦЕЛАРИЈА	14.30	15.30	синтетички каучук	полудиспер.боја	монолитни плафон + полудиспер.боја	
29	ХОДНИК	15.50	25.10	керамичке пл.	полудиспер.боја	гипс-картонски растер плафон	
30	СЛУЖБА ЗА ОДРЖАВАЊЕ	5.00	10.80	керамичке пл.	керамичке пл.	влагоотпорне г.к. плоче + полудиспер.боја	
31	ТОАЛЕТ	6.45	10.20	керамичке пл.	керамичке пл. / полудиспер боја	влагоотпорне г.к. плоче + полудиспер.боја	
32	КУХИЊА	7.70	11.10	керамичке пл.	керамичке пл. / полудиспер боја	монолитни плафон + полудиспер.боја	
33	КАНЦЕЛАРИЈА	15.40	16.70	ламинат	полудиспер.боја	монолитни плафон + полудиспер.боја	
34	КАНЦЕЛАРИЈА	17.55	17.90	ламинат	полудиспер.боја	монолитни плафон + полудиспер.боја	
35	КАНЦЕЛАРИЈА	26.60	21.00	ламинат	полудиспер.боја	монолитни плафон + полудиспер.боја	
36	ПРИЈЕМ - СТРАНАКА	14.05	15.20	ламинат	полудиспер.боја	монолитни плафон + полудиспер.боја	
37	КАНЦЕЛАРИЈА	15.05	16.00	ламинат	полудиспер.боја	монолитни плафон + полудиспер.боја	
38	ХОДНИК	7.10	12.50	терацо плочице	полудиспер.боја	гипс-картонски растер плафон	
38.1	СТЕПЕНИШТЕ	10.15	13.30	терацо	полудиспер.боја	полудиспер.боја	
39	ТОАЛЕТ	4.90	11.50	керамичке пл.	керамичке пл. / полудиспер боја	влагоотпорне г.к. плоче + полудиспер.боја	
40	КУХИЊА	7.70	11.20	керамичке пл.	керамичке пл. / полудиспер боја	монолитни плафон + полудиспер.боја	
41	ПРИЈЕМ - СТРАНАКА	20.00	18.70	ламинат	полудиспер.боја	гипс-картонски растер плафон	
42	КАНЦЕЛАРИЈА	23.25	19.40	ламинат	полудиспер.боја	монолитни плафон + полудиспер.боја	
43	КАНЦЕЛАРИЈА	16.50	16.70	ламинат	полудиспер.боја	монолитни плафон + полудиспер.боја	
	Ukupna neto povr{ina	910.50m²					

FIRST FLOOR

room No	Rooms purpose	Area (m²)	Volume O (m)	Final treatment: Floor	Final treatment: Wall	Final treatment: Ceiling	h
1	STAIRCASE	8.40	11.95	terrazzo	semi-dispersive paint	semi-dispersive paint	
1.1	CORRIDOR	14.30	18.70	terrazzo tiles	semi-dispersive paint	plasterboard raster ceiling	
1.2	MAINTENANCE SERVICE	13.65	20.20	ceramic tiles	semi-dispersive paint/ceramic tiles		
2	MEN TOILET	5.35	12.50	ceramic tiles	semi-dispersive paint/ceramic tiles	moisture-resistant gypsum board/ semi-dispersive paint	
2.1	WOMEN TOILET	2.95	7.90	ceramic tiles	semi-dispersive paint/ceramic tiles	moisture-resistant gypsum board/ semi-dispersive paint	
3	CORRIDOR	16.40	17.30	terrazzo tiles	semi-dispersive paint	plasterboard raster ceiling	
4	THE KITCHEN	11.40	13.50	ceramic tiles	semi-dispersive paint/ceramic tiles	monolith. suspended ceiling/semi-disp. paint	
5	OFFICE	8.00	11.50	synthetic caoutchouc (PVC)	semi-dispersive paint	monolith. suspended ceiling/semi-disp. paint	
6	RECEPTION	30.40	22.10	laminate floor	semi-dispersive paint	monolith. suspended ceiling/semi-disp. paint	
7	OFFICE - CHIEF OF SECTION	41.15	26.40	laminate floor	semi-dispersive paint	monolith. suspended ceiling/semi-disp. paint	
8	OFFICE - CHIEF OF SECTION ASSISTANT	30.95	22.70	laminate floor	semi-dispersive paint	monolith. suspended ceiling/semi-disp. paint	
9	ORGANIZATION UNIT CHIEF OFFICE	20.00	18.10	laminate floor	semi-dispersive paint	monolith. suspended ceiling/semi-disp. paint	
10	CORRIDOR	24.60	28.10	granit ceramic tiles	semi-dispersive paint	plasterboard raster ceiling	
10.1	CONFERANCE HALL	71.40	35.90	laminate floor	semi-dispersive paint	plasterboard raster ceiling	
11	CORRIDOR	12.80	15.50	granit ceramic tiles	semi-dispersive paint	monolith. suspended ceiling/semi-disp. paint	
11.1	TECHNICAL ROOM	7.80	11.30	synthetic caoutchouc (PVC)	semi-dispersive paint	monolith. suspended ceiling/semi-disp. paint	
11.2	OFFICE	30.95	22.30	laminate floor	semi-dispersive paint	monolith. suspended ceiling/semi-disp. paint	
11.3	OFFICE	17.25	17.70	laminate floor	semi-dispersive paint	monolith. suspended ceiling/semi-disp. paint	
12	CORRIDOR	12.80	15.50	granit ceramic tiles	semi-dispersive paint	plasterboard raster ceiling	
12.1	TECHNICAL ROOM	7.80	11.30	synthetic caoutchouc (PVC)	semi-dispersive paint	monolith. suspended ceiling/semi-disp. paint	
12.2	OFFICE	30.95	22.30	laminate floor	semi-dispersive paint	monolith. suspended ceiling/semi-disp. paint	
12.3	OFFICE	17.25	17.70	laminate floor	semi-dispersive paint	monolith. suspended ceiling/semi-disp. paint	
13	STAIRCASE	10.95	13.25	stone	semi-dispersive paint	semi-dispersive paint	
13.1	CORRIDOR	22.40	21.90	terrazzo tiles	semi-dispersive paint	plasterboard raster ceiling	
14	MEN TOILET	5.35	12.50	ceramic tiles	semi-dispersive paint/ceramic tiles	moisture-resistant gypsum board/ semi-dispersive paint	
14.1	WOMEN TOILET	2.95	7.90	ceramic tiles	semi-dispersive paint/ceramic tiles	moisture-resistant gypsum board/ semi-dispersive paint	
15	CORRIDOR	16.00	17.00	terrazzo tiles	semi-dispersive paint	plasterboard raster ceiling	
16	OFFICE	20.90	18.90	laminate floor	semi-dispersive paint	monolith. suspended ceiling/semi-disp. paint	
17	RECEPTION - OF PARTIES	32.40	22.85	laminate floor	semi-dispersive paint	plasterboard raster ceiling	
18	OFFICE - CHIEF OF SECTION	41.15	26.40	laminate floor	semi-dispersive paint	plasterboard raster ceiling	
19	OFFICE - CHIEF OF SECTION ASSISTANT	30.95	22.30	laminate floor	semi-dispersive paint	monolith. suspended ceiling/semi-disp. paint	
20	ORGANIZATION UNIT CHIEF OFFICE	18.10	17.35	laminate floor	semi-dispersive paint	monolith. suspended ceiling/semi-disp. paint	
21	WARDROBE	8.30	11.60	synthetic caoutchouc (PVC)	semi-dispersive paint	monolith. suspended ceiling/semi-disp. paint	
22	THE KITCHEN	8.45	11.70	ceramic tiles	semi-dispersive paint/ceramic tiles	monolith. suspended ceiling/semi-disp. paint	
23	ANTEROOM	5.30	12.10	ceramic tiles	semi-dispersive paint/ceramic tiles	monolith. suspended ceiling/semi-disp. paint	
23.1	TOILET	5.30	11.90	ceramic tiles	semi-dispersive paint/ceramic tiles	moisture-resistant gypsum board/ semi-dispersive paint	
23.2	TOILET	5.30	11.90	ceramic tiles	semi-dispersive paint/ceramic tiles	moisture-resistant gypsum board/ semi-dispersive paint	
24	STAIRCASE	given in the ground floor table		terrazzo tiles	semi-dispersive paint	semi-dispersive paint	
25	ANTEROOM	3.90	8.80	ceramic tiles	semi-dispersive paint	plasterboard raster ceiling	
26	IT ENTRANCE	4.30	8.70	synthetic caoutchouc (PVC)	semi-dispersive paint	monolith. suspended ceiling/semi-disp. paint	
27	IT EQUIPMENT	6.40	11.10	synthetic caoutchouc (PVC)	semi-dispersive paint	monolith. suspended ceiling/semi-disp. paint	
28	IT OFFICE	14.30	15.30	synthetic caoutchouc (PVC)	semi-dispersive paint	monolith. suspended ceiling/semi-disp. paint	
29	CORRIDOR	15.50	25.10	ceramic tiles	semi-dispersive paint	plasterboard raster ceiling	
30	MAINTENANCE SERVICE	5.00	10.80	ceramic tiles	ceramic tiles		
31	TOILET	6.70	10.40	ceramic tiles	semi-dispersive paint/ceramic tiles	moisture-resistant gypsum board/ semi-dispersive paint	
32	THE KITCHEN	6.85	10.50	ceramic tiles	semi-dispersive paint/ceramic tiles	monolith. suspended ceiling/semi-disp. paint	
33	OFFICE	15.40	16.70	laminate floor	semi-dispersive paint	monolith. suspended ceiling/semi-disp. paint	
34	OFFICE	17.55	17.90	laminate floor	semi-dispersive paint	monolith. suspended ceiling/semi-disp. paint	
35	OFFICE	26.60	21.00	laminate floor	semi-dispersive paint	monolith. suspended ceiling/semi-disp. paint	
36	RECEPTION - OF PARTIES	14.05	15.20	laminate floor	semi-dispersive paint	monolith. suspended ceiling/semi-disp. paint	
37	OFFICE	15.05	16.00	laminate floor	semi-dispersive paint	monolith. suspended ceiling/semi-disp. paint	
38	CORRIDOR	7.10	12.50	terrazzo tiles	semi-dispersive paint	plasterboard raster ceiling	
38.1	STAIRCASE	10.15	13.30	terrazzo	semi-dispersive paint	semi-dispersive paint	
39	TOILET	4.90	11.50	ceramic tiles	semi-dispersive paint/ceramic tiles	moisture-resistant gypsum board/ semi-dispersive paint	
40	THE KITCHEN	7.70	11.20	ceramic tiles	semi-dispersive paint/ceramic tiles	monolith. suspended ceiling/semi-disp. paint	
41	RECEPTION - OF PARTIES	20.00	18.70	laminate floor	semi-dispersive paint	plasterboard raster ceiling	
42	OFFICE	23.25	19.40	laminate floor	semi-dispersive paint	monolith. suspended ceiling/semi-disp. paint	
43	OFFICE	16.50	16.70	laminate floor	semi-dispersive paint	monolith. suspended ceiling/semi-disp. paint	
	TOTAL NET AREA	910.50m²					

Пројектант / Designer:
Институт Михајло Пупин доо
Волгина 15, 11000 Београд
www.pupin.rs

Извођач / Contractor: Конзорцијум / Joint Venture:
China Railway International Co., Ltd.
Serbia Ogranak Beograd
Rajka Mitića 8, 11000 Beograd
China Communication Construction Co.Ltd.
Serbia Ogranak Beograd-Savski Venac
Paje Adamova 2, 11000 Beograd

Инвеститор / Investor:
Инфраструктура железнице Србије а.д.
Немањина 6, 11000 Београд
www.infrazs.rs

Подизвођач / Subcontractor:
CRSC International Co., LTD.
Ogranak Beograd,
Majevička 2M, 11080 Zemun

Објекат / Project:
Пруга Београд - Суботица - државна граница (Келебија), ДЕОНИЦА ПРУГЕ НОВИ САД - СУБОТИЦА - ДРЖАВНА ГРАНИЦА (КЕЛЕБИЈА), у Новом Саду, Кисачу, Степановићеву, Змајеву, Врбасу, Ловћенцу, Малом Иђошу, Бачкој Тополи, Жеднику, Наумовићеву и Суботици, у катастарским општинама наведеним на насловној страни техничке документације и на катастарским парцелама према списку приложеном у Главној свесци /

Belgrade - Subotica - State border (Kelebija) railway line, SECTION NOVI SAD - SUBOTICA STATE BORDER (KELEBIJA), at Novi Sad, Kisač, Stepanovićevo, Zmajevo, Vrbas, Lovćenac, Mali Idjoš, Bačka Topola, Žednik, Naumovićevo and Subotica, in cadastral municipalities listed on the cover page of this Design, on cadastral plots listed in General Volume

Врста техничке документације / Technical documentation type:
ПИО/ABD Пројекат изведеног објекта / As-built Design

Ознака и назив дела Пројекта / Designation and name of the part of design:
5/6.13 Дојава пожара и системи техничке заштите - локација Суботица
Fire alarm system and systems of technical protection - location Subotica

Назив цртежа / Drawing name:
Станична зграда - основа спрата - АДП /
Station building - base of the first floor - AFD

Одговорни пројектант / Responsible designer:
Др Горан Димић, дипл.инж.ел.
Број лиценце / License number: 353 P090 18

Сарадници / Associates:
Ненад Петровић, спец.струк.инж.тел.
Михајло Величковић, струк.инж.тел.

Број Пројекта / Design number: TS.700.255-5/6.13
Датум / Date: Јули / July 2024.
Размера / Scale: 1:100
Број цртежа / Drawing number: TS.700.255-5/6.13-10

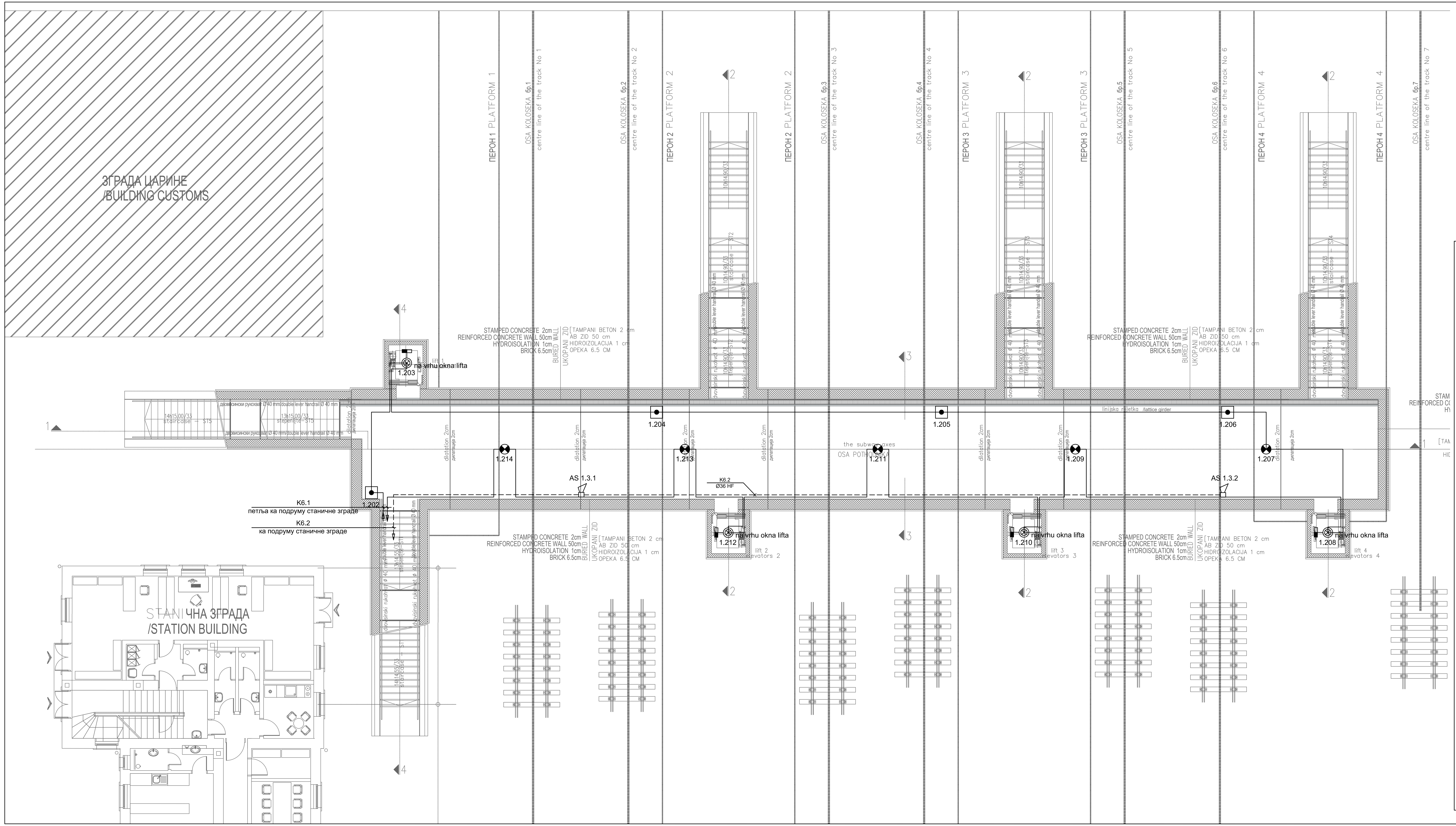

ПОТХОДНИК СУБОТИЦА ПУТНИЧКА /SUBWAY SUBOTICA PASSENGER

РЕД. БР. number of rooms	НАМЕНА ПРОСТОРИЈЕ /PURPOSE ROOMS	P/ Area (m²)	OBRADA/ FINAL TREATMENT POD /FLOOR	ZID /WALL	PLAFON /CEILING
1	Потходник/Subway	252.30	штампани бетон stamped concrete	штампани бетон stamped concrete	премаз за бетон color for concrete
2	Степениште 1/Stairs 1	23.15	штампани бетон stamped concrete	штампани бетон stamped concrete	/
3	Степениште 2/Stairs 2	28.05	штампани бетон stamped concrete	штампани бетон stamped concrete	/
4	Степениште 3/Stairs 3	28.05	штампани бетон stamped concrete	штампани бетон stamped concrete	/
5	Степениште 4/Stairs 4	28.05	штампани бетон stamped concrete	штампани бетон stamped concrete	/
6	Степениште 5/Stairs 5	22.15	штампани бетон stamped concrete	штампани бетон stamped concrete	/
7	Лифт 1/Elevator 1	3.40	премаз за бетон color for concrete	премаз за бетон color for concrete	премаз за бетон color for concrete
8	Лифт 2/Elevator 2	3.40	премаз за бетон color for concrete	премаз за бетон color for concrete	премаз за бетон color for concrete
9	Лифт 3/Elevator 3	3.40	премаз за бетон color for concrete	премаз за бетон color for concrete	премаз за бетон color for concrete
10	Лифт 4/Elevator 4	3.40	премаз за бетон color for concrete	премаз за бетон color for concrete	премаз за бетон color for concrete
	УКУПНО/TOTAL NET AREA	395.35 m²			

БРГП /GROSS AREA	510.75 m²

Легенда :

- Детектор пламена
- Ручни јављач
- Сирена за унутрашњу монтажу
- Сирена за спољашњу монтажу
- Термички/термодиференцијални детектор
- Оптички детектор
- Оптички детектор са паралелним индикатором
- TX / RX — Беем детектор - Пријемник и предајник
- Рефлектор - призма
- CON — Модул за прихват конвенционалних елемената
- Пожарна централа
- Паралелни табло
- Подцентрала за гашење
- Конвенционални детектор
- Боца са гасом са електровентилом
- A.G.1 — Тастер за активирање гашења
- B.G.1 — Тастер за блокаду гашења
- Сирена - активирање гашења
- ГАС — Упозоравајући пано
- M — Input модул
- MK — Магнетни модул за детекцију затворености врата

К6.1	J-H(St)H 2x2x0,8mm
К6.2	NHXHX FE180/E30 3x1,5mm²
К6.3	NHXHX FE180/E90 3x1,5mm²
К6.4	NHXHX FE180/E90 3x1,5mm²
К6.5	JE-H(St)H FE180/E90 5x2x0,8mm
К6.6	JE-H(St)H FE180/E90 2x2x0,8mm
К6.7	TK 59 M 5x4x0,8mm
К6.8	PP00 3x1,5mm²

Пројектант / Designer:
Институт Михајло Пупин доо
Волгина 15, 11000 Београд
www.pupin.rs

Инвеститор / Investor:
Инфраструктура железнице Србије а.д.
Немањина 6, 11000 Београд
www.infrazs.rs

Извођач / Contractor: Конзорцијум / Joint Venture:
China Railway International Co., Ltd.
Serbia Ogranak Beograd
Rajka Mitića 8, 11000 Beograd
China Communication Construction Co.Ltd.
Serbia Ogranak Beograd-Savski Venac
Paje Adamova 2, 11000 Beograd

Подизвођач / Subcontractor:
CRSC International Co., LTD.
Ogranak Beograd,
Majevička 2M, 11080 Zemun

Објекат / Project:
Пруга Београд - Суботица - државна граница (Келебија), ДЕОНИЦА ПРУГЕ НОВИ САД - СУБОТИЦА - ДРЖАВНА ГРАНИЦА (КЕЛЕБИЈА), у Новом Саду, Кисачу, Степановићеву, Змајеву, Врбасу, Ловћенцу, Малом Иђошу, Бачкој Тополи, Жеднику, Наумовићеву и Суботици, у катастарским општинама наведеним на насловној страни техничке документације и на катастарским парцелама према списку приложеном у Главној свесци /

Belgrade - Subotica - State border (Kelebija) railway line, SECTION NOVI SAD - SUBOTICA STATE BORDER (KELEBIJA), at Novi Sad, Kisač, Stepanovićevo, Zmajevo, Vrbas, Lovćenac, Mali Idjoš, Bačka Topola, Žednik, Naumovićevo and Subotica, in cadastral municipalities listed on the cover page of this Design, on cadastral plots listed in General Volume

Врста техничке документације / Technical documentation type:
ПИО/ABD Пројекат изведеног објекта / As-built Design

Ознака и назив дела Пројекта / Designation and name of the part of design:
5/6.13 Дојава пожара и системи техничке заштите - локација Суботица
Fire alarm system and systems of technical protection - location Subotica

Назив цртежа / Drawing name:
Станична зграда - потходник - АДП /
Station building - underpass - AFD

Одговорни пројектант / Responsible designer:
Др Горан Димић, дипл.инж.ел.
Број лиценце / License number: 353 P090 18

Сарадници / Associates:
Ненад Петровић, спец.струк.инж.тел.
Михајло Величковић, струк.инж.тел.

Број Пројекта / Design number:	Датум / Date:	Размера / Scale:	Број цртежа / Drawing number:
TS.700.255-5/6.13	Јули / July 2024.	1:100	TS.700.255-5/6.13-11

OSNOVA PRIZEMQA

PRIZEMQE

RED. BR.	NAMENA PROSTORIJE	P (m²)	O (m)	OBRADA pod	OBRADA zid	OBRADA PLAFON
1	Ulaz i hodnik	19.31	23.77	nekliz.ker.plo~.	akrilna boja	disperzija
2	stepeni{te	11.44	14.31	nekliz.ker.plo~.	disperzija	disperzija
3	Sanitarni ~vor	18.58	26.35	nekliz.ker.plo~.	keram.plo~ice	vlagootporne gips kart.plo~e h=2.95m
4	pripremna radionica	62.27	33.03	industrijski pod	keram.plo~ice	monol.ploче x=3.53м disperzija
5	Radionica	67.01	34.50	industrijski pod	keram.plo~ice	disperzija
6	Gara'a za TMD	221.60	69.60	industrijski pod	akrilna boja h=1.84 disperzija	talasasti lim
7	гараже ТМД и радионица за возила	528.78	111.85	industrijski pod	akrilna boja h=1.84 disperzija	talasasti lim disperzija
8	kotlarnica	3.98	8.01	industrijski pod	akrilna boja h=1.84 disperzija	disperzija
	UKUPNO	932.97			(−3%)	904.99

ukupna NETO povr{ina prizemqa	P (m²)	P (m²)(−3%)
NETO POVR[INA	932.97	904.99
BRUTO POVR[INA	1013.43	

UKUPNA POVR[INA OBJEKTA	P (m²)
UKUPNA NETO POVR[INA OBJEKTA	1123.60
UKUPNA BRUTO POVR[INA OBJEKTA	1239.12

LEGENDA MATERIJALA

- armirani beton
- nearmirani beton
- giter blok
- opeka
- termoizolacija
- hidroizolacija
- LIM
- {qunak
- les iz iskopa
- les (postoje{i teren)

LEGENDA SPECIFIKACIJA

- STOLARIJA
- ALUMINARIJA
- 1 90/205 БРАВАРИЈА
- ПП БРАВАРИЈА
- ПД БРАВАРИЈА

02.08.2022 Додата нумерација камера и утичница за камере
Add numbering of cameras and sockets for cameras

Пројектант / Designer:
Институт Михајло Пупин доо
Волгина 15, 11000 Београд
www.pupin.rs

Инвеститор / Investor:
Инфраструктура железнице Србије а.д.
Немањина 6, 11000 Београд
www.infrazs.rs

Извођач / Contractor: Конзорцијум / Joint Venture:
China Railway International Co., Ltd.
Serbia Ogranak Beograd
Rajka Mitića 8, 11000 Beograd
China Communication Construction Co.Ltd.
Serbia Ogranak Beograd-Savski Venac
Paje Adamova 2, 11000 Beograd

Подизвођач / Subcontractor:
CRSC International Co., LTD.
Ogranak Beograd,
Majevička 2M, 11080 Zemun

Објекат / Project:
Пруга Београд - Суботица - државна граница (Келебија), ДЕОНИЦА ПРУГЕ НОВИ САД - СУБОТИЦА - ДРЖАВНА ГРАНИЦА (КЕЛЕБИЈА), у Новом Саду, Кисачу, Степановићеву, Змајеву, Врбасу, Ловћенцу, Малом Иђошу, Бачкој Тополи, Жеднику, Наумовићеву и Суботици, у катастарским општинама наведеним на насловној страни техничке документације и на катастарским парцелама према списку приложеном у Главној свесци /

Belgrade - Subotica - State border (Kelebija) railway line, SECTION NOVI SAD - SUBOTICA STATE BORDER (KELEBIJA), at Novi Sad, Kisač, Stepanovićevo, Zmajevo, Vrbas, Lovćenac, Mali Idjoš, Bačka Topola, Žednik, Naumovićevo and Subotica, in cadastral municipalities listed on the cover page of this Design, on cadastral plots listed in General Volume

Врста техничке документације / Technical documentation type:
ПИО/ABD Пројекат изведеног објекта / As-built Design

Ознака и назив дела Пројекта / Designation and name of the part of design:
5/6.13 Дојава пожара и системи техничке заштите - локација Суботица
Fire alarm system and systems of technical protection - location Subotica

Назив цртежа / Drawing name:
ЕТП Суботица - основа приземља - систем видео надзора /
OCL Subotica - base of the ground floor - video surveillance system

Одговорни пројектант / Responsible designer:
Др Горан Димић, дипл.инж.ел.
Број лиценце / License number: 353 P090 18

Сарадници / Associates:
Ненад Петровић, спец.струк.инж.тел.
Михајло Величковић, струк.инж.тел.

Број Пројекта / Design number:	Датум / Date:	Размера / Scale:	Број цртежа / Drawing number:
TS.700.255-5/6.13	Јули / July 2024.	1:50	TS.700.255-5/6.13-12

RED. BR.	NAMENA PROSTORIJE	P (m²)	O (m)	OBRADA pod	OBRADA zid	OBRADA PLAFON
1	hodnik	19.80	25.05	nekliz.ker.plo~.	disperzija	disperzija
2	stepeni{te	11.34	14.21	nekliz.ker.plo~.	disperzija	disperzija
	Sanitarni ~vor					
3	Predprostor	5.20	10.74	nekliz.ker.plo~.	keram.plo~ice	vlagootporne gips kart.plo~e h=2.95m
3a	@enski toalet	2.85	7.46	nekliz.ker.plo~.	keram.plo~ice	vlagootporne gips kart.plo~e h=2.95m
3b	Mu{ki toalet	4.58	8.80	nekliz.ker.plo~.	keram.plo~ice	vlagootporne gips kart.plo~e h=2.95m
4	Garderoba	8.79	13.01	nekliz.ker.plo~.	keram.plo~ice	vlagootporne gips kart.plo~e h=2.95m
5	kuhiwa	7.55	12.46	nekliz.ker.plo~.	keram.plo~ice	disperzija
6	trpezarija	37.02	25.88	nekliz.ker.plo~.	disperzija	disperzija
7	pros. za odmor radnika	22.30	18.92	nekliz.ker.plo~.	disperzija	disperzija
8	kancelarija {efa deonice	31.80	22.90	nekliz.ker.plo~.	disperzija	disperzija
9	hodnik	26.02	31.22	nekliz.ker.plo~.	disperzija	disperzija
10	TK prostorija	13.38	17.41	antistatik pod na distancerima	akrilna boja	disperzija
	UKUPNO	190.63			(−3%)	184.91

POVR[INA SPRATA OBJEKTA	P (m²)	P (m²)(−3%)
NETO POVR[INA	190.35	184.91
BRUTO POVR[INA	225.69	

LEGENDA MATERIJALA

- armirani beton
- nearmirani beton
- giter blok
- opeka
- termoizolacija
- hidroizolacija
- LIM
- {qunak
- les iz iskopa
- les (postoje}i teren)

LEGENDA SPECIFIKACIJA

STOLARIJA

ALUMINARIJA

1 90/205 БРАВАРИЈА

ПП БРАВАРИЈА

Пројектант / Designer:
Институт Михајло Пупин доо
Волгина 15, 11000 Београд
www.pupin.rs

Инвеститор / Investor:
Инфраструктура железнице Србије а.д.
Немањина 6, 11000 Београд
www.infrazs.rs

Извођач / Contractor: Конзорцијум / Joint Venture:
China Railway International Co., Ltd.
Serbia Ogranak Beograd
Rajka Mitića 8, 11000 Beograd
China Communication Construction Co.Ltd.
Serbia Ogranak Beograd-Savski Venac
Paje Adamova 2, 11000 Beograd

Подизвођач / Subcontractor:
CRSC International Co., LTD.
Ogranak Beograd,
Majevička 2M, 11080 Zemun

Објекат / Project:
Пруга Београд - Суботица - државна граница (Келебија), ДЕОНИЦА ПРУГЕ НОВИ САД - СУБОТИЦА - ДРЖАВНА ГРАНИЦА (КЕЛЕБИЈА), у Новом Саду, Кисачу, Степановићеву, Змајеву, Врбасу, Ловћенцу, Малом Иђошу, Бачкој Тополи, Жеднику, Наумовићеву и Суботици, у катастарским општинама наведеним на насловној страни техничке документације и на катастарским парцелама према списку приложеном у Главној свесци /

Belgrade - Subotica - State border (Kelebija) railway line, SECTION NOVI SAD - SUBOTICA STATE BORDER (KELEBIJA), at Novi Sad, Kisač, Stepanovićevo, Zmajevo, Vrbas, Lovćenac, Mali Idjoš, Bačka Topola, Žednik, Naumovićevo and Subotica, in cadastral municipalities listed on the cover page of this Design, on cadastral plots listed in General Volume

Врста техничке документације / Technical documentation type:
ПИО/ABD Пројекат изведеног објекта / As-built Design

Ознака и назив дела Пројекта / Designation and name of the part of design:
5/6.13 Дојава пожара и системи техничке заштите - локација Суботица
Fire alarm system and systems of technical protection - location Subotica

Назив цртежа / Drawing name:
ЕТП Суботица - основа првог спрата - контрола приступа и детекција провале /
OCL Subotica - base of the first floor - access control, intrusion detection

Одговорни пројектант / Responsible designer:
Др Горан Димић, дипл.инж.ел.
Број лиценце / License number: 353 P090 18

Сарадници / Associates:
Ненад Петровић, спец.струк.инж.тел.
Михајло Величковић, струк.инж.тел.

Број Пројекта / Design number:	Датум / Date:	Размера / Scale:	Број цртежа / Drawing number:
TS.700.255-5/6.13	Јули / July 2024.	1:50	TS.700.255-5/6.13-13

OSNOVA PRIZEMQA /GROUND FLOOR PLAN

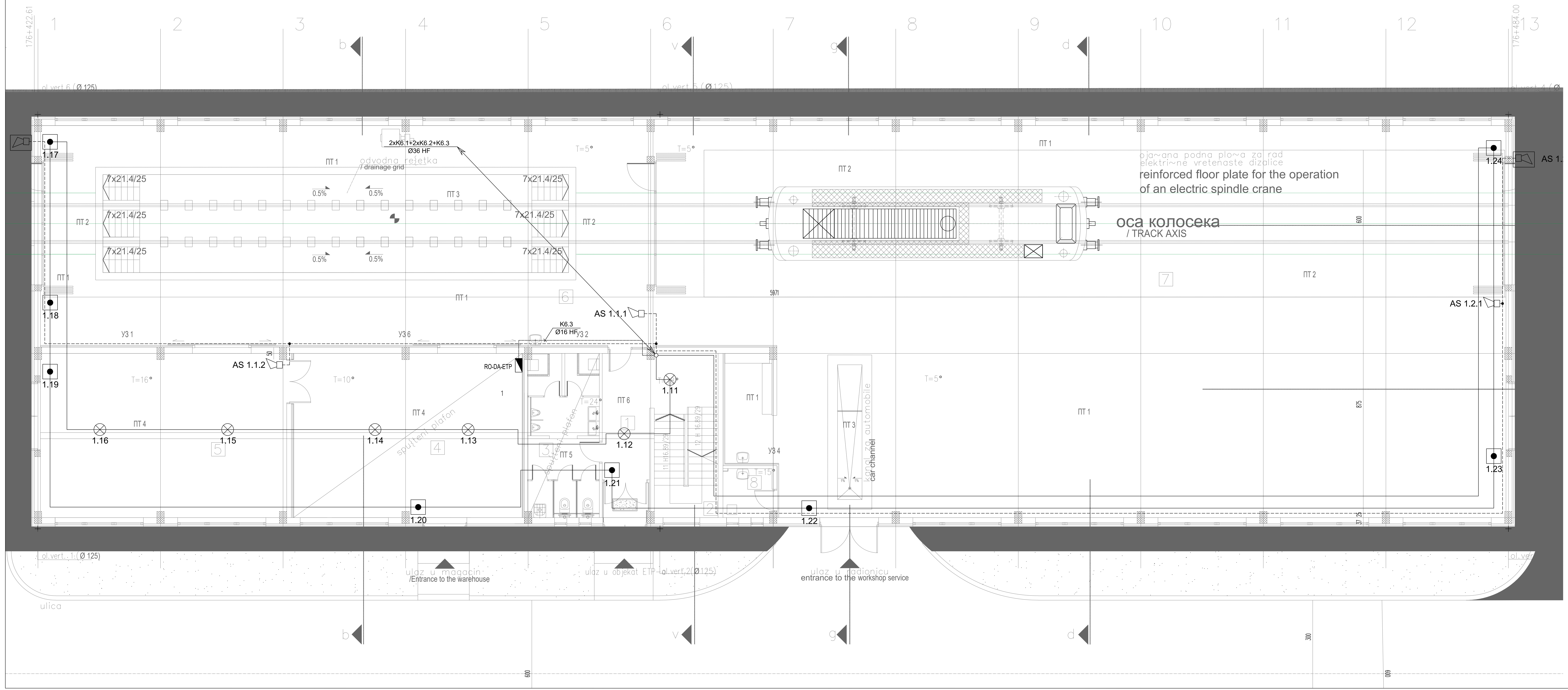

Легенда :

- Детектор пламена
- Ручни јављач
- Сирена за унутрашњу монтажу
- Сирена за спољашњу монтажу
- Термички/термодиференцијални детектор
- Оптички детектор
- Оптички детектор са паралелним индикатором
- TX / RX — Беем детектор - Пријемник и предајник
- Рефлектор - призма
- CON — Модул за прихват конвенционалних елемената
- Пожарна централа
- Паралелни табло
- Подцентрала за гашење
- Конвенционални детектор
- Боца са гасом са електровентилом
- A.G.1 — Тастер за активирање гашења
- B.G.1 — Тастер за блокаду гашења
- Сирена - активирање гашења
- ГАС — Упозоравајући пано
- M — Input модул
- MK — Магнетни модул за детекцију затворености врата

К6.1	J-H(St)H 2x2x0,8mm
К6.2	NHXHX FE180/E30 3x1,5mm²
К6.3	NHXHX FE180/E90 3x1,5mm²
К6.4	NHXHX FE180/E90 3x1,5mm²
К6.5	JE-H(St)H FE180/E90 5x2x0,8mm
К6.6	JE-H(St)H FE180/E90 2x2x0,8mm
К6.7	TK 59 M 5x4x0,8mm
К6.8	PP00 3x1,5mm²

PRIZEMQE / GROUND FLOOR

RED. BR. No	NAMENA PROSTORIJE /ROOM ALLOCATION	P/Area (m²)	O/Perimetar (m)	OBRADA/ Finishing pod/ floor	zid / wall	PLAFON / ceiling
1	Ulaz i hodnik /Entrance and Corridor	19.31	23.77	nekliz.ker.plo~. /non-slip ceramic tiles	akrilna boja /acrylic color	disperzija /dispersion
2	stepeni{te /Staircase	11.44	14.31	nekliz.ker.plo~. /non-slip ceramic tiles	disperzija /dispersion	disperzija /dispersion
3	Sanitarni ~vor / sanitary block/	18.58	26.35	nekliz.ker.plo~. /non-slip ceramic tiles	keram.plo~ice /ceramic tiles	vlagootporne gips kart.plo~e h=2.95m moisture resistant gypsum cardboard h=2.95m
4	pripremna radionica / preparatory workshop	62.27	33.03	industrijski pod /industrial floor	keram.plo~ice /ceramic tiles	monol.ploче x=3.53м /monolithic slabs 3.53m disperzija /dispersion
5	Radionica / workshop service	67.01	34.50	industrijski pod /industrial floor	keram.plo~ice /ceramic tiles	disperzija /dispersion
6	Gara'a za TMD / garage for **HRMC**	221.60	69.60	industrijski pod /industrial floor	akrilna boja h=1.84 /acrylic color disperzija /dispersion	talasasti lim /wavy metal
7	гараже ТМД и радионица за возила /preparatory workshop HRMC garages and vehicle workshop	528.78	111.85	industrijski pod /industrial floor	akrilna boja h=1.84 /acrylic color disperzija /dispersion	talasasti lim disperzija /dispersion
8	kotlarnica / boiler room	3.98	8.01	industrijski pod /industrial floor	akrilna boja h=1.84 /acrylic color disperzija /dispersion	disperzija /dispersion
	UKUPNO / total	932.97			(−3%)	904.99

ukupna NETO povr{ina prizemqa / Total ground floor NET area	P (m²)	P (m²)(−3%)
NETO POVR[INA /NET area	932.97	904.99
BRUTO POVR[INA / GROSS area	1013.43	

UKUPNA POVR[INA OBJEKTA / TOTAL BUILDING AREA	P (m²)
UKUPNA NETO POVR[INA OBJEKTA / TOTAL BUILDING NET AREA	1123.60
UKUPNA BRUTO POVR[INA OBJEKTA / TOTAL BUILDING GROSS AREA	1239.12

OSNOVA SPRATA /FIRST FLOOR PLAN VIEW

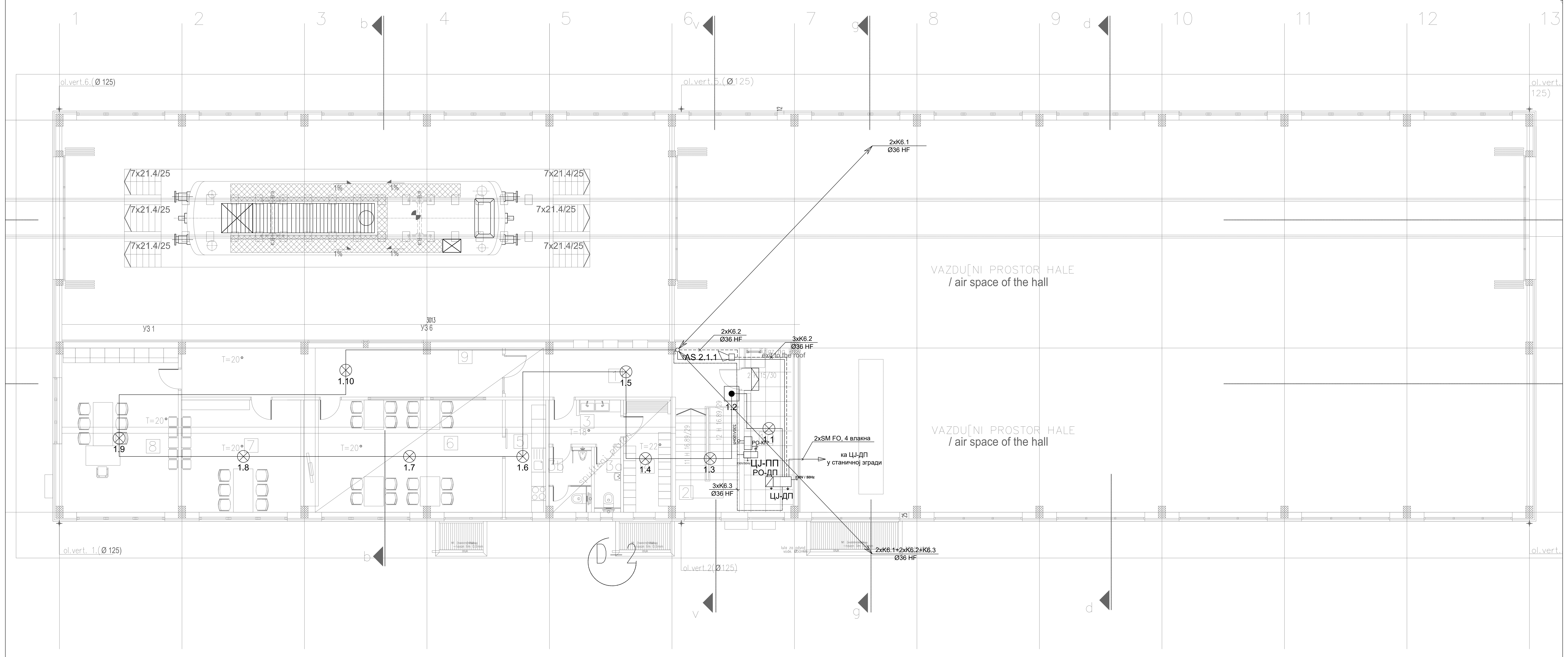

Легенда :

- Детектор пламена
- Ручни јављач
- Сирена за унутрашњу монтажу
- Сирена за спољашњу монтажу
- Термички/термодиференцијални детектор
- Оптички детектор
- Оптички детектор са паралелним индикатором
- TX / RX — Беем детектор - Пријемник и предајник
- Рефлектор - призма
- CON — Модул за прихват конвенционалних елемената
- Пожарна централа
- Паралелни табло
- Подцентрала за гашење
- Конвенционални детектор
- Боца са гасом са електровентилом
- A.G.1 — Тастер за активирање гашења
- B.G.1 — Тастер за блокаду гашења
- Сирена - активирање гашења
- ГАС — Упозоравајући пано
- M — Input модул
- MK — Магнетни модул за детекцију затворености врата

К6.1	J-H(St)H 2x2x0,8mm
К6.2	NHXHX FE180/E30 3x1,5mm²
К6.3	NHXHX FE180/E90 3x1,5mm²
К6.4	NHXHX FE180/E90 3x1,5mm²
К6.5	JE-H(St)H FE180/E90 5x2x0,8mm
К6.6	JE-H(St)H FE180/E90 2x2x0,8mm
К6.7	ТК 59 М 5x4x0,8mm
К6.8	PP00 3x1,5mm²

OSNOVA SPRATA /FIRST FLOOR PLAN VIEW

RED. BR. No	NAMENA PROSTORIJE /ROOM ALLOCATION	P/Area (m^2)	O/Perimetar (m)	OBRADA / Finishing pod / floor	zid / wall	PLAFON / ceiling
1	hodnik /corridor	19.80	25.05	nekliz.ker.plo~. /non-slip ceramic tiles	disperzija /dispersion	disperzija /dispersion
2	stepeni{te /staircase	11.34	14.21	nekliz.ker.plo~. /non-slip ceramic tiles	disperzija /dispersion	disperzija /dispersion
	Sanitarni ~vor /sanitary block/					
3	Predprostor /anteroom/	5.20	10.74	nekliz.ker.plo~. /non-slip ceramic tiles	keram.plo~ice /ceramic tiles	vlagootporne gips kart.plo~e h=2.95m moisture resistant gypsum cardboard h = 2.95m
3a	@enski toalet Toilet cabin /woman/	2.85	7.46	nekliz.ker.plo~. /non-slip ceramic tiles	keram.plo~ice /ceramic tiles	vlagootporne gips kart.plo~e h=2.95m moisture resistant gypsum cardboard h = 2.95m
3b	Mu{ki toalet Toilet cabin /mens/	4.58	8.80	nekliz.ker.plo~. /non-slip ceramic tiles	keram.plo~ice /ceramic tiles	vlagootporne gips kart.plo~e h=2.95m moisture resistant gypsum cardboard h = 2.95m
4	Garderoba / wardrobe	8.79	13.01	nekliz.ker.plo~. /non-slip ceramic tiles	keram.plo~ice /ceramic tiles	vlagootporne gips kart.plo~e h=2.95m moisture resistant gypsum cardboard h = 2.95m
5	kuhiwa / kitchen	7.55	12.46	nekliz.ker.plo~. /non-slip ceramic tiles	keram.plo~ice /ceramic tiles	disperzija /dispersion
6	trpezarija / dining room	37.02	25.88	nekliz.ker.plo~. /non-slip ceramic tiles	disperzija /dispersion	disperzija /dispersion
7	pros. za odmor radnika /worker rest room	22.30	18.92	nekliz.ker.plo~. /non-slip ceramic tiles	disperzija /dispersion	disperzija /dispersion
8	kancelarija {efa deonice /office chief of the station	31.80	22.90	nekliz.ker.plo~. /non-slip ceramic tiles	disperzija /dispersion	disperzija /dispersion
9	hodnik /Corridor	26.02	31.22	nekliz.ker.plo~. /non-slip ceramic tiles	disperzija /dispersion	disperzija /dispersion
10	TK prostorija /telecommunication room	13.38	17.41	antistatik pod na distancerima /anti-static raised floor	akrilna boja /acrylic paint	disperzija /dispersion
	UKUPNO /Total	190.63			(−3%)	184.91

POVR[INA SPRATA OBJEKTA / First floor NET area	P /Area (m^2)	P /Area (m^2)(−3%)
NETO POVR[INA /NET area	190.35	184.91
BRUTO POVR[INA / GROSS area	225.69	

SNOVA KROVNE KONSTRUKCIJE

/ ROOF CONSTRUCTION PLAN VIEW

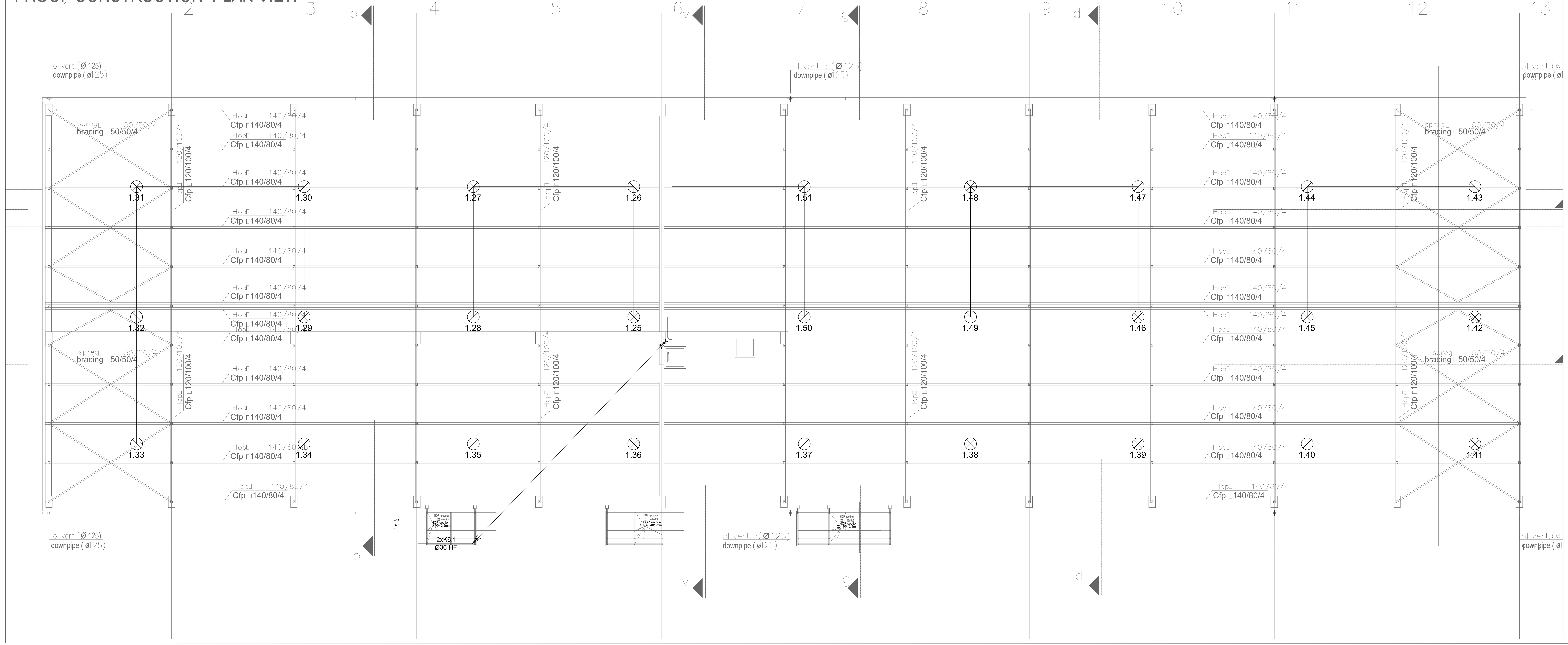

Легенда :

- Детектор пламена
- Ручни јављач
- Сирена за унутрашњу монтажу
- Сирена за спољашњу монтажу
- Термички/термодиференцијални детектор
- Оптички детектор
- Оптички детектор са паралелним индикатором
- TX / RX — Беем детектор - Пријемник и предајник
- Рефлектор - призма
- CON — Модул за прихват конвенционалних елемената
- Пожарна централа
- Паралелни табло
- Подцентрала за гашење
- Конвенционални детектор
- Боца са гасом са електровентилом
- A.G.1 — Тастер за активирање гашења
- B.G.1 — Тастер за блокаду гашења
- Сирена - активирање гашења
- ГАС — Упозоравајући пано
- M — Input модул
- MK — Магнетни модул за детекцију затворености врата

K6.1	J-H(St)H 2x2x0,8mm
K6.2	NHXHX FE180/E30 3x1,5mm²
K6.3	NHXHX FE180/E90 3x1,5mm²
K6.4	NHXHX FE180/E90 3x1,5mm²
K6.5	JE-H(St)H FE180/E90 5x2x0,8mm
K6.6	JE-H(St)H FE180/E90 2x2x0,8mm
K6.7	TK 59 M 5x4x0,8mm
K6.8	PP00 3x1,5mm²

Пројектант / Designer: Институт Михајло Пупин доо, Волгина 15, 11000 Београд, www.pupin.rs

Инвеститор / Investor: Инфраструктура железнице Србије а.д., Немањина 6, 11000 Београд, www.infrazs.rs

Извођач / Contractor: Конзорцијум / Joint Venture: China Railway International Co., Ltd. Serbia Ogranak Beograd, Rajka Mitića 8, 11000 Beograd; China Communication Construction Co.Ltd. Serbia Ogranak Beograd-Savski Venac, Paje Adamova 2, 11000 Beograd

Подизвођач / Subcontractor: CRSC International Co., LTD. Ogranak Beograd, Majevička 2M, 11080 Zemun

Објекат / Project: Пруга Београд - Суботица - државна граница (Келебија), ДЕОНИЦА ПРУГЕ НОВИ САД - СУБОТИЦА - ДРЖАВНА ГРАНИЦА (КЕЛЕБИЈА), у Новом Саду, Кисачу, Степановићеву, Змајеву, Врбасу, Ловћенцу, Малом Иђошу, Бачкој Тополи, Жеднику, Наумовићеву и Суботици, у катастарским општинама наведеним на насловној страни техничке документације и на катастарским парцелама према списку приложеном у Главној свесци /

Belgrade - Subotica - State border (Kelebija) railway line, SECTION NOVI SAD - SUBOTICA STATE BORDER (KELEBIJA), at Novi Sad, Kisač, Stepanovićevo, Zmajevo, Vrbas, Lovćenac, Mali Idjoš, Bačka Topola, Žednik, Naumovićevo and Subotica, in cadastral municipalities listed on the cover page of this Design, on cadastral plots listed in General Volume

Врста техничке документације / Technical documentation type: ПИО/ABD Пројекат изведеног објекта / As-built Design

Ознака и назив дела Пројекта / Designation and name of the part of design: 5/6.13 Дојава пожара и системи техничке заштите - локација Суботица / Fire alarm system and systems of technical protection - location Subotica

Назив цртежа / Drawing name: ЕТП Суботица - основа кровних носача - АДП / OCL Subotica - base of the roof mountain bracket - AFD

Одговорни пројектант / Responsible designer: Др Горан Димић, дипл.инж.ел.

Број лиценце / License number: 353 P090 18

Сарадници / Associates: Ненад Петровић, спец.струк.инж.тел.; Михајло Величковић, струк.инж.тел.

Број Пројекта / Design number:	Датум / Date:	Размера / Scale:	Број цртежа / Drawing number:
TS.700.255-5/6.13	Јули / July 2024.	1:50	TS.700.255-5/6.13-16

ОСНОВА ПРИЗЕМЉА - НОВОПРОЈЕКТОВАНО СТАЊЕ   GROUND FLOOR PLAN - NEWLY DESIGNED STATE

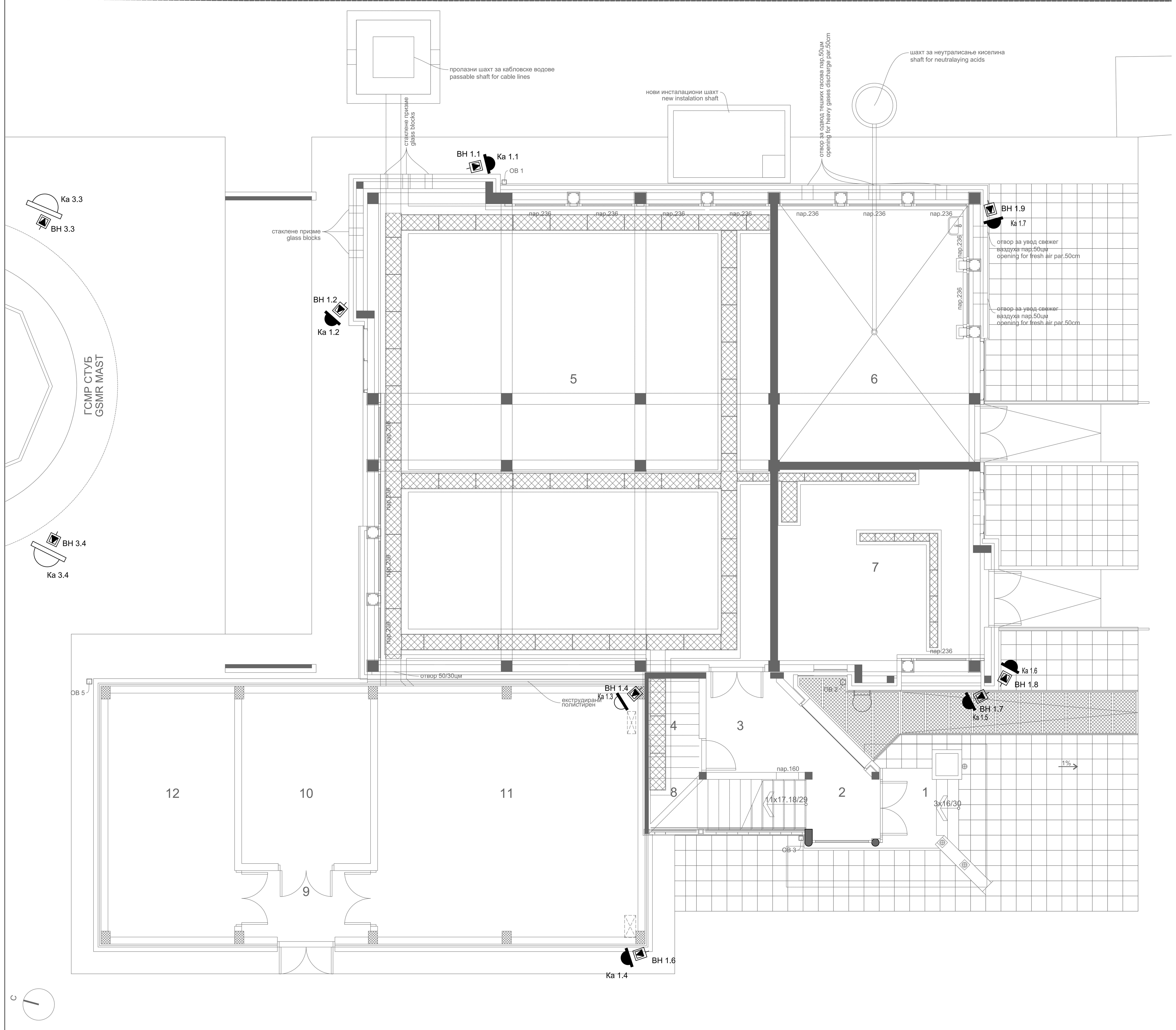

ПОСТОЈЕЋИ ОБЈЕКАТ EXISTING BUILDING

Број просторије Room number	Намена просторије Room purpose	Површина П (m²) Area P (m²)	Обим О (m) Perimeter O (m)	Висина h (m) Height h (m)	Обрада Treatment		
					Под Floor	Зид Wall	Плафон Ceiling
1	Трем Porch	2.89	7.21	3.49	керамичке плочице ceramic tiles		
2	Улазни хол Entrance hall	6.49	12.99	3.49	керамичке плочице ceramic tiles	полудисп. боја semi-disper. paint	полудисп. боја semi-disper. paint
3	Улаз у СС SS entrance	4.94	9.08	3.49	керамичке плочице ceramic tiles	полудисп. боја semi-disper. paint	полудисп. боја semi-disper. paint
4	Просторија за ТТ каблове TC cables room	3.70	8.16	3.49	керамичке плочице ceramic tiles	полудисп. боја semi-disper. paint	полудисп. боја semi-disper. paint
5	Просторија за СС SS equipment room	134.61	48.98	3.49	дупли под ПВЦ антистатик raised floor PVC antistatic	полудисп. боја semi-disper. paint	полудисп. боја semi-disper. paint
6	Аку батерије Accumulator batteries	36.59	26.51	3.49	киселоотпорне керамичке плочице acid resistant tiles	киселоотпорне керамичке плочице h=2.40m acid resistant tiles h=2.40m	кисело отпорни лак acid resistant varnish
7	Дизел агрегат Diesel aggregate	29.55	22.24	3.49	терацо плоче terrazzo tiles	полудисп. боја semi-disper. paint	полудисп. боја semi-disper. paint
8	Степениште Staircase	5.77	11.20	3.49	керамичке плочице ceramic tiles	лексан lexan	лексан lexan
Укупна нето површина Total net area		224.53					

Укупна нето површина приземља (m²) Total grounf floor net area	224.53
Укупна бруто површина приземља (m²) Total ground floor gross area	259.94

НОВИ ОБЈЕКАТ NEW BUILDING

Број просторије Room number	Намена просторије Room purpose	Површина П (m²) Area P (m²)	Обим О (m) Perimeter O (m)	Висина h (m) Height h (m)	Обрада Treatment		
					Под Floor	Зид Wall	Плафон Ceiling
9	Ветробран Porch	6.19	10.52	од 2.50 до 3.06	дупли под ПВЦ антистатик raised floor PVC antistatic	полудисп. боја semi-disper. paint	полудисп. боја semi-disper. paint
10	Смештај ТК и машинске опреме Accommodation of TC and mechanical equipment	15.91	16.12	од 2.50 до 3.06	дупли под ПВЦ антистатик raised floor PVC antistatic	полудисп. боја semi-disper. paint	полудисп. боја semi-disper. paint
11	Смештај ТК и машинске опреме Accommodation of TC and mechanical equipment	45.96	27.80	од 2.50 до 3.06	дупли под ПВЦ антистатик raised floor PVC antistatic	полудисп. боја semi-disper. paint	полудисп. боја semi-disper. paint
12	Електроенергетска просторија Electric power room	22.38	19.96	од 2.50 до 3.06	дупли под ПВЦ антистатик raised floor PVC antistatic	полудисп. боја semi-disper. paint	полудисп. боја semi-disper. paint
Укупна нето површина Total net area		90.44					

Укупна нето површина приземља (m²) Total grounf floor net area	90.44
Укупна бруто површина приземља (m²) Total ground floor gross area	109.61

Пројектант / Designer:
Институт Михајло Пупин доо
Волгина 15, 11000 Београд
www.pupin.rs

Извођач / Contractor: Конзорцијум / Joint Venture:
China Railway International Co., Ltd.
Serbia Ogranak Beograd
Rajka Mitića 8, 11000 Beograd
China Communication Construction Co.Ltd.
Serbia Ogranak Beograd-Savski Venac
Paje Adamova 2, 11000 Beograd

Инвеститор / Investor:
Инфраструктура железнице Србије а.д.
Немањина 6, 11000 Београд
www.infrazs.rs

Подизвођач / Subcontractor:
CRSC International Co., LTD.
Ogranak Beograd,
Majevička 2M, 11080 Zemun

Објекат / Project:
Пруга Београд - Суботица - државна граница (Келебија), ДЕОНИЦА ПРУГЕ НОВИ САД - СУБОТИЦА - ДРЖАВНА ГРАНИЦА (КЕЛЕБИЈА), у Новом Саду, Кисачу, Степановићеву, Змајеву, Врбасу, Ловћенцу, Малом Иђошу, Бачкој Тополи, Жеднику, Наумовићеву и Суботици, у катастарским општинама наведеним на насловној страни техничке документације и на катастарским парцелама према списку приложеном у Главној свесци /

Belgrade - Subotica - State border (Kelebija) railway line, SECTION NOVI SAD - SUBOTICA STATE BORDER (KELEBIJA), at Novi Sad, Kisač, Stepanovićevo, Zmajevo, Vrbas, Lovćenac, Mali Idjoš, Bačka Topola, Žednik, Naumovićevo and Subotica, in cadastral municipalities listed on the cover page of this Design, on cadastral plots listed in General Volume

Врста техничке документације / Technical documentation type:
ПИО/ABD Пројекат изведеног објекта / As-built Design

Ознака и назив дела Пројекта / Designation and name of the part of design:
5/6.13 Дојава пожара и системи техничке заштите - локација Суботица
Fire alarm system and systems of technical protection - location Subotica

Назив цртежа / Drawing name:
Зграда за СС и ТК - основа приземља - систем видео надзора
Станична зграда - потходник - систем видео надзора /
Building for SS and TT - base of the ground floor - video surveillance system

Одговорни пројектант / Responsible designer:
Др Горан Димић, дипл.инж.ел.
Број лиценце / License number: 353 P090 18

Сарадници / Associates:
Ненад Петровић, спец.струк.инж.тел.
Михајло Величковић, струк.инж.тел.

Број Пројекта / Design number:	Датум / Date:	Размера / Scale:	Број цртежа / Drawing number:
TS.700.255-5/6.13	Јули / July 2024.	1:50	TS.700.255-5/6.13-17

ОСНОВА ПРИЗЕМЉА - НОВОПРОЈЕКТОВАНО СТАЊЕ GROUND FLOOR PLAN - NEWLY DESIGNED STATE

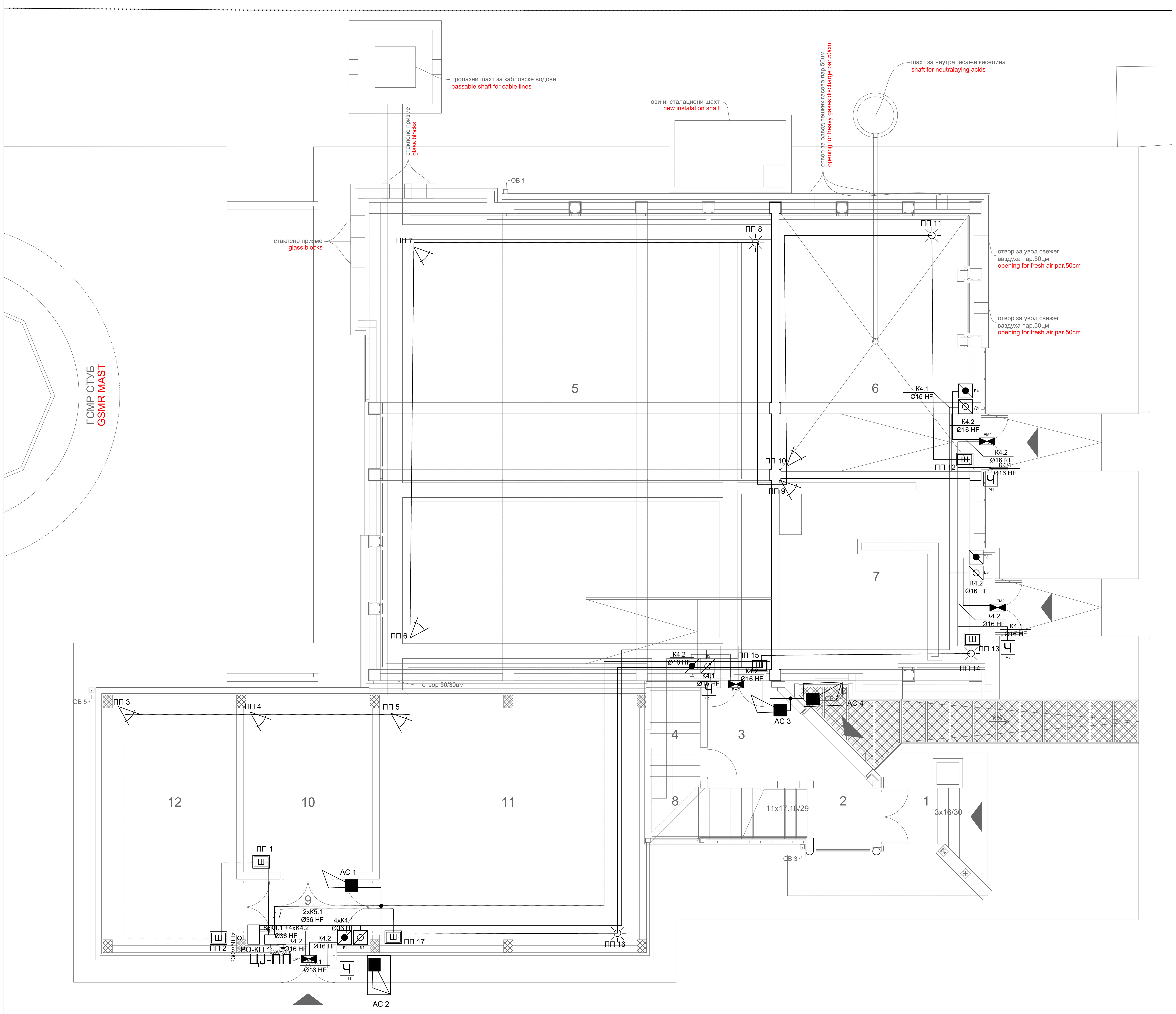

ПОСТОЈЕЋИ ОБЈЕКАТ / EXISTING BUILDING

ПТ1 ПОД НА ТЛУ / ПТ1 GROUND FLOOR

ПОД НА ТЛУ		GROUND FLOOR	
завршни антистатик слој	0.2цм	antistatic finish	0.8cm
дупли под од два слоја монолитних и фазер влакнастих плоча	3.8цм	raised floor with two layers of monolitic and phaser boards	3.2cm
дистанцери	42цм	spacers	42cm
АБ плоча	20цм	reinforced concrete slab	20cm
заштита хидроизолације	3цм	waterproofing protection	3cm
хидроизолација	0.5цм	waterproofing	0.5cm
подлога хидроизолације	8цм	waterproofing substrate	8cm
набијени шљунак	15цм	pressed gravel	15cm

ПТ3 ПОД НА ТЛУ / ПТ3 GROUND FLOOR

ПОД НА ТЛУ		GROUND FLOOR	
терацо плоче	2цм	terrazzo tiles	2cm
цементни малтер	2цм	cement mortar	2cm
рабицирани цементни естрих	3цм	wire mesh cement screed	3cm
АБ плоча	20цм	reinforced concrete slab	20cm
заштита хидроизолације	3цм	waterproofing protection	3cm
хидроизолација	0.5цм	waterproofing	0.5cm
подлога хидроизолације	8цм	waterproofing substrate	8cm
набијени шљунак	15цм	pressed gravel	15cm

ПТ4 ПОД НА ТЛУ / ПТ4 GROUND FLOOR

ПОД НА ТЛУ		GROUND FLOOR	
керамичке плочице	1цм	ceramic tiles	1cm
цементни малтер	3цм	cement mortar	3cm
АБ плоча	10цм	reinforced concrete slab	10cm
заштита хидроизолације	3цм	waterproofing protection	3cm
хидроизолација	0.5цм	waterproofing	0.5cm
подлога хидроизолације	8цм	waterproofing substrate	8cm
набијени шљунак	15цм	pressed gravel	15cm

КИН1 КОНСТРУКЦИЈА ИЗНАД НЕГРЕЈАНОГ / КИН1 STRUCTURE ABOVE UNHEATED

КОНСТРУКЦИЈА ИЗНАД НЕГРЕЈАНОГ		STRUCTURE ABOVE UNHEATED	
ПВЦ	0.2цм	PVC	0.2cm
армирано цементна кошуљица	7.8цм	wire mesh cement screed	7.8cm
ПЕ фолија		PE foil	
звучна изолација	2цм	soundproofing	2cm
АБ плоча	18цм	reinforced concrete slab	18cm
термоизолација	3цм	thermal insulation	3cm
цем.малтер са рабицом	3цм	wire mesh cement mortar	3cm

КИН2 КОНСТРУКЦИЈА ИЗНАД НЕГРЕЈАНОГ / КИН2 STRUCTURE ABOVE UNHEATED

КОНСТРУКЦИЈА ИЗНАД НЕГРЕЈАНОГ		STRUCTURE ABOVE UNHEATED	
керамичке плочице	1цм	ceramic tiles	1cm
цементни малтер	3цм	cement mortar	3cm
рабицирани цементни естрих	4цм	wire mesh cement screed	4cm
ПЕ фолија		PE foil	
звучна изолација	2цм	soundproofing	2cm
АБ плоча	18цм	reinforced concrete slab	18cm
термоизолација	3цм	thermal insulation	3cm
цем.малтер са рабицом	3цм	wire mesh cement mortar	3cm

КИН3 КОНСТРУКЦИЈА ИЗНАД НЕГРЕЈАНОГ / КИН3 STRUCTURE ABOVE UNHEATED

КОНСТРУКЦИЈА ИЗНАД НЕГРЕЈАНОГ		STRUCTURE ABOVE UNHEATED	
керамика	1цм	ceramic tiles	1cm
цементни малтер	3цм	cement mortar	3cm
рабицирани цементни естрих	4цм	wire mesh cement screed	4cm
хидроизолација	0.5цм	waterproofing	0.5cm
звучна изолација	2цм	soundproofing	2cm
АБ плоча	18цм	reinforced concrete slab	18cm
термоизолација	3цм	thermal insulation	3cm
цем.малтер са рабицом	3цм	wire mesh cement mortar	3cm

ФЗ1 ФАСАДНИ ЗИД / ФЗ1 FACADE WALL

ФАСАДНИ ЗИД		FACADE WALL	
малтер	1.5цм	mortar	1.5cm
гитер блок	19цм	hollow brick	19cm
ПВЦ фолија		PVC foil	
термоизолација	6цм	thermal insulation	6cm
ваздух	4цм	air	4cm
фасадна силикатна опека	12цм	facade silicate brick	12cm

ФЗ2 ФАСАДНИ ЗИД / ФЗ2 FACADE WALL

ФАСАДНИ ЗИД		FACADE WALL	
малтер	1.5цм	mortar	1.5cm
гитер блок	19цм	hollow brick	19cm
ПВЦ фолија		PVC foil	
термоизолација	8цм	thermal insulation	8cm
ваздух	4цм	air	4cm
челични профилисани пластифицирани лим	0.07цм	ribbed plasticcoated galvanized steel plate	0.07cm

ФЗ3 ФАСАДНИ ЗИД / ФЗ3 FACADE WALL

ФАСАДНИ ЗИД		FACADE WALL	
малтер	1.5цм	mortar	1.5cm
гитер блок	19цм	hollow block	19cm
ваздух	8цм	air	8cm
фасадна силикатна опека	12цм	facade silicate brick	12cm

ФЗ4 ФАСАДНИ ЗИД / ФЗ4 FACADE WALL

ФАСАДНИ ЗИД		FACADE WALL	
малтер	1.5цм	mortar	1.5cm
гитер блок	19цм	hollow brick	19cm
ваздух - челична подконструкција	8цм	air - steel substructure	8cm
челични профилисани пластифицирани лим	0.07цм	ribbed plasticcoated galvanized steel plate	0.07cm

К1 КРОВ / К1 ROOF

КРОВ		ROOF	
челични профилисани пластифицирани лим	0.07цм	ribbed plasticcoated galvanized steel plate	0.07cm
тер хартија		tar paper	
дашчана оплата	2.8цм	wood sheathing	2.8cm
дрвени рогови	10/14цм	rafter	10/14cm
ал. фолија		al. foil	
термоизолација	14цм	thermal insulation	14cm
челична подконструкција		steel substructure	
гипскартонске плоче	2x1.25цм	plaster boards	2x1.25cm

К1* КРОВ / К1* ROOF

КРОВ		ROOF	
челични раван пластифицирани лим	0.07цм	flat plasticcoated galvanized steel plate	0.07цм
тер хартија		tar paper	
дашчана оплата	2.8цм	wood sheathing	2.8cm
термоизолација	14цм	thermal insulation	14цм
ал. фолија		al. foil	
гипскартонске плоче	2x1.25цм	plaster boards	2x1.25цм

К2 КРОВ / К2 ROOF

КРОВ		ROOF	
лексан	2цм	lexan	2cm
подконструкција од ал. профила		substructure made of al. profiles	

НОВИ ОБЈЕКАТ / NEW BUILDING

ПТ5 / ПТ5

завршни антистатик слој	0.2цм	antistatic finish	0.2cm
дупли под од два слоја монолитних и фазер влакнастих плоча	4.8цм	raised floor with two layers of monolitic and phaser boards	3.8cm
дистанцери	45цм	spacers	46cm
АБ плоча	15цм	reinforced concrete slab	18cm
ПВЦ фолија		PVC foil	
екструдирани полистирен	10цм	extruded polystyrene	10cm
хидроизолација	0.5цм	waterproofing	0.5cm
неармирани бетон	10цм	plain concrete	10cm
шљунак	30цм	gravel	30cm

ФЗ3 / ФЗ3

малтер	1.5цм	mortar	1.5cm
гитер блок	19цм	hollow block	19cm
камена вуна	8цм	rock wool	8cm
фасадна силикатна опека	12цм	facade silicate brick	12cm

К4 / К4

челични профилисани пластифицирани лим	0.07цм	ribbed plasticcoated galvanized steel plate	0.07cm
паропропусна водонепропусна фолија		vapour permeable waterproof membrane	
дашчана оплата	2.8цм	wood sheathing	2.8cm
камена вуна-дрвене греде	14цм	rock wool-wooden beams	14cm
парна брана		vapour barrier	
ЛМТ таваница	18цм	LPC ceiling	18cm
малтер	2цм	mortar	2cm

ПОСТОЈЕЋИ ОБЈЕКАТ EXISTING BUILDING

Број просторије Room number	Намена просторије Room purpose	Површина П (m²) Area P (m²)	Обим О (m) Perimeter O (m)	Висина h (m) Height h (m)	Обрада Treatment: Под Floor	Зид Wall	Плафон Ceiling
1	Трем Porch	2.89	7.21	3.49	керамичке плочице ceramic tiles		
2	Улазни хол Entrance hall	6.49	12.99	3.49	керамичке плочице ceramic tiles	полудисп. боја semi-disper. paint	полудисп. боја semi-disper. paint
3	Улаз у СС SS entrance	4.94	9.08	3.49	керамичке плочице ceramic tiles	полудисп. боја semi-disper. paint	полудисп. боја semi-disper. paint
4	Просторија за ТТ каблове TC cables room	3.70	8.16	3.49	керамичке плочице ceramic tiles	полудисп. боја semi-disper. paint	полудисп. боја semi-disper. paint
5	Просторија за СС SS equipment room	134.61	48.98	3.49	дупли под ПВЦ антистатик raised floor PVC antistatic	полудисп. боја semi-disper. paint	полудисп. боја semi-disper. paint
6	Аку батерије Accumulator batteries	36.59	26.51	3.49	дупли под ПВЦ антистатик raised floor PVC antistatic	киселоотпорне керамичке плочице h=2.40m acid resistant tiles h=2.40m	кисело отпорни лак acid resistant varnish
7	Дизел агрегат Diesel aggregate	29.55	22.24	3.49	терацо плоче terrazzo tiles	полудисп. боја semi-disper. paint	полудисп. боја semi-disper. paint
8	Степениште Staircase	5.77	11.20	3.49	керамичке плочице ceramic tiles	лексан lexan	лексан lexan
Укупна нето површина Total net area		#####					

Укупна нето површина приземља (m²) Total grounf floor net area	#####
Укупна бруто површина приземља (m²) Total ground floor gross area	259.33

НОВИ ОБЈЕКАТ NEW BUILDING

Број просторије Room number	Намена просторије Room purpose	Површина П (m²) Area P (m²)	Обим О (m) Perimeter O (m)	Висина h (m) Height h (m)	Обрада Treatment: Под Floor	Зид Wall	Плафон Ceiling
9	Ветробран Porch	6.19	10.52	од 2.50 до 3.06	дупли под ПВЦ антистатик raised floor PVC antistatic	полудисп. боја semi-disper. paint	полудисп. боја semi-disper. paint
10	Смештај ТК и машинске опреме Accommodation of TC and mechanical equipment	15.91	16.12	од 2.50 до 3.06	дупли под ПВЦ антистатик raised floor PVC antistatic	полудисп. боја semi-disper. paint	полудисп. боја semi-disper. paint
11	Смештај ТК и машинске опреме Accommodation of TC and mechanical equipment	45.96	27.80	од 2.50 до 3.06	дупли под ПВЦ антистатик raised floor PVC antistatic	полудисп. боја semi-disper. paint	полудисп. боја semi-disper. paint
12	Електроенергетска просторија Electric power room	22.38	19.96	од 2.50 до 3.06	дупли под ПВЦ антистатик raised floor PVC antistatic	полудисп. боја semi-disper. paint	полудисп. боја semi-disper. paint
Укупна нето површина Total net area		#####					

Укупна нето површина приземља (m²) Total grounf floor net area	#####
Укупна бруто површина приземља (m²) Total ground floor gross area	109.66

ЛЕГЕНДА МАТЕРИЈАЛА LEGEND OF MATERIALS

- Постојећи армирани бетон Existing reinforced concrete
- Армирани бетон Reinforced concrete
- Гитер блок 19cm Giter block 19cm
- Опека 12cm Brick 12cm
- Термоизолација 6цм Thermal insulation 6cm
- Челични профилисани пластифицирани лим 0.07cm Ribbed plasticcoated galvanized steel plate 0.07cm
- Метални поклопци на инсталационим каналима Metal coverings on instalation channels
- Дупли под Raised floor
- Алуминарија Aluminium
- Браварија Metalwork
- Противпожарна врата Fireproof doors
- Асфалт Asphalt
- Зелене површине Green areas
- Поплочане површине Paved surfaces

Пројектант / Designer:
Институт Михајло Пупин доо
Волгина 15, 11000 Београд
www.pupin.rs

Инвеститор / Investor:
Инфраструктура железнице Србије а.д.
Немањина 6, 11000 Београд
www.infrazs.rs

Извођач / Contractor: Конзорцијум / Joint Venture:
China Railway International Co., Ltd.
Serbia Ogranak Beograd
Rajka Mitića 8, 11000 Beograd
China Communication Construction Co.Ltd.
Serbia Ogranak Beograd-Savski Venac
Paje Adamova 2, 11000 Beograd

Подизвођач / Subcontractor:
CRSC International Co., LTD.
Ogranak Beograd,
Majevička 2M, 11080 Zemun

Објекат / Project:
Пруга Београд - Суботица - државна граница (Келебија), ДЕОНИЦА ПРУГЕ НОВИ САД - СУБОТИЦА - ДРЖАВНА ГРАНИЦА (КЕЛЕБИЈА), у Новом Саду, Кисачу, Степановићеву, Змајеву, Врбасу, Ловћенцу, Малом Иђошу, Бачкој Тополи, Жеднику, Наумовићеву и Суботици, у катастарским општинама наведеним на насловној страни техничке документације и на катастарским парцелама према списку приложеном у Главној свесци /

Belgrade - Subotica - State border (Kelebija) railway line, SECTION NOVI SAD - SUBOTICA STATE BORDER (KELEBIJA), at Novi Sad, Kisač, Stepanovićevo, Zmajevo, Vrbas, Lovćenac, Mali Idjoš, Bačka Topola, Žednik, Naumovićevo and Subotica, in cadastral municipalities listed on the cover page of this Design, on cadastral plots listed in General Volume

Врста техничке документације / Technical documentation type:
ПИО/ABD Пројекат изведеног објекта / As-built Design

Ознака и назив дела Пројекта / Designation and name of the part of design:
5/6.13 Дојава пожара и системи техничке заштите - локација Суботица
Fire alarm system and systems of technical protection - location Subotica

Назив цртежа / Drawing name:
Зграда за СС и ТК - основа приземља - контрола приступа и детекција провале /
Building for SS and TT - base of the ground floor - access control, intrusion detection

Одговорни пројектант / Responsible designer:
Др Горан Димић, дипл.инж.ел.
Број лиценце / License number: 353 P090 18

Сарадници / Associates:
Ненад Петровић, спец.струк.инж.тел.
Михајло Величковић, струк.инж.тел.

Број Пројекта / Design number:	Датум / Date:	Размера / Scale:	Број цртежа / Drawing number:
TS.700.255-5/6.13	Јули / July 2024.	1:50	TS.700.255-5/6.13-18

ОСНОВА ПРИЗЕМЉА - НОВОПРОЈЕКТОВАНО СТАЊЕ   GROUND FLOOR PLAN - NEWLY DESIGNED STATE

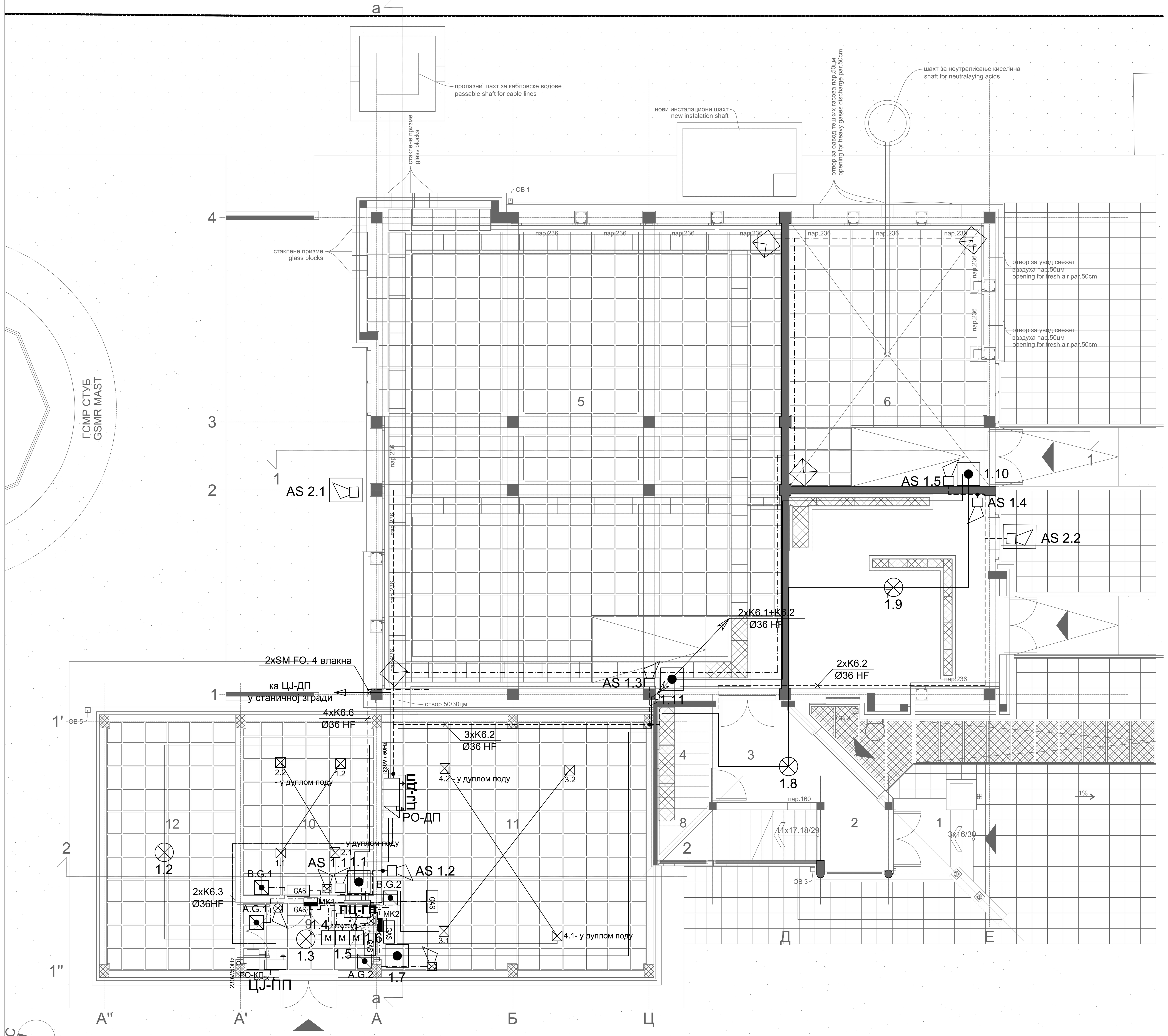

Легенда :

- Детектор пламена
- Ручни јављач
- Сирена за унутрашњу монтажу
- Сирена за спољашњу монтажу
- Термички/термодиференцијални детектор
- Оптички детектор
- Оптички детектор са паралелним индикатором
- TX / RX — Беем детектор - Пријемник и предајник
- Рефлектор - призма
- CON — Модул за прихват конвенционалних елемената
- 230V / 50Hz — Пожарна централа
- Паралелни табло
- 230V/50Hz — Подцентрала за гашење
- Конвенционални детектор
- Боца са гасом са електровентилом
- A.G.1 — Тастер за активирање гашења
- B.G.1 — Тастер за блокаду гашења
- Сирена - активирање гашења
- ГАС — Упозоравајући пано
- M — Input модул
- MK — Магнетни модул за детекцију затворености врата

K6.1	J-H(St)H 2x2x0,8mm
K6.2	NHXHX FE180/E30 3x1,5mm²
K6.3	NHXHX FE180/E90 3x1,5mm²
K6.4	NHXHX FE180/E90 3x1,5mm²
K6.5	JE-H(St)H FE180/E90 5x2x0,8mm
K6.6	JE-H(St)H FE180/E90 2x2x0,8mm
K6.7	TK 59 M 5x4x0,8mm
K6.8	PP00 3x1,5mm²

ПОСТОЈЕЋИ ОБЈЕКАТ EXISTING BUILDING

Број просторије Room number	Намена просторије Room purpose	Површина П (m²) Area P (m²)	Обим О (m) Perimeter O (m)	Висина h (m) Height h (m)	Обрада Treatment		
					Под Floor	Зид Wall	Плафон Ceiling
1	Трем Porch	2.89	7.21	3.49	керамичке плочице ceramic tiles		
2	Улазни хол Entrance hall	6.49	12.99	3.49	керамичке плочице ceramic tiles	полудисп. боја semi-disper. paint	полудисп. боја semi-disper. paint
3	Улаз у СС SS entrance	4.94	9.08	3.49	керамичке плочице ceramic tiles	полудисп. боја semi-disper. paint	полудисп. боја semi-disper. paint
4	Просторија за ТТ каблове TC cables room	3.70	8.16	3.49	керамичке плочице ceramic tiles	полудисп. боја semi-disper. paint	полудисп. боја semi-disper. paint
5	Просторија за СС SS equipment room	134.61	48.98	3.49	дупли под ПВЦ антистатик raised floor PVC antistatic	полудисп. боја semi-disper. paint	полудисп. боја semi-disper. paint
6	Аку батерије Accumulator batteries	36.59	26.51	3.49	дупли под ПВЦ антистатик raised floor PVC antistatic	киселоотпорне керамичке плочице h=2.40m acid resistant tiles h=2.40m	кисело отпорни лак acid resistant varnish
7	Дизел агрегат Diesel aggregate	29.55	22.24	3.49	терацо плоче terrazzo tiles	полудисп. боја semi-disper. paint	полудисп. боја semi-disper. paint
8	Степениште Staircase	5.77	11.20	3.49	керамичке плочице ceramic tiles	лексан lexan	лексан lexan
Укупна нето површина Total net area							

Укупна нето површина приземља (m²) Total grounf floor net area	
Укупна бруто површина приземља (m²) Total ground floor gross area	259.33

НОВИ ОБЈЕКАТ NEW BUILDING

Број просторије Room number	Намена просторије Room purpose	Површина П (m²) Area P (m²)	Обим О (m) Perimeter O (m)	Висина h (m) Height h (m)	Обрада Treatment		
					Под Floor	Зид Wall	Плафон Ceiling
9	Ветробран Porch	6.19	10.52	од 2.50 до 3.06	дупли под ПВЦ антистатик raised floor PVC antistatic	полудисп. боја semi-disper. paint	полудисп. боја semi-disper. paint
10	Смештај ТК и машинске опреме Accommodation of TC and mechanical equipment	15.91	16.12	од 2.50 до 3.06	дупли под ПВЦ антистатик raised floor PVC antistatic	полудисп. боја semi-disper. paint	полудисп. боја semi-disper. paint
11	Смештај ТК и машинске опреме Accommodation of TC and mechanical equipment	45.96	27.80	од 2.50 до 3.06	дупли под ПВЦ антистатик raised floor PVC antistatic	полудисп. боја semi-disper. paint	полудисп. боја semi-disper. paint
12	Електроенергетска просторија Electric power room	22.38	19.96	од 2.50 до 3.06	дупли под ПВЦ антистатик raised floor PVC antistatic	полудисп. боја semi-disper. paint	полудисп. боја semi-disper. paint
Укупна нето површина Total net area							

Укупна нето површина приземља (m²) Total grounf floor net area	
Укупна бруто површина приземља (m²) Total ground floor gross area	109.66

Пројектант / Designer:
Институт Михајло Пупин доо
Волгина 15, 11000 Београд
www.pupin.rs

Инвеститор / Investor:
Инфраструктура железнице Србије а.д.
Немањина 6, 11000 Београд
www.infrazs.rs

Извођач / Contractor: Конзорцијум / Joint Venture:
China Railway International Co., Ltd.
Serbia Ogranak Beograd
Rajka Mitića 8, 11000 Beograd
China Communication Construction Co.Ltd.
Serbia Ogranak Beograd-Savski Venac
Paje Adamova 2, 11000 Beograd

Подизвођач / Subcontractor:
CRSC International Co., LTD.
Ogranak Beograd,
Majevička 2M, 11080 Zemun

Објекат / Project:
Пруга Београд - Суботица - државна граница (Келебија), ДЕОНИЦА ПРУГЕ НОВИ САД - СУБОТИЦА - ДРЖАВНА ГРАНИЦА (КЕЛЕБИЈА), у Новом Саду, Кисачу, Степановићеву, Змајеву, Врбасу, Ловћенцу, Малом Иђошу, Бачкој Тополи, Жеднику, Наумовићеву и Суботици, у катастарским општинама наведеним на насловној страни техничке документације и на катастарским парцелама према списку приложеном у Главној свесци /

Belgrade - Subotica - State border (Kelebija) railway line, SECTION NOVI SAD - SUBOTICA STATE BORDER (KELEBIJA), at Novi Sad, Kisač, Stepanovićevo, Zmajevo, Vrbas, Lovćenac, Mali Idjoš, Bačka Topola, Žednik, Naumovićevo and Subotica, in cadastral municipalities listed on the cover page of this Design, on cadastral plots listed in General Volume

Врста техничке документације / Technical documentation type:
ПИО/ABD Пројекат изведеног објекта / As-built Design

Ознака и назив дела Пројекта / Designation and name of the part of design:
5/6.13 Дојава пожара и системи техничке заштите - локација Суботица
Fire alarm system and systems of technical protection - location Subotica

Назив цртежа / Drawing name:
Зграда за СС и ТК - основа приземља - АДП /
Building for SS and TT - base of the ground floor - AFD

Одговорни пројектант / Responsible designer:
Др Горан Димић, дипл.инж.ел.
Број лиценце / License number: 353 P090 18

Сарадници / Associates:
Ненад Петровић, спец.струк.инж.тел.
Михајло Величковић, струк.инж.тел.

Број Пројекта / Design number:	Датум / Date:	Размера / Scale:	Број цртежа / Drawing number:
TS.700.255-5/6.13	Јули / July 2024.	1:50	TS.700.255-5/6.13-19

ОСНОВА СПРАТА - НОВОПРОЈЕКТОВАНО СТАЊЕ FIRST FLOOR PLAN - NEWLY DESIGNED STATE

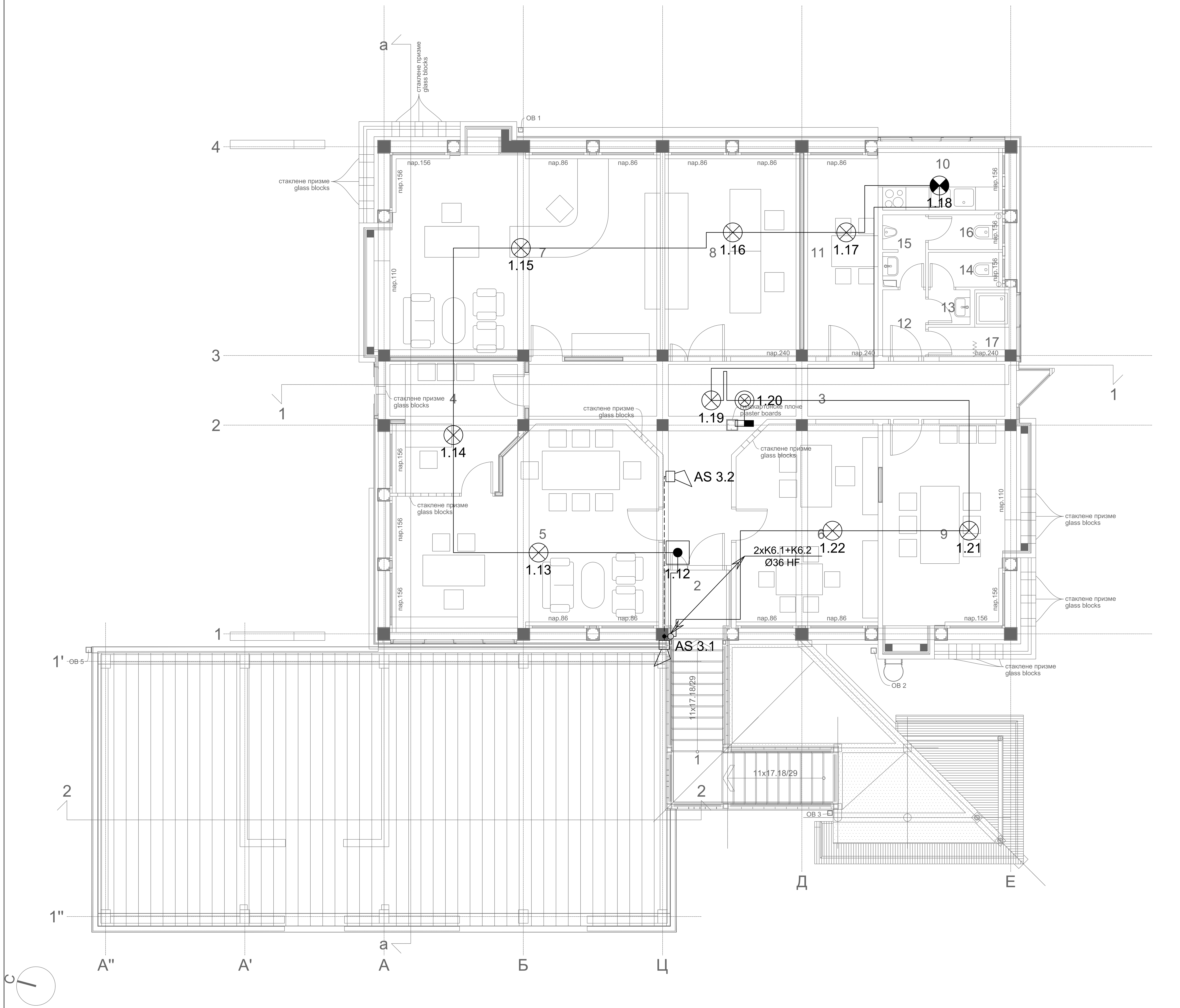

Легенда :

- Детектор пламена
- Ручни јављач
- Сирена за унутрашњу монтажу
- Сирена за спољашњу монтажу
- Термички/термодиференцијални детектор
- Оптички детектор
- Оптички детектор са паралелним индикатором
- TX / RX — Беем детектор - Пријемник и предајник
- Рефлектор - призма
- CON — Модул за прихват конвенционалних елемената
- 230V / 50Hz — Пожарна централа
- Паралелни табло
- 230V/50Hz — Подцентрала за гашење
- Конвенционални детектор
- Боца са гасом са електровентилом
- A.G.1 — Тастер за активирање гашења
- B.G.1 — Тастер за блокаду гашења
- Сирена - активирање гашења
- ГАС — Упозоравајући пано
- M — Input модул
- MK — Магнетни модул за детекцију затворености врата

K6.1	J-H(St)H 2x2x0,8mm
K6.2	NHXHX FE180/E30 3x1,5mm²
K6.3	NHXHX FE180/E90 3x1,5mm²
K6.4	NHXHX FE180/E90 3x1,5mm²
K6.5	JE-H(St)H FE180/E90 5x2x0,8mm
K6.6	JE-H(St)H FE180/E90 2x2x0,8mm
K6.7	TK 59 M 5x4x0,8mm
K6.8	PP00 3x1,5mm²

Број просторије Room number	Намена просторије Room purpose	Површина П (m²) Area P (m²)	Обим О (m) Perimeter O (m)	Висина h (m) Height h (m)	Обрада Treatment: Под Floor	Зид Wall	Плафон Ceiling
1	Степениште Staircase	9.36	16.82	2.50	керамичке плочице ceramic tiles	лексан lexan	лексан lexan
2	Улаз Entrance	2.64	6.60	од 2.40 до 3.77	керамичке плочице ceramic tiles	полудисп. боја semi-disper. paint	спуштени плафон suspended ceiling
3	Комуникација Communication	26.71	35.93	4.00	керамичке плочице ceramic tiles	полудисп. боја semi-disper. paint	лексан lexan
4	Секретарица Secretary	11.21	14.73	од 2.40 до 3.77	паркет parquet	полудисп. боја semi-disper. paint	спуштени плафон suspended ceiling
5	Шеф станице Stationmaster's office	31.60	24.12	од 2.40 до 3.77	паркет parquet	полудисп. боја semi-disper. paint	спуштени плафон suspended ceiling
6	Помоћник шефа станице Assistant stationmaster's office	19.29	18.20	од 2.40 до 3.88	паркет parquet	полудисп. боја semi-disper. paint	спуштени плафон suspended ceiling
7	Унутрашњи отправник Internal dispatcher's office	40.46	26.75	од 2.40 до 3.77	ПВЦ PVC	полудисп. боја semi-disper. paint	спуштени плафон suspended ceiling
8	СС сервер SS server	18.70	17.74	од 2.40 до 3.77	ПВЦ PVC	керамичке плочице h=2.40m ceramic tiles h=2.40m	спуштени плафон suspended ceiling
9	Маневристи Shunting staff office	20.07	18.52	од 2.40 до 3.77	ПВЦ PVC	полудисп. боја semi-disper. paint	спуштени плафон suspended ceiling
10	Чајна кухиња Kitchenette	5.34	9.98	од 2.40 до 3.77	керамичке плочице ceramic tiles	полудисп. боја semi-disper. paint	спуштени плафон suspended ceiling
11	Трпезарија Dining room	9.95	14.26	од 2.40 до 3.77	паркет parquet	полудисп. боја semi-disper. paint	спуштени плафон suspended ceiling
12	Предпростор Anteroom	1.92	5.68	од 2.40 до 3.77	керамичке плочице ceramic tiles	керамичке плочице h=2.40m ceramic tiles h=2.40m	спуштени плафон suspended ceiling
13	Предпростор Anteroom	0.97	3.96	од 2.40 до 3.77	керамичке плочице ceramic tiles	керамичке плочице h=2.40m ceramic tiles h=2.40m	спуштени плафон suspended ceiling
14	Женски тоалет Woman's toilet	1.64	5.44	од 2.40 до 3.77	керамичке плочице ceramic tiles	керамичке плочице h=2.40m ceramic tiles h=2.40m	спуштени плафон suspended ceiling
15	Предпростор Anteroom	1.98	6.76	од 2.40 до 3.77	керамичке плочице ceramic tiles	керамичке плочице h=2.40m ceramic tiles h=2.40m	спуштени плафон suspended ceiling
16	Мушки тоалет Men's toilet	1.64	5.54	од 2.40 до 3.77	керамичке плочице ceramic tiles	керамичке плочице h=2.40m ceramic tiles h=2.40m	спуштени плафон suspended ceiling
17	Туш Shower	2.43	7.64	од 2.40 до 3.77	керамичке плочице ceramic tiles	керамичке плочице h=2.40m ceramic tiles h=2.40m	спуштени плафон suspended ceiling
Укупна нето површина Total net area							

Укупна нето површина спрата (m²) Total first floor net area	
Укупна бруто површина спрата (m²) Total first floor gross area	241.87

Пројектант / Designer:
Институт Михајло Пупин доо
Волгина 15, 11000 Београд
www.pupin.rs

Инвеститор / Investor:
Инфраструктура железнице Србије а.д.
Немањина 6, 11000 Београд
www.infrazs.rs

Извођач / Contractor: Конзорцијум / Joint Venture:
China Railway International Co., Ltd.
Serbia Ogranak Beograd
Rajka Mitića 8, 11000 Beograd
China Communication Construction Co.Ltd.
Serbia Ogranak Beograd-Savski Venac
Paje Adamova 2, 11000 Beograd

Подизвођач / Subcontractor:
CRSC International Co., LTD.
Ogranak Beograd,
Majevička 2M, 11080 Zemun

Објекат / Project:
Пруга Београд - Суботица - државна граница (Келебија), ДЕОНИЦА ПРУГЕ НОВИ САД - СУБОТИЦА - ДРЖАВНА ГРАНИЦА (КЕЛЕБИЈА), у Новом Саду, Кисачу, Степановићеву, Змајеву, Врбасу, Ловћенцу, Малом Иђошу, Бачкој Тополи, Жеднику, Наумовићеву и Суботици, у катастарским општинама наведеним на насловној страни техничке документације и на катастарским парцелама према списку приложеном у Главној свесци /

Belgrade - Subotica - State border (Kelebija) railway line, SECTION NOVI SAD - SUBOTICA STATE BORDER (KELEBIJA), at Novi Sad, Kisač, Stepanovićevo, Zmajevo, Vrbas, Lovćenac, Mali Idjoš, Bačka Topola, Ždnik, Naumovićevo and Subotica, in cadastral municipalities listed on the cover page of this Design, on cadastral plots listed in General Volume

Врста техничке документације / Technical documentation type:
ПИО/ABD Пројекат изведеног објекта / As-built Design

Ознака и назив дела Пројекта / Designation and name of the part of design:
5/6.13 Дојава пожара и системи техничке заштите - локација Суботица
Fire alarm system and systems of technical protection - location Subotica

Назив цртежа / Drawing name:
Зграда за СС и ТК - основа спрата - АДП /
Building for SS and TT - base of the first floor - AFD

Одговорни пројектант / Responsible designer:
Др Горан Димић, дипл.инж.ел.
Број лиценце / License number: 353 P090 18

Сарадници / Associates:
Ненад Петровић, спец.струк.инж.тел.
Михајло Величковић, струк.инж.тел.

Број Пројекта / Design number:	Датум / Date:	Размера / Scale:	Број цртежа / Drawing number:
TS.700.255-5/6.13	Јули / July 2024.	1:50	TS.700.255-5/6.13-20

/BASE OF GROUND FLOOR

OSNOVA PRIZEMQA/BASE OF GROUND FLOOR

/shared rooms

/infrastructure /shared rooms /serbia cargo /CA /inspection /shared rooms /MIA

/infrastructure /shared rooms /serbia cargo /CA /inspection /shared rooms /MIA

ПРОСТОРИЈЕ ЗА СРБИЈА КАРГО И ИЖС

Редни број	Намена просторије	Површина П (m²)	Обим О (m)	Обрада: Под	Обрада: Зид	Обрада: Плафон
1	ХОДНИК	10.80	16.10	гранитна керамика противклизна	полудисперзивна боја	спуштен плафон монолитни
2	ЧАЈНА КУХИЊА	6.10	9.90	керамичке плочице	керамичке плочице	спуштен плафон монолитни
3	ТОАЛЕТ	6.10	9.90	керамичке плочице	керамичке плочице	спуштен плафон монолитни влагоотпорни
4	ТЕХНИЧКА ПРОСТОРИЈА	6.05	9.90	синтетички каучук (PVC) антистатик	полудисперзивна боја	спуштен плафон монолитни
5	ХОДНИК	6.05	11.90	гранитна керамика противклизна	полудисперзивна боја	спуштен плафон монолитни
6	КАНЦЕЛАРИЈА	12.55	14.70	синтетички каучук (PVC)	полудисперзивна боја	спуштен плафон монолитни
7	КАНЦЕЛАРИЈА	12.50	14.70	синтетички каучук (PVC)	полудисперзивна боја	спуштен плафон монолитни
8	ШАЛТЕР САЛА	19.10	17.50	синтетички каучук (PVC)	полудисперзивна боја	спуштен плафон монолитни
9	ПРИЈЕМНИ ХОЛ	12.40	14.60	синтетички каучук (PVC)	полудисперзивна боја	спуштен плафон монолитни
10	ХОДНИК	3.00	7.20	синтетички каучук (PVC) /дупли под	полудисперзивна боја	спуштен плафон монолитни
11	КАНЦЕЛАРИЈА-МАНЕВРИСТИ	6.20	10.00	синтетички каучук (PVC) /дупли под	полудисперзивна боја	спуштен плафон монолитни
12	КАНЦЕЛАРИЈА-ОТПРАБНИК	12.50	14.65	синтетички каучук (PVC) антистатик /дупли под	полудисперзивна боја	спуштен плафон монолитни
13	ТЕХНИЧКА ПРОСТОРИЈА	9.00	12.65	синтетички каучук (PVC) антистатик /дупли под	полудисперзивна боја	спуштен плафон монолитни
UKUPNA ZATVORENA POVR[INA		122.35			-3%	118.70
14	УЛАЗНИ ТРЕМ	1.50	/	штампани бетон	фасада	фасада
UKUPNA NETO POVR[INA		123.85				

SERBIA CARGO AND INFRASTRUCTURE OF SERBIA RAILWAYS PREMISES

Room number	Purpose of the room	Area (m²)	Parameter (m)	Final treatment: Floor	Final treatment: Wall	Final treatment: Ceiling
1	CORRIDOR	10.80	16.10	granit ceramic tiles slip-resistant	semi-dispersive paint	monolithic suspended ceiling
2	KITCHEN	6.10	9.90	ceramic tiles	ceramic tiles	monolithic suspended ceiling
3	TOILETTE	6.10	9.90	ceramic tiles	ceramic tiles	monolithic suspended ceiling moisture-resistant
4	TECHNICAL ROOM	6.05	9.90	caoutchouc (PVC) antistatic	semi-dispersive paint	monolithic suspended ceiling
5	CORRIDOR	6.05	11.90	granit ceramic tiles slip-resistant	semi-dispersive paint	monolithic suspended ceiling
6	OFFICE	12.55	14.70	caoutchouc (PVC)	semi-dispersive paint	monolithic suspended ceiling
7	OFFICE	12.50	14.70	caoutchouc (PVC)	semi-dispersive paint	monolithic suspended ceiling
8	COUNTER HALL	19.10	17.50	caoutchouc (PVC)	semi-dispersive paint	monolithic suspended ceiling
9	ENTRANCE HALL	12.40	14.60	caoutchouc (PVC)	semi-dispersive paint	monolithic suspended ceiling
10	CORRIDOR	3.00	7.20	caoutchouc (PVC) / falce floor	semi-dispersive paint	monolithic suspended ceiling
11	OFFICE - SHUNTING STAFF	6.20	10.00	caoutchouc (PVC) / falce floor	semi-dispersive paint	monolithic suspended ceiling
12	OFFICE - DISPATCHER	12.50	14.65	caoutchouc (PVC) antistatic/falce floor	semi-dispersive paint	monolithic suspended ceiling
13	TECHNICAL ROOM	9.00	12.65	caoutchouc (PVC) antistatic/falce floor	semi-dispersive paint	monolithic suspended ceiling
TOTAL INDOOR AREA		122.35			-3%	118.60
14	ENTRANCE PORCH	1.50	/	decorative imprinted concrete	facade	facade
TOTAL NET AREA		123.85				

ПРОСТОРИЈЕ ЗА УЦ*, МУП**, ИНСПЕКЦИЈЕ

Редни број	Намена просторије	Површина П (m²)	Обим О (m)	Обрада: Под	Обрада: Зид	Обрада: Плафон
1	ХОДНИК	17.00	25.70	гранитна керамика противклизна	полудисперзивна боја	спуштен плафон монолитни
2	ЧАЈНА КУХИЊА	6.10	9.90	керамичке плочице	керамичке плочице	спуштен плафон монолитни
3	ТОАЛЕТ	6.10	9.90	керамичке плочице	керамичке плочице	спуштен плафон монолитни влагоотпорни
4	ТЕХНИЧКА ПРОСТОРИЈА	6.05	9.90	синтетички каучук (PVC) антистатик	полудисперзивна боја	спуштен плафон монолитни
5	САЛА ЗА САСТАНКЕ	12.55	14.70	синтетички каучук (PVC)	полудисперзивна боја	спуштен плафон монолитни
6	КАНЦЕЛАРИЈА ИНСПЕКЦИЈА	12.50	14.70	синтетички каучук (PVC)	полудисперзивна боја	спуштен плафон монолитни
7	ХОДНИК	6.05	11.90	гранитна керамика противклизна	полудисперзивна боја	спуштен плафон монолитни
8	КАНЦЕЛАРИЈА ЦАРИНЕ	12.55	14.70	синтетички каучук (PVC)	полудисперзивна боја	спуштен плафон монолитни
9	КАНЦЕЛАРИЈА ЦАРИНЕ	12.55	14.70	синтетички каучук (PVC)	полудисперзивна боја	спуштен плафон монолитни
10	ШАЛТЕР САЛА ЦАРИНЕ	19.10	17.50	синтетички каучук (PVC)	полудисперзивна боја	спуштен плафон монолитни
11	ПРИЈЕМНИ ХОЛ ЦАРИНЕ	12.40	14.60	синтетички каучук (PVC)	полудисперзивна боја	спуштен плафон монолитни
12	КАНЦЕЛАРИЈА МУП-а дежурна служба	19.20	17.55	синтетички каучук (PVC)	полудисперзивна боја	спуштен плафон монолитни
13	КАНЦЕЛАРИЈА МУП-а пријем странака	12.50	14.65	синтетички каучук (PVC)	полудисперзивна боја	спуштен плафон монолитни
UKUPNA ZATVORENA POVR[INA		154.65			-3%	150.00
14	УЛАЗНИ ТРЕМ	1.50	/	штампани бетон	фасада	фасада
UKUPNA NETO POVR[INA		156.15				

*УЦ - Управа царине

CA*, MIA** AND BORDER INSPECTION PREMISES

Room number	Purpose of the room	Area (m²)	Parameter (m)	Final treatment: Floor	Final treatment: Wall	Final treatment: Ceiling
1	CORRIDOR	17.00	25.70	granit ceramic tiles slip-resistant	semi-dispersive paint	monolithic suspended ceiling
2	KITCHEN	6.10	9.90	ceramic tiles	ceramic tiles	monolithic suspended ceiling
3	TOILETTE	6.10	9.90	ceramic tiles	ceramic tiles	monolithic suspended ceiling moisture-resistant
4	TECHNICAL ROOM	6.05	9.90	caoutchouc (PVC) antistatic	semi-dispersive paint	monolithic suspended ceiling
5	MEETING ROOM	12.55	14.70	caoutchouc (PVC)	semi-dispersive paint	monolithic suspended ceiling
6	INSPECTION OFFICE	12.50	14.70	caoutchouc (PVC)	semi-dispersive paint	monolithic suspended ceiling
7	CORRIDOR	6.05	11.90	granit ceramic tiles slip-resistant	semi-dispersive paint	monolithic suspended ceiling
8	CUSTOMS OFFICE	12.55	14.70	caoutchouc (PVC)	semi-dispersive paint	monolithic suspended ceiling
9	CUSTOMS OFFICE	12.55	14.70	caoutchouc (PVC)	semi-dispersive paint	monolithic suspended ceiling
10	CUSTOMS COUNTER HALL	19.10	17.50	granit ceramic tiles slip-resistant	semi-dispersive paint	monolithic suspended ceiling
11	CUSTOMS ENTRANCE HALL	12.40	14.60	caoutchouc (PVC)	semi-dispersive paint	monolithic suspended ceiling
12	MIA's OFFICE staff on duty	19.20	17.55	caoutchouc (PVC)	semi-dispersive paint	monolithic suspended ceiling
13	MIA's OFFICE reception for clients	12.50	14.65	caoutchouc (PVC)	semi-dispersive paint	monolithic suspended ceiling
TOTAL INDOOR AREA		154.65			-3%	150.00
14	ENTRANCE PORCH	1.50	/	decorative imprinted concrete	facade	facade
TOTAL NET AREA		156.15				

*CA - Customs administration

Пројектант / Designer:
Институт Михајло Пупин доо
Волгина 15, 11000 Београд
www.pupin.rs

Инвеститор / Investor:
Инфраструктура железнице Србије а.д.
Немањина 6, 11000 Београд
www.infrazs.rs

Извођач / Contractor: Конзорцијум / Joint Venture:
China Railway International Co., Ltd.
Serbia Ogranak Beograd
Rajka Mitića 8, 11000 Beograd
China Communication Construction Co.Ltd.
Serbia Ogranak Beograd-Savski Venac
Paje Adamova 2, 11000 Beograd

Подизвођач / Subcontractor:
CRSC International Co., LTD.
Ogranak Beograd,
Majevička 2M, 11080 Zemun

Објекат / Project:
Пруга Београд - Суботица - државна граница (Келебија), ДЕОНИЦА ПРУГЕ НОВИ САД - СУБОТИЦА - ДРЖАВНА ГРАНИЦА (КЕЛЕБИЈА), у Новом Саду, Кисачу, Степановићеву, Змајеву, Врбасу, Ловћенцу, Малом Иђошу, Бачкој Тополи, Жеднику, Наумовићеву и Суботици, у катастарским општинама наведеним на насловној страни техничке документације и на катастарским парцелама према списку приложеном у Главној свесци /

Belgrade - Subotica - State border (Kelebija) railway line, SECTION NOVI SAD - SUBOTICA STATE BORDER (KELEBIJA), at Novi Sad, Kisač, Stepanovićevo, Zmajevo, Vrbas, Lovćenac, Mali Idjoš, Bačka Topola, Žednik, Naumovićevo and Subotica, in cadastral municipalities listed on the cover page of this Design, on cadastral plots listed in General Volume

Врста техничке документације / Technical documentation type:
ПИО/ABD Пројекат изведеног објекта / As-built Design

Ознака и назив дела Пројекта / Designation and name of the part of design:
5/6.13 Дојава пожара и системи техничке заштите - локација Суботица
Fire alarm system and systems of technical protection - location Subotica

Назив цртежа / Drawing name:
Суботица теретна - основа приземља - систем видео надзора, контрола приступа, детекција провале /
Subotica freight railway station - base of the ground floor - video surveillance system, access control, intrusion detection

Одговорни пројектант / Responsible designer:
Др Горан Димић, дипл.инж.ел.
Број лиценце / License number: 353 P090 18

Сарадници / Associates:
Ненад Петровић, спец.струк.инж.тел.
Михајло Величковић, струк.инж.тел.

Број Пројекта / Design number:	Датум / Date:	Размера / Scale:	Број цртежа / Drawing number:
TS.700.255-5/6.13	Јули / July 2024.	1:50	TS.700.255-5/6.13-21

OSNOVA PRIZEMQA/BASE OF GROUND FLOOR

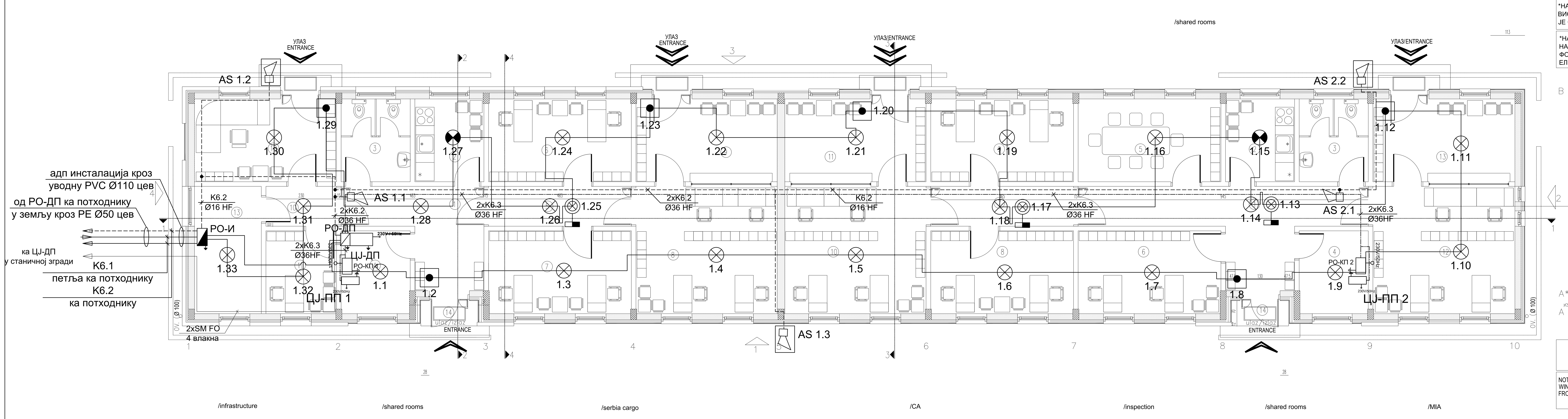

*НАПОМЕНА
ВИСИНА ПАРАПЕТНОГ ЗИДА ДАТА
ЈЕ СА ПОДПРОЗОРНОМ ДАСКОМ

*НАПОМЕНА
НАДПРОЗОРНЕ ГРЕДЕ СЕ
ФОРМИРАЈУ ОД YTONG
ЕЛЕМЕНАТА

NOTE
THE HEIGHT OF THE PARAPET WALL IS GIVEN WITH THE WINDOW BOARD

NOTE
WINDOW LINTEL BEAMS ARE FORMED FROM "YTONG" ELEMENTS

K6.1	J-H(St)H 2x2x0,8mm
K6.2	NHXHX FE180/E30 3x1,5mm²
K6.3	NHXHX FE180/E90 3x1,5mm²
K6.4	NHXHX FE180/E90 3x1,5mm²
K6.5	JE-H(St)H FE180/E90 5x2x0,8mm
K6.6	JE-H(St)H FE180/E90 2x2x0,8mm
K6.7	TK 59 M 5x4x0,8mm
K6.8	PP00 3x1,5mm²

Један кабл система се води кроз цев Ø16, а два или више кроз цев Ø36.
One cable is laid in one Ø16 pipe, two or more in Ø35 pipe.

ПРОСТОРИЈЕ ЗА СРБИЈА КАРГО И ИЖС

Редни број	Намена просторије	Површина П (m²)	Обим О (m)	Обрада		
				Под	Зид	Плафон
1	ХОДНИК	10.80	16.10	гранитна керамика противклизна	полудисперзивна боја	спуштен плафон монолитни
2	ЧАЈНА КУХИЊА	6.10	9.90	керамичке плочице	керамичке плочице	спуштен плафон монолитни
3	ТОАЛЕТ	6.10	9.90	керамичке плочице	керамичке плочице	спуштен плафон монолитни влагоотпорни
4	ТЕХНИЧКА ПРОСТОРИЈА	6.05	9.90	синтетички каучук (PVC) антистатик	полудисперзивна боја	спуштен плафон монолитни
5	ХОДНИК	6.05	11.90	гранитна керамика противклизна	полудисперзивна боја	спуштен плафон монолитни
6	КАНЦЕЛАРИЈА	12.55	14.70	синтетички каучук (PVC)	полудисперзивна боја	спуштен плафон монолитни
7	КАНЦЕЛАРИЈА	12.50	14.70	синтетички каучук (PVC)	полудисперзивна боја	спуштен плафон монолитни
8	ШАЛТЕР САЛА	19.10	17.50	синтетички каучук (PVC)	полудисперзивна боја	спуштен плафон монолитни
9	ПРИЈЕМНИ ХОЛ	12.40	14.60	синтетички каучук (PVC)	полудисперзивна боја	спуштен плафон монолитни
10	ХОДНИК	3.00	7.20	синтетички каучук (PVC) /дупли под	полудисперзивна боја	спуштен плафон монолитни
11	КАНЦЕЛАРИЈА-МАНЕВРИСТИ	6.20	10.00	синтетички каучук (PVC) /дупли под	полудисперзивна боја	спуштен плафон монолитни
12	КАНЦЕЛАРИЈА-ОТПРАБНИК	12.50	14.65	синтетички каучук (PVC) антистатик /дупли под	полудисперзивна боја	спуштен плафон монолитни
13	ТЕХНИЧКА ПРОСТОРИЈА	9.00	12.65	синтетички каучук (PVC) антистатик /дупли под	полудисперзивна боја	спуштен плафон монолитни
UKUPNA ZATVORENA POVR[INA		122.35			-3%	118.70
14	УЛАЗНИ ТРЕМ	1.50	/	штампани бетон	фасада	фасада
UKUPNA NETO POVR[INA		123.85				

ПРОСТОРИЈЕ ЗА УЦ*, МУП**, ИНСПЕКЦИЈЕ

Редни број	Намена просторије	Површина П (m²)	Обим О (m)	Обрада		
				Под	Зид	Плафон
1	ХОДНИК	17.00	25.70	гранитна керамика противклизна	полудисперзивна боја	спуштен плафон монолитни
2	ЧАЈНА КУХИЊА	6.10	9.90	керамичке плочице	керамичке плочице	спуштен плафон монолитни
3	ТОАЛЕТ	6.10	9.90	керамичке плочице	керамичке плочице	спуштен плафон монолитни влагоотпорни
4	ТЕХНИЧКА ПРОСТОРИЈА	6.05	9.90	синтетички каучук (PVC) антистатик	полудисперзивна боја	спуштен плафон монолитни
5	САЛА ЗА САСТАНКЕ	12.55	14.70	синтетички каучук (PVC)	полудисперзивна боја	спуштен плафон монолитни
6	КАНЦЕЛАРИЈА ИНСПЕКЦИЈА	12.50	14.70	синтетички каучук (PVC)	полудисперзивна боја	спуштен плафон монолитни
7	ХОДНИК	6.05	11.90	гранитна керамика противклизна	полудисперзивна боја	спуштен плафон монолитни
8	КАНЦЕЛАРИЈА ЦАРИНЕ	12.55	14.70	синтетички каучук (PVC)	полудисперзивна боја	спуштен плафон монолитни
9	КАНЦЕЛАРИЈА ЦАРИНЕ	12.55	14.70	синтетички каучук (PVC)	полудисперзивна боја	спуштен плафон монолитни
10	ШАЛТЕР САЛА ЦАРИНЕ	19.10	17.50	синтетички каучук (PVC)	полудисперзивна боја	спуштен плафон монолитни
11	ПРИЈЕМНИ ХОЛ ЦАРИНЕ	12.40	14.60	синтетички каучук (PVC)	полудисперзивна боја	спуштен плафон монолитни
12	КАНЦЕЛАРИЈА МУП-а дежурна служба	19.20	17.55	синтетички каучук (PVC)	полудисперзивна боја	спуштен плафон монолитни
13	КАНЦЕЛАРИЈА МУП-а пријем странака	12.50	14.65	синтетички каучук (PVC)	полудисперзивна боја	спуштен плафон монолитни
UKUPNA ZATVORENA POVR[INA		154.65			-3%	150.00
14	УЛАЗНИ ТРЕМ	1.50	/	штампани бетон	фасада	фасада
UKUPNA NETO POVR[INA		156.15				

*УЦ - Управа царине
**МУП - Министарство унутрашњих послова

SERBIA CARGO AND INFRASTRUCTURE OF SERBIA RAILWAYS PREMISES

Room number	Purpose of the room	Area (m²)	Parameter (m)	Final treatment		
				Floor	Wall	Ceiling
1	CORRIDOR	10.80	16.10	granit ceramic tiles slip-resistant	semi-dispersive paint	monolithic suspended ceiling
2	KITCHEN	6.10	9.90	ceramic tiles	ceramic tiles	monolithic suspended ceiling
3	TOILETTE	6.10	9.90	ceramic tiles	ceramic tiles	monolithic suspended ceiling moisture-resistant
4	TECHNICAL ROOM	6.05	9.90	caoutchouc (PVC) antistatic	semi-dispersive paint	monolithic suspended ceiling
5	CORRIDOR	6.05	11.90	granit ceramic tiles slip-resistant	semi-dispersive paint	monolithic suspended ceiling
6	OFFICE	12.55	14.70	caoutchouc (PVC)	semi-dispersive paint	monolithic suspended ceiling
7	OFFICE	12.50	14.70	caoutchouc (PVC)	semi-dispersive paint	monolithic suspended ceiling
8	COUNTER HALL	19.10	17.50	caoutchouc (PVC)	semi-dispersive paint	monolithic suspended ceiling
9	ENTRANCE HALL	12.40	14.60	caoutchouc (PVC)	semi-dispersive paint	monolithic suspended ceiling
10	CORRIDOR	3.00	7.20	caoutchouc (PVC) / falce floor	semi-dispersive paint	monolithic suspended ceiling
11	OFFICE - SHUNTING STAFF	6.20	10.00	caoutchouc (PVC) / falce floor	semi-dispersive paint	monolithic suspended ceiling
12	OFFICE - DISPATCHER	12.50	14.65	caoutchouc (PVC) antistatic/falce floor	semi-dispersive paint	monolithic suspended ceiling
13	TECHNICAL ROOM	9.00	12.65	caoutchouc (PVC) antistatic/falce floor	semi-dispersive paint	monolithic suspended ceiling
TOTAL INDOOR AREA		122.35			-3%	118.60
14	ENTRANCE PORCH	1.50	/	decorative imprinted concrete	facade	facade
TOTAL NET AREA		123.85				

CA*, MIA** AND BORDER INSPECTION PREMISES

Room number	Purpose of the room	Area (m²)	Parameter (m)	Final treatment		
				Floor	Wall	Ceiling
1	CORRIDOR	17.00	25.70	granit ceramic tiles slip-resistant	semi-dispersive paint	monolithic suspended ceiling
2	KITCHEN	6.10	9.90	ceramic tiles	ceramic tiles	monolithic suspended ceiling
3	TOILETTE	6.10	9.90	ceramic tiles	ceramic tiles	monolithic suspended ceiling moisture-resistant
4	TECHNICAL ROOM	6.05	9.90	caoutchouc (PVC) antistatic	semi-dispersive paint	monolithic suspended ceiling
5	MEETING ROOM	12.55	14.70	caoutchouc (PVC)	semi-dispersive paint	monolithic suspended ceiling
6	INSPECTION OFFICE	12.50	14.70	caoutchouc (PVC)	semi-dispersive paint	monolithic suspended ceiling
7	CORRIDOR	6.05	11.90	granit ceramic tiles slip-resistant	semi-dispersive paint	monolithic suspended ceiling
8	CUSTOMS OFFICE	12.55	14.70	caoutchouc (PVC)	semi-dispersive paint	monolithic suspended ceiling
9	CUSTOMS OFFICE	12.55	14.70	caoutchouc (PVC)	semi-dispersive paint	monolithic suspended ceiling
10	CUSTOMS COUNTER HALL	19.10	17.50	granit ceramic tiles slip-resistant	semi-dispersive paint	monolithic suspended ceiling
11	CUSTOMS ENTRANCE HALL	12.40	14.60	caoutchouc (PVC)	semi-dispersive paint	monolithic suspended ceiling
12	MIA's OFFICE staff on duty	19.20	17.55	caoutchouc (PVC)	semi-dispersive paint	monolithic suspended ceiling
13	MIA's OFFICE reception for clients	12.50	14.65	caoutchouc (PVC)	semi-dispersive paint	monolithic suspended ceiling
TOTAL INDOOR AREA		154.65			-3%	150.00
14	ENTRANCE PORCH	1.50	/	decorative imprinted concrete	facade	facade
TOTAL NET AREA		156.15				

*CA - Customs administration
**MIA - Ministry of internal affairs

Пројектант / Designer:
Институт Михајло Пупин доо
Волгина 15, 11000 Београд
www.pupin.rs

Инвеститор / Investor:
Инфраструктура железнице Србије а.д.
Немањина 6, 11000 Београд
www.infrazs.rs

Извођач / Contractor: Конзорцијум / Joint Venture:
China Railway International Co., Ltd.
Serbia Ogranak Beograd
Rajka Mitića 8, 11000 Beograd
China Communication Construction Co.Ltd.
Serbia Ogranak Beograd-Savski Venac
Paje Adamova 2, 11000 Beograd

Подизвођач / Subcontractor:
CRSC International Co., LTD.
Ogranak Beograd,
Majevička 2M, 11080 Zemun

Објекат / Project:
Пруга Београд - Суботица - државна граница (Келебија), ДЕОНИЦА ПРУГЕ НОВИ САД - СУБОТИЦА - ДРЖАВНА ГРАНИЦА (КЕЛЕБИЈА), у Новом Саду, Кисачу, Степановићеву, Змајеву, Врбасу, Ловћенцу, Малом Иђошу, Бачкој Тополи, Жеднику, Наумовићеву и Суботици, у катастарским општинама наведеним на насловној страни техничке документације и на катастарским парцелама према списку приложеном у Главној свесци /

Belgrade - Subotica - State border (Kelebija) railway line, SECTION NOVI SAD - SUBOTICA STATE BORDER (KELEBIJA), at Novi Sad, Kisač, Stepanovićevo, Zmajevo, Vrbas, Lovćenac, Mali Idjoš, Bačka Topola, Žednik, Naumovićevo and Subotica, in cadastral municipalities listed on the cover page of this Design, on cadastral plots listed in General Volume

Врста техничке документације / Technical documentation type:
ПИО/ABD Пројекат изведеног објекта / As-built Design

Ознака и назив дела Пројекта / Designation and name of the part of design:
5/6.13 Дојава пожара и системи техничке заштите - локација Суботица
Fire alarm system and systems of technical protection - location Subotica

Назив цртежа / Drawing name:
Суботица теретна - основа приземља - АДП /
Subotica freight railway station - base of the ground floor - AFD

Одговорни пројектант / Responsible designer:
Др Горан Димић, дипл.инж.ел.
Број лиценце / License number: 353 P090 18

Сарадници / Associates:
Ненад Петровић, спец.струк.инж.тел.
Михајло Величковић, струк.инж.тел.

Број Пројекта / Design number:	Датум / Date:	Размера / Scale:	Број цртежа / Drawing number:
TS.700.255-5/6.13	Јули / July 2024.	1:50	TS.700.255-5/6.13-22

ПОТХОДНИК СУБОТИЦА ТЕРЕТНА

РЕД. БР.	НАМЕНА ПРОСТОРИЈЕ	P (m^2)	OBRADA		
			POD	ZID	PLAFON
1	Потходник	268.75	штампани бетон	штампани бетон	премаз за бетон
2	Степениште 1	19.05	штампани бетон	штампани бетон	/
3	Степениште 2	19.65	штампани бетон	штампани бетон	/
4	Степениште 3	19.65	штампани бетон	штампани бетон	/
	УКУПНО	327.10 m^2			
	БРГП	412.70 m^2			

SUBWAY

number of rooms	PURPOSE ROOMS	Area (m^2)	FINAL TREATMENT		
			FLOOR	WALL	CEILING
1	Subway	268.75	stamped concrete	stamped concrete	color for concrete
2	Stairs 1	19.05	stamped concrete	stamped concrete	/
3	Stairs 2	19.65	stamped concrete	stamped concrete	/
4	Stairs 3	19.65	stamped concrete	stamped concrete	/
	TOTAL NET AREA	327.10 m^2			
	GROSS AREA	412.70 m^2			

Пројектант / Designer:
Институт Михајло Пупин доо
Волгина 15, 11000 Београд
www.pupin.rs

Инвеститор / Investor:
Инфраструктура железнице Србије а.д.
Немањина 6, 11000 Београд
www.infrazs.rs

Извођач / Contractor: Конзорцијум / Joint Venture:
China Railway International Co., Ltd.
Serbia Ogranak Beograd
Rajka Mitića 8, 11000 Beograd
China Communication Construction Co.Ltd.
Serbia Ogranak Beograd-Savski Venac
Paje Adamova 2, 11000 Beograd

Подизвођач / Subcontractor:
CRSC International Co., LTD.
Ogranak Beograd,
Majevička 2M, 11080 Zemun

Објекат / Project:
Пруга Београд - Суботица - државна граница (Келебија), ДЕОНИЦА ПРУГЕ НОВИ САД - СУБОТИЦА - ДРЖАВНА ГРАНИЦА (КЕЛЕБИЈА), у Новом Саду, Кисачу, Степановићеву, Змајеву, Врбасу, Ловћенцу, Малом Иђошу, Бачкој Тополи, Жеднику, Наумовићеву и Суботици, у катастарским општинама наведеним на насловној страни техничке документације и на катастарским парцелама према списку приложеном у Главној свесци /

Belgrade - Subotica - State border (Kelebija) railway line, SECTION NOVI SAD - SUBOTICA STATE BORDER (KELEBIJA), at Novi Sad, Kisač, Stepanovićevo, Zmajevo, Vrbas, Lovćenac, Mali Idjoš, Bačka Topola, Žednik, Naumovićevo and Subotica, in cadastral municipalities listed on the cover page of this Design, on cadastral plots listed in General Volume

Врста техничке документације / Technical documentation type:
ПИО/ABD Пројекат изведеног објекта / As-built Design

Ознака и назив дела Пројекта / Designation and name of the part of design:
5/6.13 Дојава пожара и системи техничке заштите - локација Суботица
Fire alarm system and systems of technical protection - location Subotica

Назив цртежа / Drawing name:
Суботица теретна - основа потходника - систем видео надзора /
Subotica freight railway station - base of the underpass - video surveillance system

Одговорни пројектант / Responsible designer:
Др Горан Димић, дипл.инж.ел.
Број лиценце / License number: 353 P090 18

Сарадници / Associates:
Ненад Петровић, спец.струк.инж.тел.
Михајло Величковић, струк.инж.тел.

Број Пројекта / Design number:	Датум / Date:	Размера / Scale:	Број цртежа / Drawing number:
TS.700.255-5/6.13	Јули / July 2024.	1:50	TS.700.255-5/6.13-23

ПОТХОДНИК СУБОТИЦА ТЕРЕТНА

РЕД. БР.	НАМЕНА ПРОСТОРИЈЕ	P (m²)	OBRADA		
			POD	ZID	PLAFON
1	Потходник	268.75	штампани бетон	штампани бетон	премаз за бетон
2	Степениште 1	19.05	штампани бетон	штампани бетон	/
3	Степениште 2	19.65	штампани бетон	штампани бетон	/
4	Степениште 3	19.65	штампани бетон	штампани бетон	/
	УКУПНО	327.10 m²			

БРГП	412.70 m²

SUBWAY

number of rooms	PURPOSE ROOMS	Area (m²)	FINAL TREATMENT		
			FLOOR	WALL	CEILING
1	Subway	268.75	stamped concrete	stamped concrete	color for concrete
2	Stairs 1	19.05	stamped concrete	stamped concrete	/
3	Stairs 2	19.65	stamped concrete	stamped concrete	/
4	Stairs 3	19.65	stamped concrete	stamped concrete	/
	TOTAL NET AREA	327.10 m²			

GROSS AREA	412.70 m²

K6.1	J-H(St)H 2x2x0,8mm
K6.2	NHXHX FE180/E30 3x1,5mm²
K6.3	NHXHX FE180/E90 3x1,5mm²
K6.4	NHXHX FE180/E90 3x1,5mm²
K6.5	JE-H(St)H FE180/E90 5x2x0,8mm
K6.6	JE-H(St)H FE180/E90 2x2x0,8mm
K6.7	TK 59 M 5x4x0,8mm
K6.8	PP00 3x1,5mm²

Један кабл система се води кроз цев Ø16, а два или више кроз цев Ø36.
One cable is laid in one Ø16 pipe, two or more in Ø35 pipe.

Пројектант / Designer:
Институт Михајло Пупин доо
Волгина 15, 11000 Београд
www.pupin.rs

Инвеститор / Investor:
Инфраструктура железнице Србије а.д.
Немањина 6, 11000 Београд
www.infrazs.rs

Извођач / Contractor: Конзорцијум / Joint Venture:
China Railway International Co., Ltd.
Serbia Ogranak Beograd
Rajka Mitića 8, 11000 Beograd
China Communication Construction Co.Ltd.
Serbia Ogranak Beograd-Savski Venac
Paje Adamova 2, 11000 Beograd

Подизвођач / Subcontractor:
CRSC International Co., LTD.
Ogranak Beograd,
Majevička 2M, 11080 Zemun

Објекат / Project:
Пруга Београд - Суботица - државна граница (Келебија), ДЕОНИЦА ПРУГЕ НОВИ САД - СУБОТИЦА - ДРЖАВНА ГРАНИЦА (КЕЛЕБИЈА), у Новом Саду, Кисачу, Степановићеву, Змајеву, Врбасу, Ловћенцу, Малом Иђошу, Бачкој Тополи, Жеднику, Наумовићеву и Суботици, у катастарским општинама наведеним на насловној страни техничке документације и на катастарским парцелама према списку приложеном у Главној свесци /

Belgrade - Subotica - State border (Kelebija) railway line, SECTION NOVI SAD - SUBOTICA STATE BORDER (KELEBIJA), at Novi Sad, Kisač, Stepanovićevo, Zmajevo, Vrbas, Lovćenac, Mali Idjoš, Bačka Topola, Žednik, Naumovićevo and Subotica, in cadastral municipalities listed on the cover page of this Design, on cadastral plots listed in General Volume

Врста техничке документације / Technical documentation type:
ПИО/ABD Пројекат изведеног објекта / As-built Design

Ознака и назив дела Пројекта / Designation and name of the part of design:
5/6.13 Дојава пожара и системи техничке заштите - локација Суботица
Fire alarm system and systems of technical protection - location Subotica

Назив цртежа / Drawing name:
Суботица теретна - основа потходника - АДП /
Subotica freight railway station - base of the underpass - AFD

Одговорни пројектант / Responsible designer:
Др Горан Димић, дипл.инж.ел.
Број лиценце / License number: 353 P090 18

Сарадници / Associates:
Ненад Петровић, спец.струк.инж.тел.
Михајло Величковић, струк.инж.тел.

Број Пројекта / Design number:	Датум / Date:	Размера / Scale:	Број цртежа / Drawing number:
TS.700.255-5/6.13	Јули / July 2024.	1:50	TS.700.255-5/6.13-24

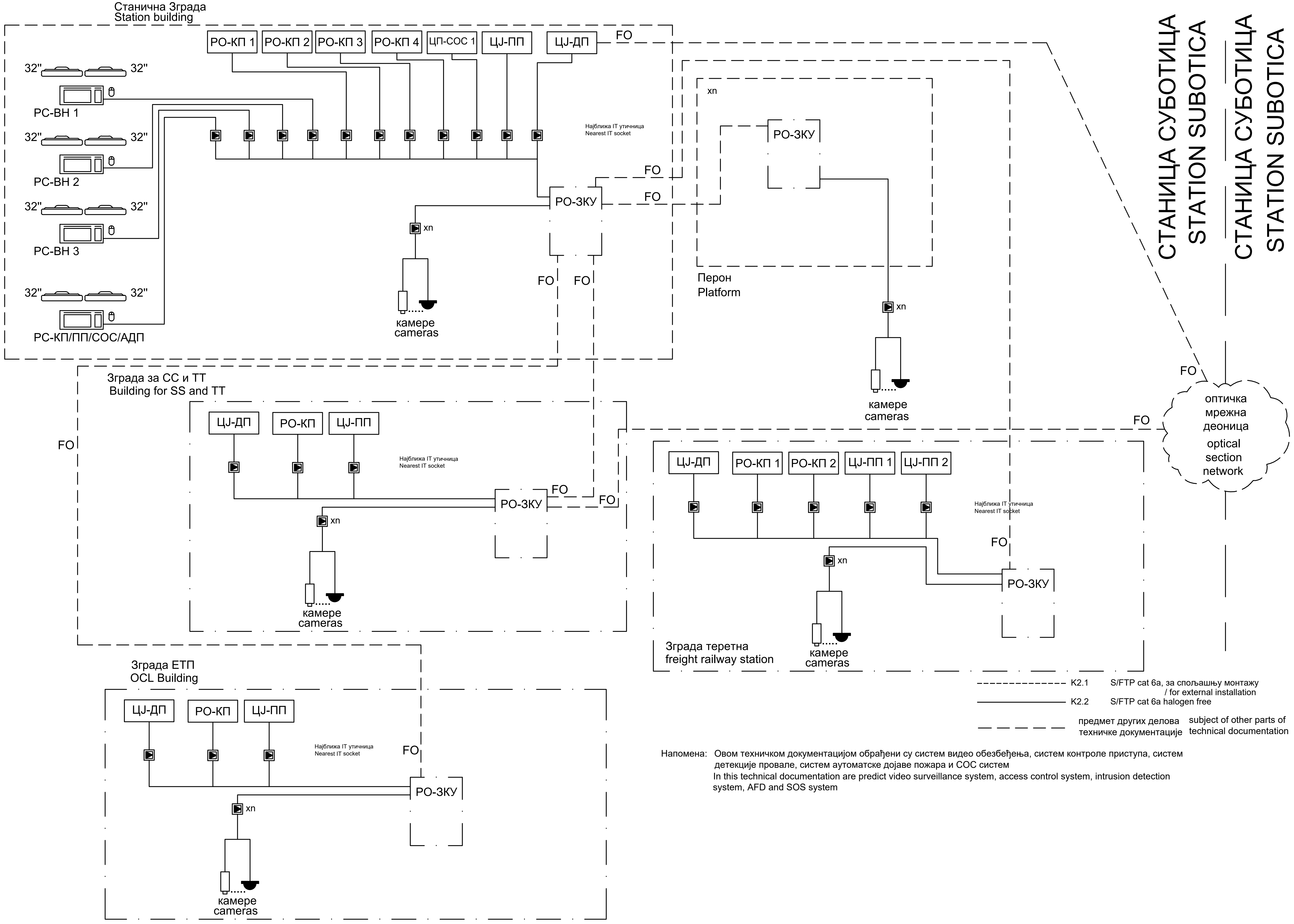

K2.1 S/FTP cat 6a, за спољашњу монтажу / for external installation

K2.2 S/FTP cat 6a halogen free

предмет других делова техничке документације / subject of other parts of technical documentation

Напомена: Овом техничком документацијом обрађени су систем видео обезбеђења, систем контроле приступа, систем детекције провале, систем аутоматске дојаве пожара и СОС систем
In this technical documentation are predict video surveillance system, access control system, intrusion detection system, AFD and SOS system

Пројектант / Designer:	Институт Михајло Пупин доо Волгина 15, 11000 Београд www.pupin.rs
Инвеститор / Investor:	Инфраструктура железнице Србије а.д. Немањина 6, 11000 Београд www.infrazs.rs
Извођач / Contractor: Конзорцијум / Joint Venture:	China Railway International Co., Ltd. Serbia Ogranak Beograd Rajka Mitića 8, 11000 Beograd China Communication Construction Co.Ltd. Serbia Ogranak Beograd-Savski Venac Paje Adamova 2, 11000 Beograd
Подизвођач / Subcontractor:	CRSC International Co., LTD. Ogranak Beograd, Majevička 2M, 11080 Zemun

Објекат / Project:
Пруга Београд - Суботица - државна граница (Келебија), ДЕОНИЦА ПРУГЕ НОВИ САД - СУБОТИЦА - ДРЖАВНА ГРАНИЦА (КЕЛЕБИЈА), у Новом Саду, Кисачу, Степановићеву, Змајеву, Врбасу, Ловћенцу, Малом Иђошу, Бачкој Тополи, Жеднику, Наумовићеву и Суботици, у катастарским општинама наведеним на насловној страни техничке документације и на катастарским парцелама према списку приложеном у Главној свесци /

Belgrade - Subotica - State border (Kelebija) railway line, SECTION NOVI SAD - SUBOTICA STATE BORDER (KELEBIJA), at Novi Sad, Kisač, Stepanovićevo, Zmajevo, Vrbas, Lovćenac, Mali Idjoš, Bačka Topola, Žednik, Naumovićevo and Subotica, in cadastral municipalities listed on the cover page of this Design, on cadastral plots listed in General Volume

Врста техничке документације / Technical documentation type:
ПИО/ABD Пројекат изведеног објекта / As-built Design

Ознака и назив дела Пројекта / Designation and name of the part of design:
5/6.13 Дојава пожара и системи техничке заштите - локација Суботица
Fire alarm system and systems of technical protection - location Subotica

Назив цртежа / Drawing name:
Блок шема мрежне опреме /
Network equipment block diagram

Одговорни пројектант / Responsible designer:
Др Горан Димић, дипл.инж.ел.
Број лиценце / License number: 353 P090 18

Сарадници / Associates:
Ненад Петровић, спец.струк.инж.тел.
Михајло Величковић, струк.инж.тел.

Број Пројекта / Design number:	Датум / Date:	Размера / Scale:	Број цртежа / Drawing number:
TS.700.255-5/6.13	Јули / July 2024.	-	TS.700.255-5/6.13-25

K2.1 S/FTP cat 6a, за спољашњу монтажу / for external installation
K2.2 S/FTP cat 6a halogen free

предмет других делова техничке документације — subject of other parts of technical documentation

Напомена: Овом техничком документацијом обрађени су систем видео обезбеђења, систем контроле приступа, систем детекције провале, систем аутоматске дојаве пожара и СОС систем
In this technical documentation are predict video surveillance system, access control system, intrusion detection system, AFD and SOS system

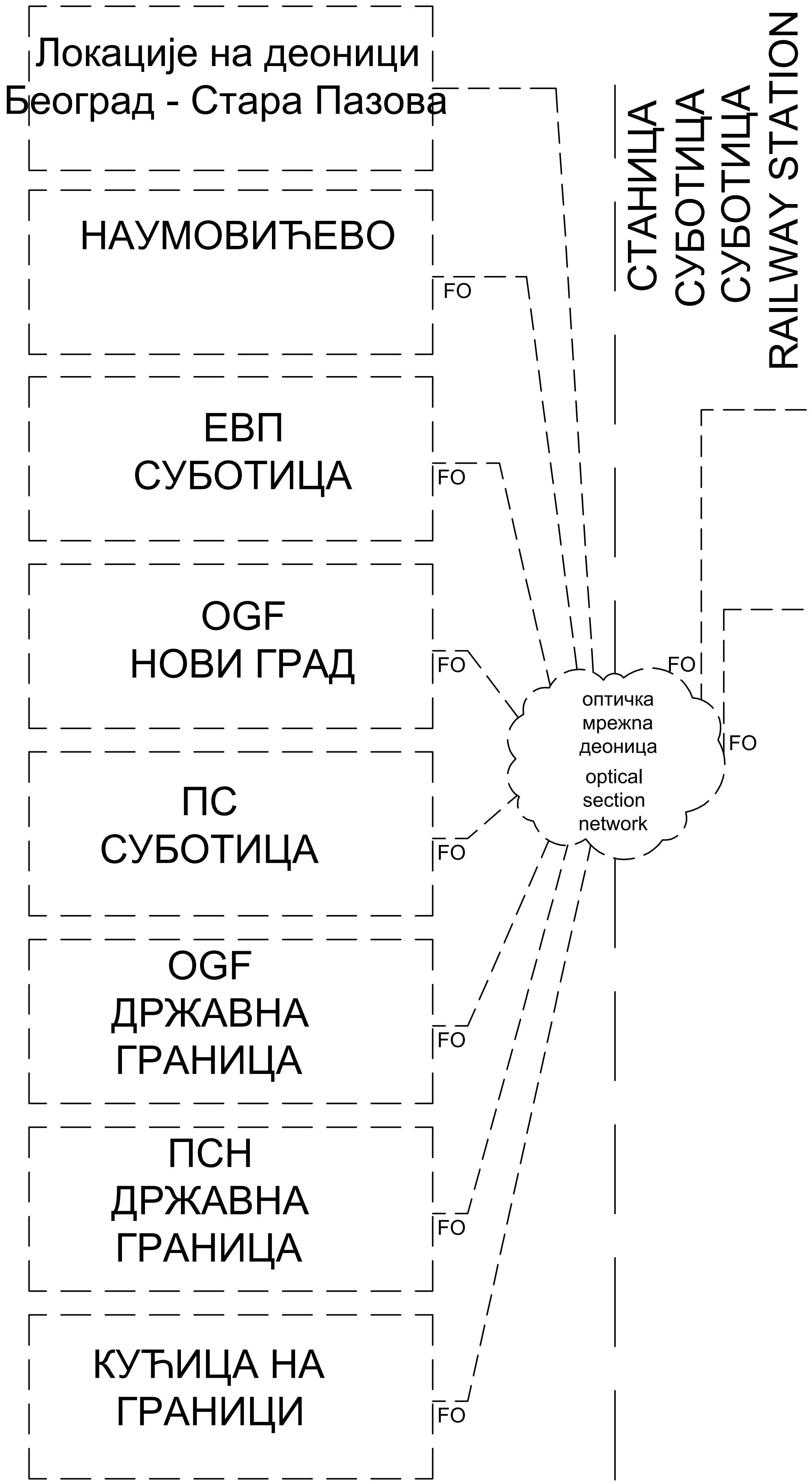

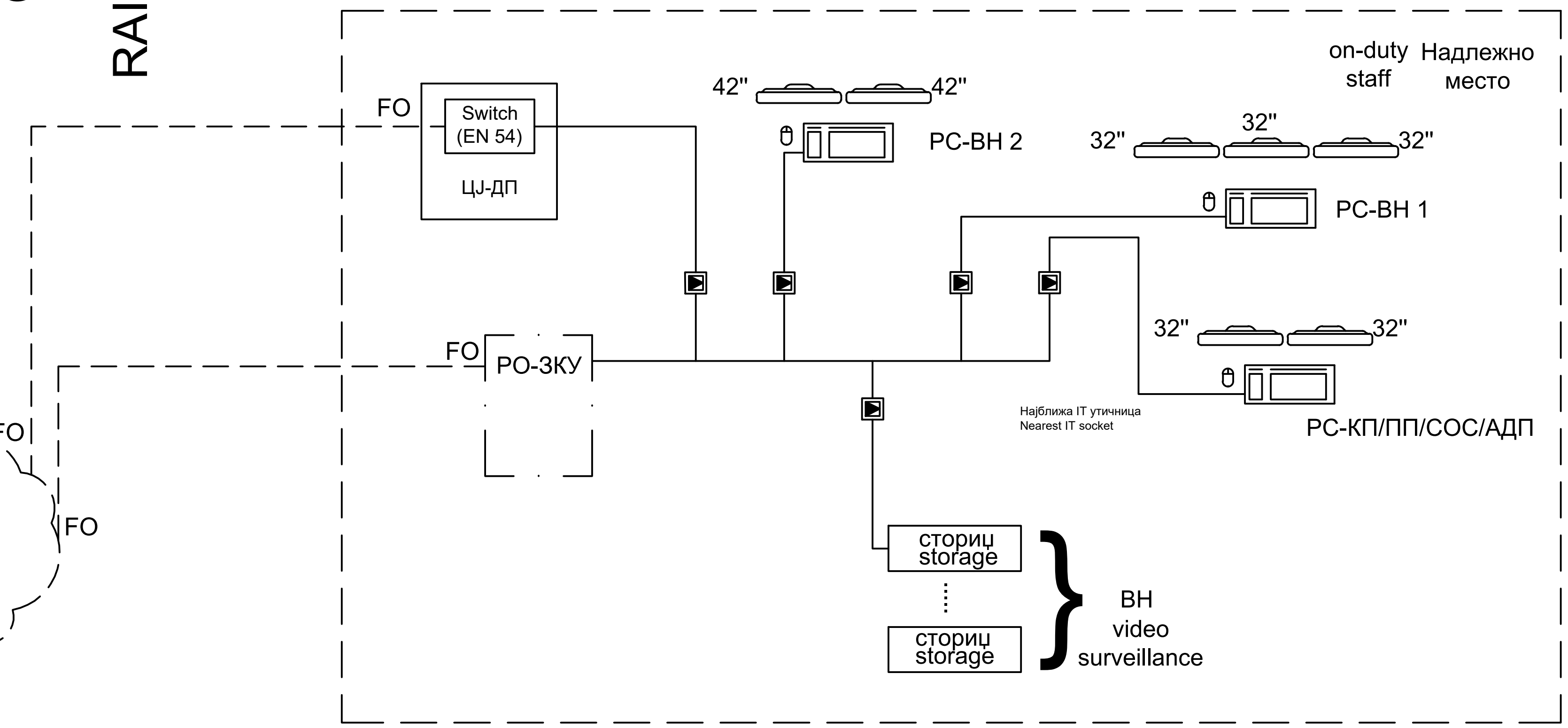

Пројектант / Designer:
Институт Михајло Пупин доо
Волгина 15, 11000 Београд
www.pupin.rs

Инвеститор / Investor:
Инфраструктура железнице Србије а.д.
Немањина 6, 11000 Београд
www.infrazs.rs

Извођач / Contractor: Конзорцијум / Joint Venture:
China Railway International Co., Ltd.
Serbia Ogranak Beograd
Rajka Mitića 8, 11000 Beograd
China Communication Construction Co.Ltd.
Serbia Ogranak Beograd-Savski Venac
Paje Adamova 2, 11000 Beograd

Подизвођач / Subcontractor:
CRSC International Co., LTD.
Ogranak Beograd,
Majevička 2M, 11080 Zemun

Објекат / Project:
Пруга Београд - Суботица - државна граница (Келебија), ДЕОНИЦА ПРУГЕ НОВИ САД - СУБОТИЦА - ДРЖАВНА ГРАНИЦА (КЕЛЕБИЈА), у Новом Саду, Кисачу, Степановићеву, Змајеву, Врбасу, Ловћенцу, Малом Иђошу, Бачкој Тополи, Жеднику, Наумовићеву и Суботици, у катастарским општинама наведеним на насловној страни техничке документације и на катастарским парцелама према списку приложеном у Главној свесци /

Belgrade - Subotica - State border (Kelebija) railway line, SECTION NOVI SAD - SUBOTICA STATE BORDER (KELEBIJA), at Novi Sad, Kisač, Stepanovićevo, Zmajevo, Vrbas, Lovćenac, Mali Idjoš, Bačka Topola, Žednik, Naumovićevo and Subotica, in cadastral municipalities listed on the cover page of this Design, on cadastral plots listed in General Volume

Врста техничке документације / Technical documentation type:
ПИО/ABD Пројекат изведеног објекта / As-built Design

Ознака и назив дела Пројекта / Designation and name of the part of design:
5/6.13 Дојава пожара и системи техничке заштите - локација Суботица
Fire alarm system and systems of technical protection - location Subotica

Назив цртежа / Drawing name:
Блок шема субрегионалне станице /
Subregional station block diagram

Одговорни пројектант / Responsible designer:
Др Горан Димић, дипл.инж.ел.
Број лиценце / License number: 353 P090 18

Сарадници / Associates:
Ненад Петровић, спец.струк.инж.тел.
Михајло Величковић, струк.инж.тел.

Број Пројекта / Design number:	Датум / Date:	Размера / Scale:	Број цртежа / Drawing number:
TS.700.255-5/6.13	Јули / July 2024.	-	TS.700.255-5/6.13-26

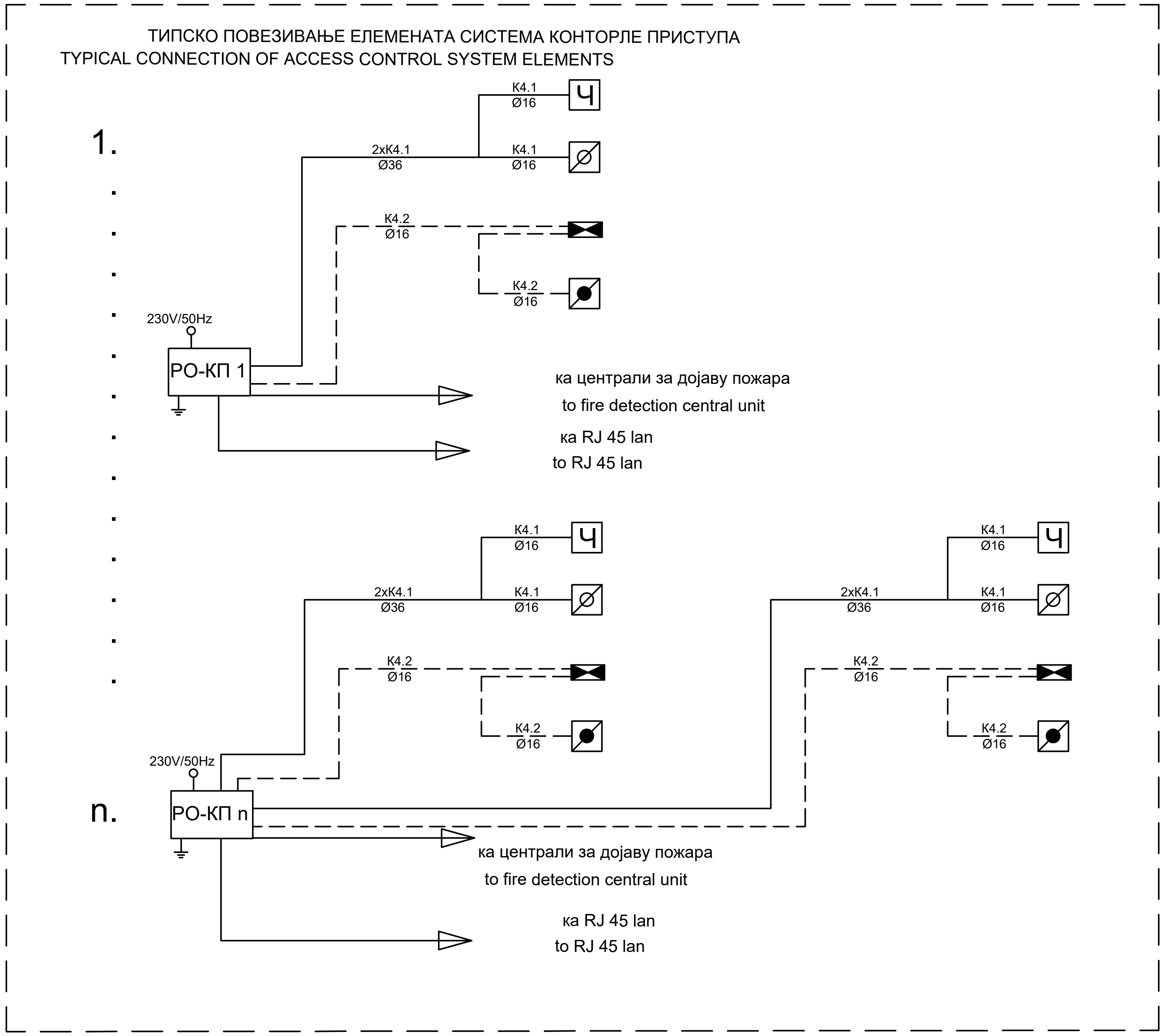

K4.1: J-H(St)H 5x2x0,8mm

K4.2: J-H(St)H 2x2x0,8mm

Пројектант / Designer:
Институт Михајло Пупин доо
Волгина 15, 11000 Београд
www.pupin.rs

Инвеститор / Investitor:
Инфраструктура железнице Србије а.д.
Немањина 6, 11000 Београд
www.infrazs.rs

Извођач / Contractor: Конзорцијум / Joint Venture:
China Railway International Co., Ltd.
Serbia Ogranak Beograd
Rajka Mitića 8, 11000 Beograd
China Communication Construction Co.Ltd.
Serbia Ogranak Beograd-Savski Venac
Paje Adamova 2, 11000 Beograd

Подизвођач / Subcontractor:
CRSC International Co., LTD.
Ogranak Beograd,
Majevička 2M, 11080 Zemun

Објекат / Project:
Пруга Београд - Суботица - државна граница (Келебија), ДЕОНИЦА ПРУГЕ НОВИ САД - СУБОТИЦА - ДРЖАВНА ГРАНИЦА (КЕЛЕБИЈА), у Новом Саду, Кисачу, Степановићеву, Змајеву, Врбасу, Ловћенцу, Малом Иђошу, Бачкој Тополи, Жеднику, Наумовићеву и Суботици, у катастарским општинама наведеним на насловној страни техничке документације и на катастарским парцелама према списку приложеном у Главној свесци /

Belgrade - Subotica - State border (Kelebija) railway line, SECTION NOVI SAD - SUBOTICA STATE BORDER (KELEBIJA), at Novi Sad, Kisač, Stepanovićevo, Zmajevo, Vrbas, Lovćenac, Mali Idjoš, Bačka Topola, Žednik, Naumovićevo and Subotica, in cadastral municipalities listed on the cover page of this Design, on cadastral plots listed in General Volume

Врста техничке документације / Technical documentation type:
ПИО/ABD Пројекат изведеног објекта / As-built Design

Ознака и назив дела Пројекта / Designation and name of the part of design:
5/6.13
Дојава пожара и системи техничке заштите - локација Суботица
Fire alarm system and systems of technical protection - location Subotica

Назив цртежа / Drawing name:
Блок шема - контроле приступа /
Block diagram - access control

Одговорни пројектант / Responsible designer:
Др Горан Димић, дипл.инж.ел.
Број лиценце / License number: 353 P090 18

Сарадници / Associates:
Ненад Петровић, спец.струк.инж.тел.
Михајло Величковић, струк.инж.тел.

Број Пројекта / Design number:	Датум / Date:	Размера / Scale:	Број цртежа / Drawing number:
TS.700.255-5/6.13	Јули / July 2024.	-	TS.700.255-5/6.13-27

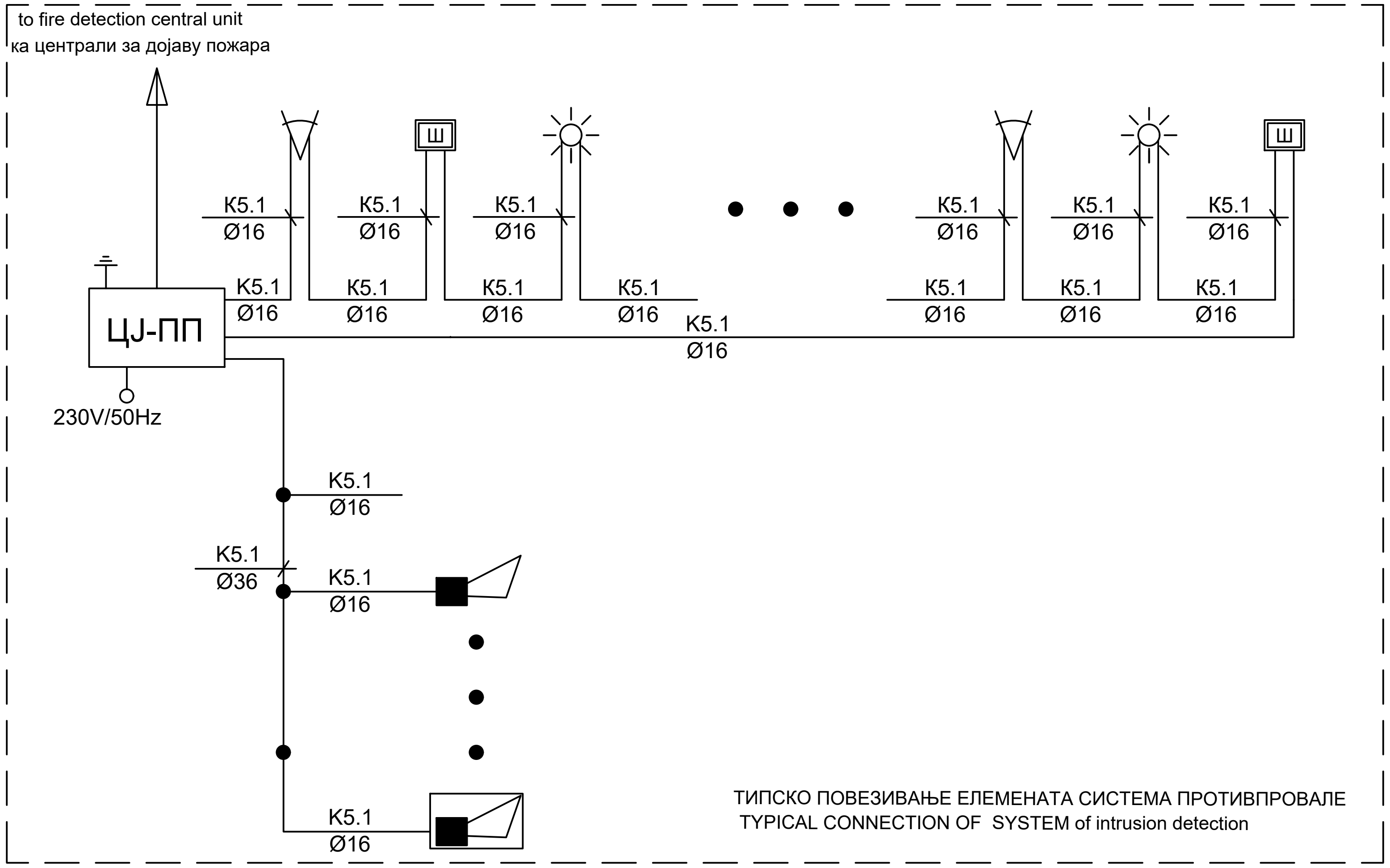

предмет других делова техничке документације — subject of other parts of technical documentation

K5.1: J-H(St)H 3x2x0,8mm

Пројектант / Designer:
Институт Михајло Пупин доо
Волгина 15, 11000 Београд
www.pupin.rs

Инвеститор / Investor:
Инфраструктура железнице Србије а.д.
Немањина 6, 11000 Београд
www.infrazs.rs

Извођач / Contractor: Конзорцијум / Joint Venture:
China Railway International Co., Ltd.
Serbia Ogranak Beograd
Rajka Mitića 8, 11000 Beograd
China Communication Construction Co.Ltd.
Serbia Ogranak Beograd-Savski Venac
Paje Adamova 2, 11000 Beograd

Подизвођач / Subcontractor:
CRSC International Co., LTD.
Ogranak Beograd,
Majevička 2M, 11080 Zemun

Објекат / Project:
Пруга Београд - Суботица - државна граница (Келебија), ДЕОНИЦА ПРУГЕ НОВИ САД - СУБОТИЦА - ДРЖАВНА ГРАНИЦА (КЕЛЕБИЈА), у Новом Саду, Кисачу, Степановићеву, Змајеву, Врбасу, Ловћенцу, Малом Иђошу, Бачкој Тополи, Жеднику, Наумовићеву и Суботици, у катастарским општинама наведеним на насловној страни техничке документације и на катастарским парцелама према списку приложеном у Главној свесци /

Belgrade - Subotica - State border (Kelebija) railway line, SECTION NOVI SAD - SUBOTICA STATE BORDER (KELEBIJA), at Novi Sad, Kisač, Stepanovićevo, Zmajevo, Vrbas, Lovćenac, Mali Idjoš, Bačka Topola, Žednik, Naumovićevo and Subotica, in cadastral municipalities listed on the cover page of this Design, on cadastral plots listed in General Volume

Врста техничке документације / Technical documentation type:
ПИО/ABD Пројекат изведеног објекта / As-built Design

Ознака и назив дела Пројекта / Designation and name of the part of design:
5/6.13 Дојава пожара и системи техничке заштите - локација Суботица
Fire alarm system and systems of technical protection - location Subotica

Назив цртежа / Drawing name:
Блок шема - против провала /
Block diagram - intrusion detection

Одговорни пројектант / Responsible designer:
Др Горан Димић, дипл.инж.ел.
Број лиценце / License number: 353 P090 18

Сарадници / Associates:
Ненад Петровић, спец.струк.инж.тел.
Михајло Величковић, струк.инж.тел.

Број Пројекта / Design number:	Датум / Date:	Размера / Scale:	Број цртежа / Drawing number:
TS.700.255-5/6.13	Јули / July 2024.	-	TS.700.255-5/6.13-28

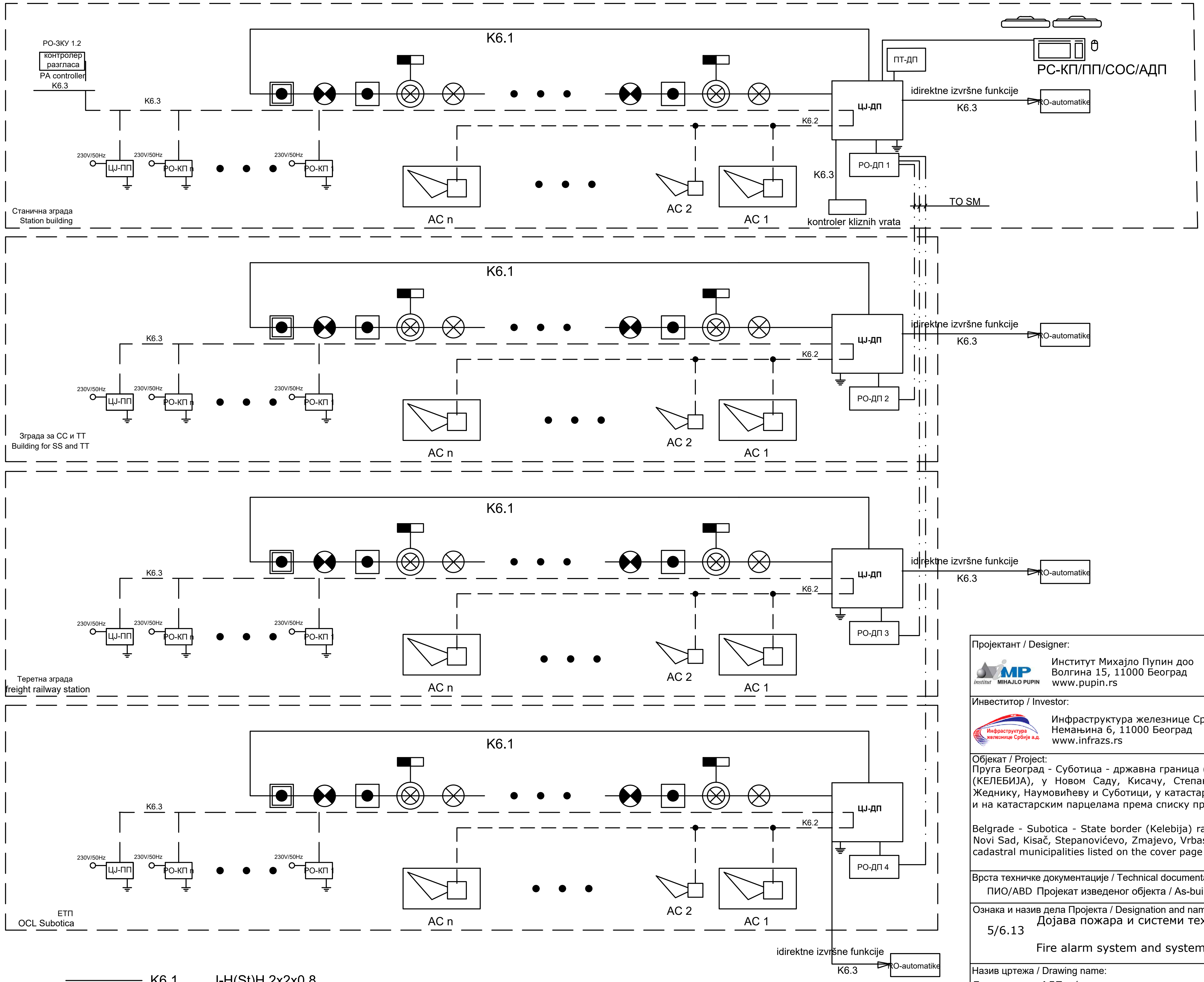

K6.1 J-H(St)H 2x2x0,8

K6.2 NHXHX FE180/E30 3x1,5mm2

K6.3 K6.4 NHXHX FE180/E90 3x1,5mm2

K6.5 JE-H(St)H FE180/E90 5x2x0,8mm

K6.7 TK 59 M 5x4x0,8mm

K6.8 PP00 3x1,5mm²

Један кабл система се води кроз цев Ø16, а два или више кроз цев Ø36.

One cable is laid in one Ø16 pipe, two or more in Ø35 pipe.

Пројектант / Designer:
Институт Михајло Пупин доо
Волгина 15, 11000 Београд
www.pupin.rs

Извођач / Contractor: Конзорцијум / Joint Venture:
China Railway International Co., Ltd.
Serbia Ogranak Beograd
Rajka Mitića 8, 11000 Beograd
China Communication Construction Co.Ltd.
Serbia Ogranak Beograd-Savski Venac
Paje Adamova 2, 11000 Beograd

Инвеститор / Investor:
Инфраструктура железнице Србије а.д.
Немањина 6, 11000 Београд
www.infrazs.rs

Подизвођач / Subcontractor:
CRSC International Co., LTD.
Ogranak Beograd,
Majevička 2M, 11080 Zemun

Објекат / Project:
Пруга Београд - Суботица - државна граница (Келебија), ДЕОНИЦА ПРУГЕ НОВИ САД - СУБОТИЦА - ДРЖАВНА ГРАНИЦА (КЕЛЕБИЈА), у Новом Саду, Кисачу, Степановићеву, Змајеву, Врбасу, Ловћенцу, Малом Иђошу, Бачкој Тополи, Жеднику, Наумовићеву и Суботици, у катастарским општинама наведеним на насловној страни техничке документације и на катастарским парцелама према списку приложеном у Главној свесци /

Belgrade - Subotica - State border (Kelebija) railway line, SECTION NOVI SAD - SUBOTICA STATE BORDER (KELEBIJA), at Novi Sad, Kisač, Stepanovićevo, Zmajevo, Vrbas, Lovćenac, Mali Idjoš, Bačka Topola, Žednik, Naumovićevo and Subotica, in cadastral municipalities listed on the cover page of this Design, on cadastral plots listed in General Volume

Врста техничке документације / Technical documentation type:
ПИО/ABD Пројекат изведеног објекта / As-built Design

Ознака и назив дела Пројекта / Designation and name of the part of design:
5/6.13 Дојава пожара и системи техничке заштите - локација Суботица
Fire alarm system and systems of technical protection - location Subotica

Назив цртежа / Drawing name:
Блок шема - АДП /
Block diagram - AFD

Одговорни пројектант / Responsible designer:
Др Горан Димић, дипл.инж.ел.
Број лиценце / License number: 353 P090 18

Сарадници / Associates:
Ненад Петровић, спец.струк.инж.тел.
Михајло Величковић, струк.инж.тел.

Број Пројекта / Design number:	Датум / Date:	Размера / Scale:	Број цртежа / Drawing number:
TS.700.255-5/6.13	Јули / July 2024.	-	TS.700.255-5/6.13-29

K4.1: J-H(St)H 5x2x0,8mm

K4.2: J-H(St)H 2x2x0,8mm

Пројектант / Designer:
Институт Михајло Пупин доо
Волгина 15, 11000 Београд
www.pupin.rs

Инвеститор / Investor:
Инфраструктура железнице Србије а.д.
Немањина 6, 11000 Београд
www.infrazs.rs

Извођач / Contractor: Конзорцијум / Joint Venture:
China Railway International Co., Ltd.
Serbia Ogranak Beograd
Rajka Mitića 8, 11000 Beograd
China Communication Construction Co.Ltd.
Serbia Ogranak Beograd-Savski Venac
Paje Adamova 2, 11000 Beograd

Подизвођач / Subcontractor:
CRSC International Co., LTD.
Ogranak Beograd,
Majevička 2M, 11080 Zemun

Објекат / Project:
Пруга Београд - Суботица - државна граница (Келебија), ДЕОНИЦА ПРУГЕ НОВИ САД - СУБОТИЦА - ДРЖАВНА ГРАНИЦА (КЕЛЕБИЈА), у Новом Саду, Кисачу, Степановићеву, Змајеву, Врбасу, Ловћенцу, Малом Иђошу, Бачкој Тополи, Жеднику, Наумовићеву и Суботици, у катастарским општинама наведеним на насловној страни техничке документације и на катастарским парцелама према списку приложеном у Главној свесци /

Belgrade - Subotica - State border (Kelebija) railway line, SECTION NOVI SAD - SUBOTICA STATE BORDER (KELEBIJA), at Novi Sad, Kisač, Stepanovićevo, Zmajevo, Vrbas, Lovćenac, Mali Idjoš, Bačka Topola, Žednik, Naumovićevo and Subotica, in cadastral municipalities listed on the cover page of this Design, on cadastral plots listed in General Volume

Врста техничке документације / Technical documentation type:
ПИО/ABD Пројекат изведеног објекта / As-built Design

Ознака и назив дела Пројекта / Designation and name of the part of design:
5/6.13 Дојава пожара и системи техничке заштите - локација Суботица
Fire alarm system and systems of technical protection - location Subotica

Назив цртежа / Drawing name:
Станична зграда - Блок шема - контроле приступа /
Station building - Block diagram - access control

Одговорни пројектант / Responsible designer:
Др Горан Димић, дипл.инж.ел.
Број лиценце / License number: 353 P090 18

Сарадници / Associates:
Ненад Петровић, спец.струк.инж.тел.
Михајло Величковић, струк.инж.тел.

Број Пројекта / Design number:	Датум / Date:	Размера / Scale:	Број цртежа / Drawing number:
TS.700.255-5/6.13	Јули / July 2024.	-	TS.700.255-5/6.13-30

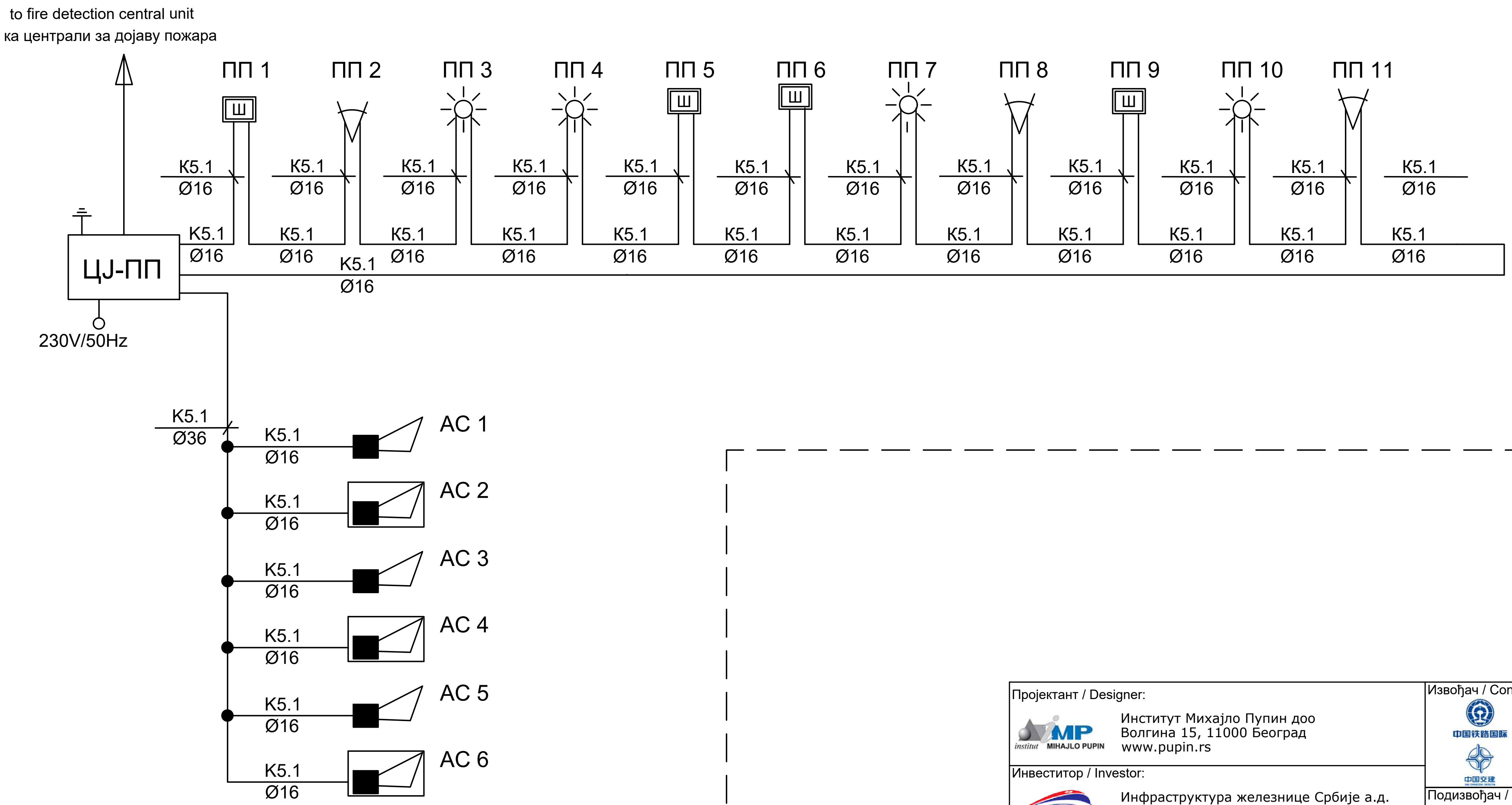

Станична зграда
Station building

K5.1: J-H(St)H 3x2x0,8mm

Пројектант / Designer:
Институт Михајло Пупин доо
Волгина 15, 11000 Београд
www.pupin.rs

Инвеститор / Investor:
Инфраструктура железнице Србије а.д.
Немањина 6, 11000 Београд
www.infrazs.rs

Извођач / Contractor: Конзорцијум / Joint Venture:
China Railway International Co., Ltd.
Serbia Ogranak Beograd
Rajka Mitića 8, 11000 Beograd

China Communication Construction Co.Ltd.
Serbia Ogranak Beograd-Savski Venac
Paje Adamova 2, 11000 Beograd

Подизвођач / Subcontractor:
CRSC International Co., LTD.
Ogranak Beograd,
Majevička 2M, 11080 Zemun

Објекат / Project:
Пруга Београд - Суботица - државна граница (Келебија), ДЕОНИЦА ПРУГЕ НОВИ САД - СУБОТИЦА - ДРЖАВНА ГРАНИЦА (КЕЛЕБИЈА), у Новом Саду, Кисачу, Степановићеву, Змајеву, Врбасу, Ловћенцу, Малом Иђошу, Бачкој Тополи, Жеднику, Наумовићеву и Суботици, у катастарским општинама наведеним на насловној страни техничке документације и на катастарским парцелама према списку приложеном у Главној свесци /

Belgrade - Subotica - State border (Kelebija) railway line, SECTION NOVI SAD - SUBOTICA STATE BORDER (KELEBIJA), at Novi Sad, Kisač, Stepanovićevo, Zmajevo, Vrbas, Lovćenac, Mali Idjoš, Bačka Topola, Žednik, Naumovićevo and Subotica, in cadastral municipalities listed on the cover page of this Design, on cadastral plots listed in General Volume

Врста техничке документације / Technical documentation type:
ПИО/ABD Пројекат изведеног објекта / As-built Design

Ознака и назив дела Пројекта / Designation and name of the part of design:
5/6.13 Дојава пожара и системи техничке заштите - локација Суботица
Fire alarm system and systems of technical protection - location Subotica

Назив цртежа / Drawing name:
Станична зграда - Блок шема - против провала /
Station building - Block diagram - intrusion detection

Одговорни пројектант / Responsible designer:
Др Горан Димић, дипл.инж.ел.
Број лиценце / License number: 353 P090 18

Сарадници / Associates:
Ненад Петровић, спец.струк.инж.тел.
Михајло Величковић, струк.инж.тел.

Број Пројекта / Design number:	Датум / Date:	Размера / Scale:	Број цртежа / Drawing number:
TS.700.255-5/6.13	Јули / July 2024.	-	TS.700.255-5/6.13-31

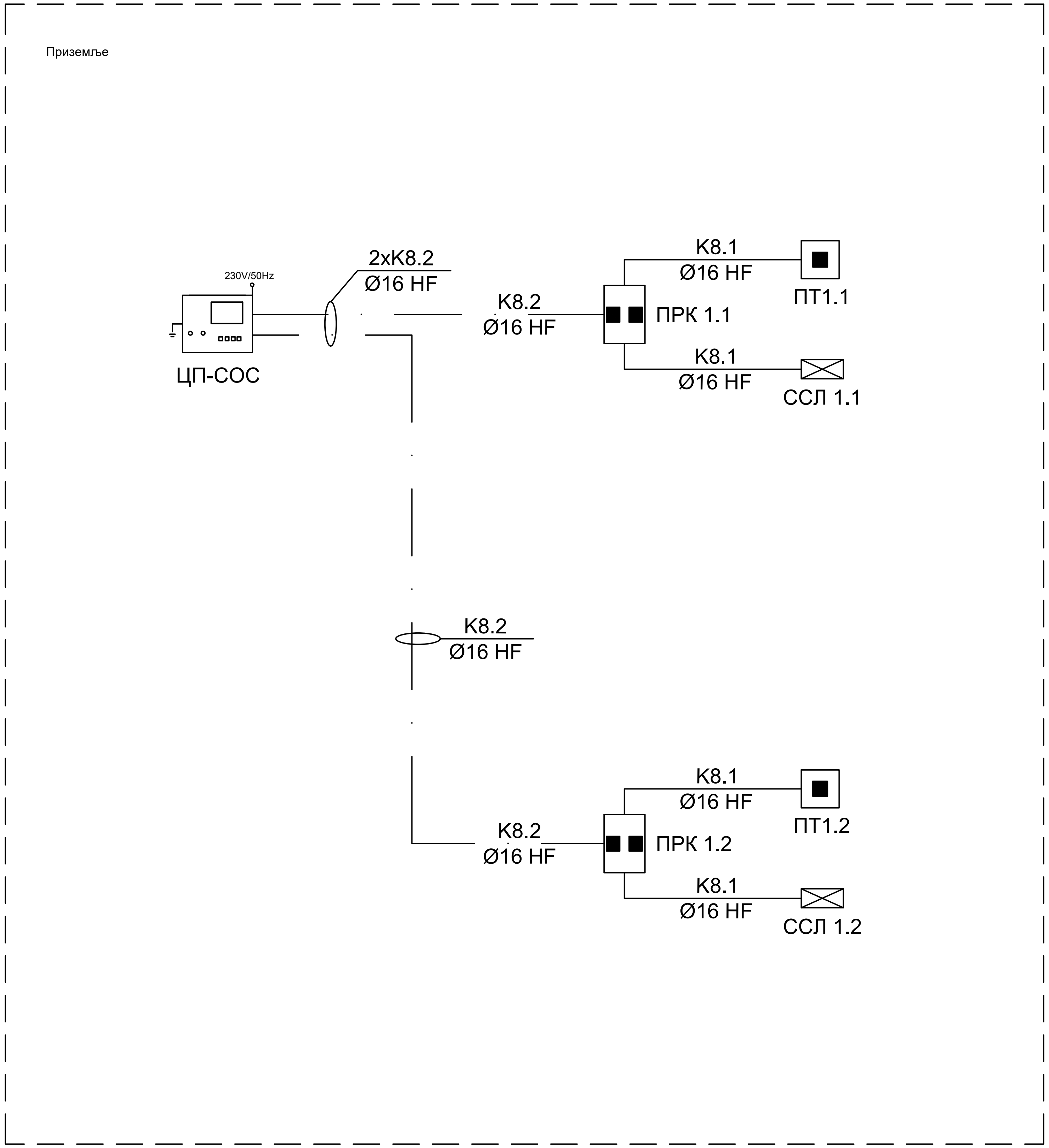

Станична зграда
Station building

K8.1: J-H(St)H 2x2x0,6mm

K8.2: J-H(St)H 3x2x0,8mm

Пројектант / Designer:
Институт Михајло Пупин доо
Волгина 15, 11000 Београд
www.pupin.rs

Инвеститор / Investor:
Инфраструктура железнице Србије а.д.
Немањина 6, 11000 Београд
www.infrazs.rs

Извођач / Contractor: Конзорцијум / Joint Venture:
China Railway International Co., Ltd.
Serbia Ogranak Beograd
Rajka Mitića 8, 11000 Beograd
China Communication Construction Co.Ltd.
Serbia Ogranak Beograd-Savski Venac
Paje Adamova 2, 11000 Beograd

Подизвођач / Subcontractor:
CRSC International Co., LTD.
Ogranak Beograd,
Majevička 2M, 11080 Zemun

Објекат / Project:
Пруга Београд - Суботица - државна граница (Келебија), ДЕОНИЦА ПРУГЕ НОВИ САД - СУБОТИЦА - ДРЖАВНА ГРАНИЦА (КЕЛЕБИЈА), у Новом Саду, Кисачу, Степановићеву, Змајеву, Врбасу, Ловћенцу, Малом Иђошу, Бачкој Тополи, Жеднику, Наумовићеву и Суботици, у катастарским општинама наведеним на насловној страни техничке документације и на катастарским парцелама према списку приложеном у Главној свесци /

Belgrade - Subotica - State border (Kelebija) railway line, SECTION NOVI SAD - SUBOTICA STATE BORDER (KELEBIJA), at Novi Sad, Kisač, Stepanovićevo, Zmajevo, Vrbas, Lovćenac, Mali Idjoš, Bačka Topola, Žednik, Naumovićevo and Subotica, in cadastral municipalities listed on the cover page of this Design, on cadastral plots listed in General Volume

Врста техничке документације / Technical documentation type:
ПИО/ABD Пројекат изведеног објекта / As-built Design

Ознака и назив дела Пројекта / Designation and name of the part of design:
5/6.13 Дојава пожара и системи техничке заштите - локација Суботица
Fire alarm system and systems of technical protection - location Subotica

Назив цртежа / Drawing name:
Станична зграда - Блок шема - СОС система /
Station building - Block diagram - SOS system

Одговорни пројектант / Responsible designer:
Др Горан Димић, дипл.инж.ел.
Број лиценце / License number: 353 P090 18

Сарадници / Associates:
Ненад Петровић, спец.струк.инж.тел.
Михајло Величковић, струк.инж.тел.

Број Пројекта / Design number:	Датум / Date:	Размера / Scale:	Број цртежа / Drawing number:
TS.700.255-5/6.13	Јули / July 2024.	-	TS.700.255-5/6.13-32

К6.1	J-H(St)H 2x2x0,8mm
К6.2	NHXHX FE180/E30 3x1,5mm²
К6.3	NHXHX FE180/E90 3x1,5mm²
К6.4	NHXHX FE180/E90 3x1,5mm²
К6.5	JE-H(St)H FE180/E90 5x2x0,8mm
К6.6	JE-H(St)H FE180/E90 2x2x0,8mm
К6.7	TK 59 M 5x4x0,8mm
К6.8	PP00 3x1,5mm²

Један кабл система се води кроз цев Ø16, а два или више кроз цев Ø36.

One cable is laid in one Ø16 pipe, two or more in Ø35 pipe.

Пројектант / Designer:
Институт Михајло Пупин доо
Волгина 15, 11000 Београд
www.pupin.rs

Инвеститор / Investor:
Инфраструктура железнице Србије а.д.
Немањина 6, 11000 Београд
www.infrazs.rs

Извођач / Contractor: Конзорцијум / Joint Venture:
China Railway International Co., Ltd.
Serbia Ogranak Beograd
Rajka Mitića 8, 11000 Beograd
China Communication Construction Co.Ltd.
Serbia Ogranak Beograd-Savski Venac
Paje Adamova 2, 11000 Beograd

Подизвођач / Subcontractor:
CRSC International Co., LTD.
Ogranak Beograd,
Majevička 2M, 11080 Zemun

Објекат / Project:
Пруга Београд - Суботица - државна граница (Келебија), ДЕОНИЦА ПРУГЕ НОВИ САД - СУБОТИЦА - ДРЖАВНА ГРАНИЦА (КЕЛЕБИЈА), у Новом Саду, Кисачу, Степановићеву, Змајеву, Врбасу, Ловћенцу, Малом Иђошу, Бачкој Тополи, Жеднику, Наумовићеву и Суботици, у катастарским општинама наведеним на насловној страни техничке документације и на катастарским парцелама према списку приложеном у Главној свесци /

Belgrade - Subotica - State border (Kelebija) railway line, SECTION NOVI SAD - SUBOTICA STATE BORDER (KELEBIJA), at Novi Sad, Kisač, Stepanovićevo, Zmajevo, Vrbas, Lovćenac, Mali Idjoš, Bačka Topola, Žednik, Naumovićevo and Subotica, in cadastral municipalities listed on the cover page of this Design, on cadastral plots listed in General Volume

Врста техничке документације / Technical documentation type:
ПИО/ABD Пројекат изведеног објекта / As-built Design

Ознака и назив дела Пројекта / Designation and name of the part of design:
5/6.13 Дојава пожара и системи техничке заштите - локација Суботица
Fire alarm system and systems of technical protection - location Subotica

Назив цртежа / Drawing name:
Станична зграда - једнополна шема - АДП /
Station building - general diagram - AFD

Одговорни пројектант / Responsible designer:
Др Горан Димић, дипл.инж.ел.
Број лиценце / License number: 353 P090 18

Сарадници / Associates:
Ненад Петровић, спец.струк.инж.тел.
Михајло Величковић, струк.инж.тел.

Број Пројекта / Design number:	Датум / Date:	Размера / Scale:	Број цртежа / Drawing number:
TS.700.255-5/6.13	Јули / July 2024.	-	TS.700.255-5/6.13-33

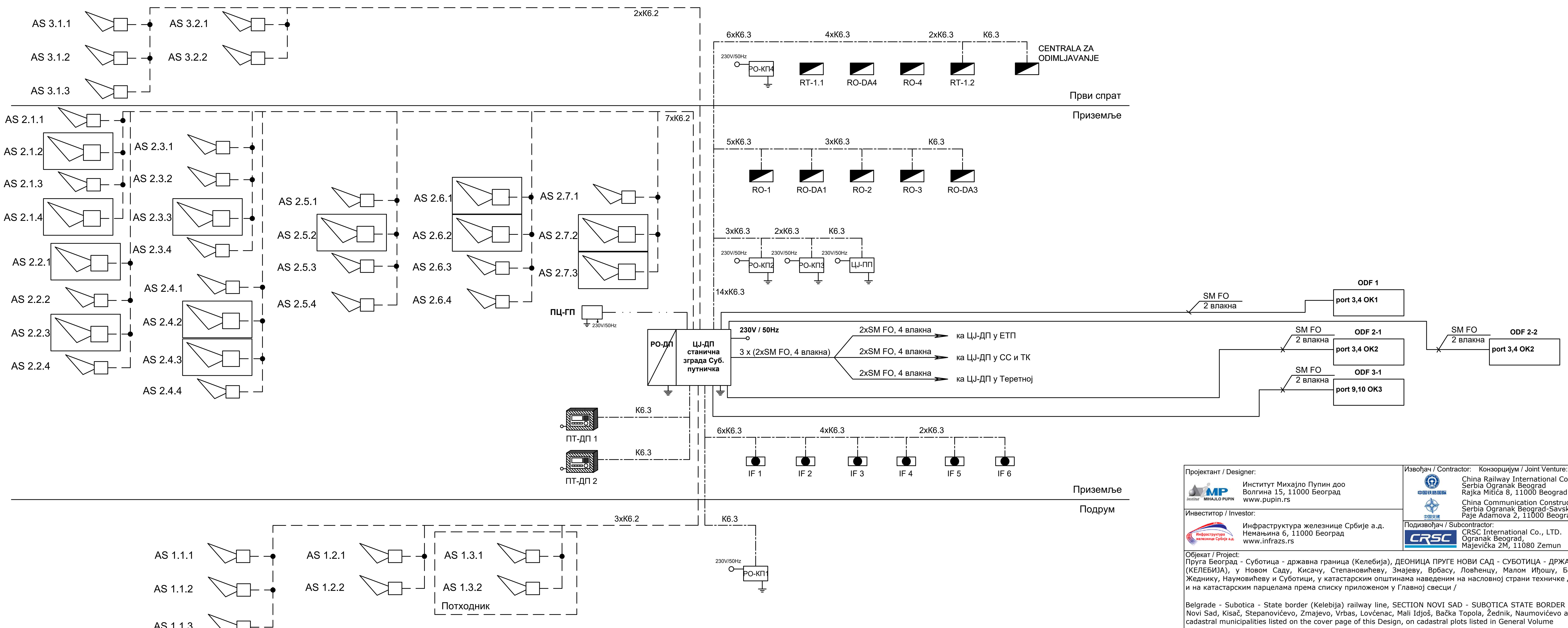

————	K6.1	J-H(St)H 2x2x0,8mm
— — —	K6.2	NHXHX FE180/E30 3x1,5mm²
—·—·—	K6.3	NHXHX FE180/E90 3x1,5mm²
	K6.4	NHXHX FE180/E90 3x1,5mm²
— · · —	K6.5	JE-H(St)H FE180/E90 5x2x0,8mm
—·—·—	K6.6	JE-H(St)H FE180/E90 2x2x0,8mm
	K6.7	TK 59 M 5x4x0,8mm
	K6.8	PP00 3x1,5mm²

Један кабл система се води кроз цев Ø16, а два или више кроз цев Ø36.

One cable is laid in one Ø16 pipe, two or more in Ø35 pipe.

Пројектант / Designer:
Институт Михајло Пупин доо
Волгина 15, 11000 Београд
www.pupin.rs

Извођач / Contractor: Конзорцијум / Joint Venture:
China Railway International Co., Ltd.
Serbia Ogranak Beograd
Rajka Mitića 8, 11000 Beograd
China Communication Construction Co.Ltd.
Serbia Ogranak Beograd-Savski Venac
Paje Adamova 2, 11000 Beograd

Инвеститор / Investor:
Инфраструктура железнице Србије а.д.
Немањина 6, 11000 Београд
www.infrazs.rs

Подизвођач / Subcontractor:
CRSC International Co., LTD.
Ogranak Beograd,
Majevička 2M, 11080 Zemun

Објекат / Project:
Пруга Београд - Суботица - државна граница (Келебија), ДЕОНИЦА ПРУГЕ НОВИ САД - СУБОТИЦА - ДРЖАВНА ГРАНИЦА (КЕЛЕБИЈА), у Новом Саду, Кисачу, Степановићеву, Змајеву, Врбасу, Ловћенцу, Малом Иђошу, Бачкој Тополи, Жеднику, Наумовићеву и Суботици, у катастарским општинама наведеним на насловној страни техничке документације и на катастарским парцелама према списку приложеном у Главној свесци /

Belgrade - Subotica - State border (Kelebija) railway line, SECTION NOVI SAD - SUBOTICA STATE BORDER (KELEBIJA), at Novi Sad, Kisač, Stepanovićevo, Zmajevo, Vrbas, Lovćenac, Mali Idjoš, Bačka Topola, Žednik, Naumovićevo and Subotica, in cadastral municipalities listed on the cover page of this Design, on cadastral plots listed in General Volume

Врста техничке документације / Technical documentation type:
ПИО/ABD Пројекат изведеног објекта / As-built Design

Ознака и назив дела Пројекта / Designation and name of the part of design:
5/6.13 Дојава пожара и системи техничке заштите - локација Суботица
Fire alarm system and systems of technical protection - location Subotica

Назив цртежа / Drawing name:
Станична зграда - једнополна шема - извршне функције - АДП /
Station building - general diagram - AFD executive functions

Одговорни пројектант / Responsible designer:
Др Горан Димић, дипл.инж.ел.
Број лиценце / License number: 353 P090 18

Сарадници / Associates:
Ненад Петровић, спец.струк.инж.тел.
Михајло Величковић, струк.инж.тел.

Број Пројекта / Design number:	Датум / Date:	Размера / Scale:	Број цртежа / Drawing number:
TS.700.255-5/6.13	Јули / July 2024.	-	TS.700.255-5/6.13-34

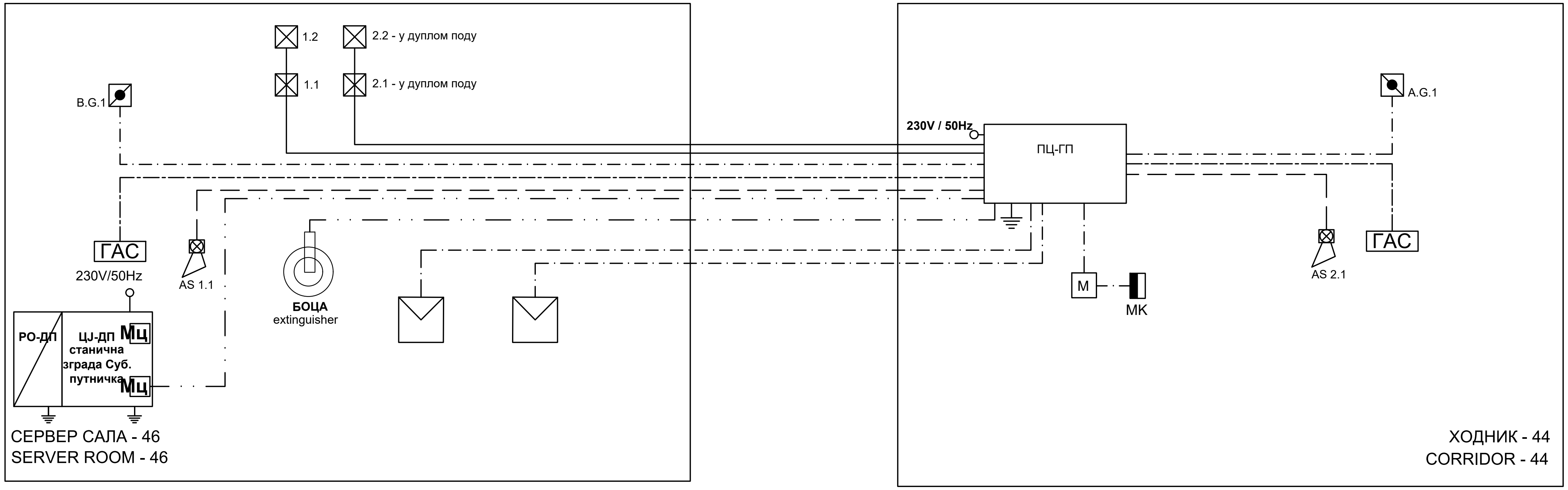

———————	K6.1	J-H(St)H 2x2x0,8mm
— — — —	K6.2	NHXHX FE180/E30 3x1,5mm²
—·—·—·—	K6.3	NHXHX FE180/E90 3x1,5mm²
	K6.4	NHXHX FE180/E90 3x1,5mm²
—— · · ——	K6.5	JE-H(St)H FE180/E90 5x2x0,8mm
—·—·—·—	K6.6	JE-H(St)H FE180/E90 2x2x0,8mm
	K6.7	TK 59 M 5x4x0,8mm
	K6.8	PP00 3x1,5mm²

Један кабл система се води кроз цев Ø16, а два или више кроз цев Ø36.

One cable is laid in one Ø16 pipe, two or more in Ø35 pipe.

Пројектант / Designer:
Институт Михајло Пупин доо
Волгина 15, 11000 Београд
www.pupin.rs

Извођач / Contractor: Конзорцијум / Joint Venture:
China Railway International Co., Ltd.
Serbia Ogranak Beograd
Rajka Mitića 8, 11000 Beograd
China Communication Construction Co.Ltd.
Serbia Ogranak Beograd-Savski Venac
Paje Adamova 2, 11000 Beograd

Инвеститор / Investor:
Инфраструктура железнице Србије а.д.
Немањина 6, 11000 Београд
www.infrazs.rs

Подизвођач / Subcontractor:
CRSC International Co., LTD.
Ogranak Beograd,
Majevička 2M, 11080 Zemun

Објекат / Project:
Пруга Београд - Суботица - државна граница (Келебија), ДЕОНИЦА ПРУГЕ НОВИ САД - СУБОТИЦА - ДРЖАВНА ГРАНИЦА (КЕЛЕБИЈА), у Новом Саду, Кисачу, Степановићеву, Змајеву, Врбасу, Ловћенцу, Малом Иђошу, Бачкој Тополи, Жеднику, Наумовићеву и Суботици, у катастарским општинама наведеним на насловној страни техничке документације и на катастарским парцелама према списку приложеном у Главној свесци /

Belgrade - Subotica - State border (Kelebija) railway line, SECTION NOVI SAD - SUBOTICA STATE BORDER (KELEBIJA), at Novi Sad, Kisač, Stepanovićevo, Zmajevo, Vrbas, Lovćenac, Mali Idjoš, Bačka Topola, Žednik, Naumovićevo and Subotica, in cadastral municipalities listed on the cover page of this Design, on cadastral plots listed in General Volume

Врста техничке документације / Technical documentation type:
ПИО/ABD Пројекат изведеног објекта / As-built Design

Ознака и назив дела Пројекта / Designation and name of the part of design:
5/6.13 Дојава пожара и системи техничке заштите - локација Суботица
Fire alarm system and systems of technical protection - location Subotica

Назив цртежа / Drawing name:
Станична зграда - једнополна шема - подсистем за управљање гашењем пожара /
Station building - general diagram - subsystem for fire extinguishing management

Одговорни пројектант / Responsible designer:
Др Горан Димић, дипл.инж.ел.
Број лиценце / License number: 353 P090 18

Сарадници / Associates:
Ненад Петровић, спец.струк.инж.тел.
Михајло Величковић, струк.инж.тел.

Број Пројекта / Design number:	Датум / Date:	Размера / Scale:	Број цртежа / Drawing number:
TS.700.255-5/6.13	Јули / July 2024.	-	TS.700.255-5/6.13-35

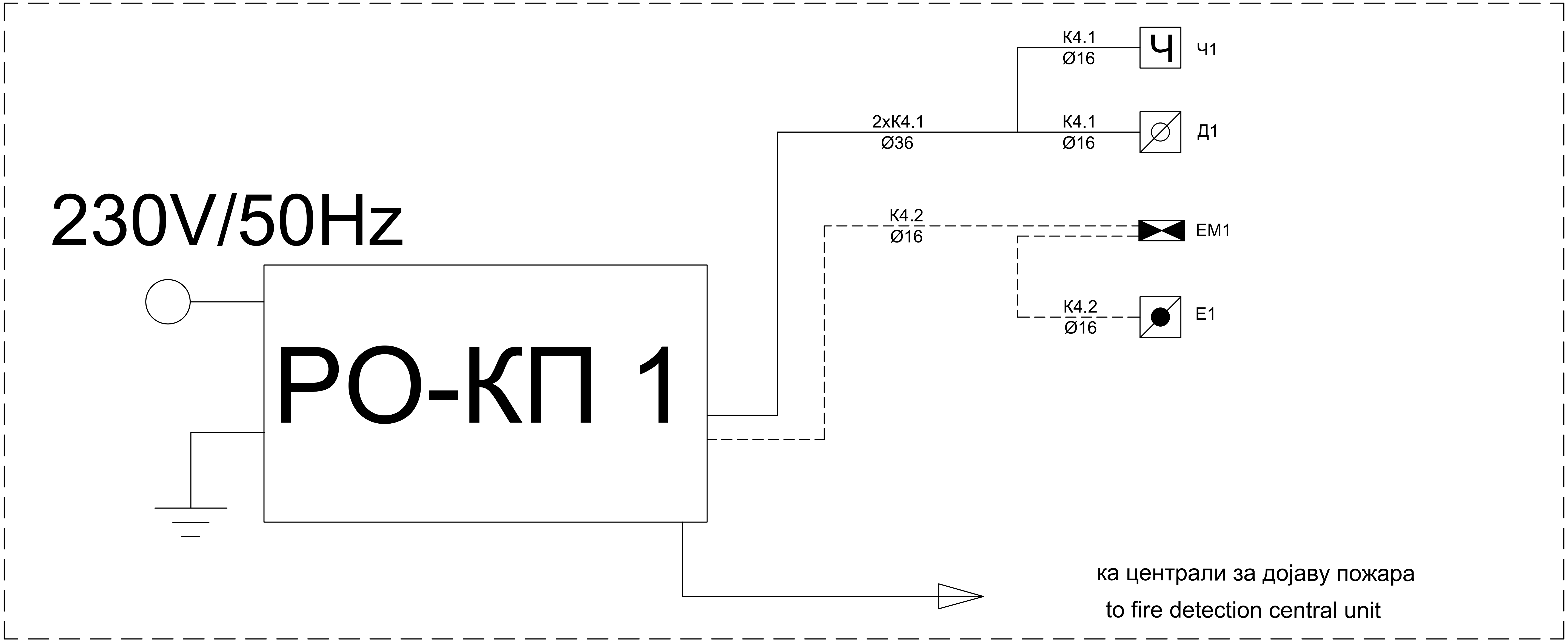

ЕТП Суботица
OCL Subotica

———— K4.1: J-H(St)H 5x2x0,8mm

– – – – K4.2: J-H(St)H 2x2x0,8mm

Пројектант / Designer: Институт Михајло Пупин доо, Волгина 15, 11000 Београд, www.pupin.rs	Извођач / Contractor: Конзорцијум / Joint Venture: China Railway International Co., Ltd. Serbia Ogranak Beograd, Rajka Mitića 8, 11000 Beograd; China Communication Construction Co.Ltd. Serbia Ogranak Beograd-Savski Venac, Paje Adamova 2, 11000 Beograd
Инвеститор / Investor: Инфраструктура железнице Србије а.д., Немањина 6, 11000 Београд, www.infrazs.rs	Подизвођач / Subcontractor: CRSC International Co., LTD. Ogranak Beograd, Majevička 2M, 11080 Zemun

Објекат / Project:
Пруга Београд - Суботица - државна граница (Келебија), ДЕОНИЦА ПРУГЕ НОВИ САД - СУБОТИЦА - ДРЖАВНА ГРАНИЦА (КЕЛЕБИЈА), у Новом Саду, Кисачу, Степановићеву, Змајеву, Врбасу, Ловћенцу, Малом Иђошу, Бачкој Тополи, Жеднику, Наумовићеву и Суботици, у катастарским општинама наведеним на насловној страни техничке документације и на катастарским парцелама према списку приложеном у Главној свесци /

Belgrade - Subotica - State border (Kelebija) railway line, SECTION NOVI SAD - SUBOTICA STATE BORDER (KELEBIJA), at Novi Sad, Kisač, Stepanovićevo, Zmajevo, Vrbas, Lovćenac, Mali Idjoš, Bačka Topola, Žednik, Naumovićevo and Subotica, in cadastral municipalities listed on the cover page of this Design, on cadastral plots listed in General Volume

Врста техничке документације / Technical documentation type:
ПИО/ABD Пројекат изведеног објекта / As-built Design

Ознака и назив дела Пројекта / Designation and name of the part of design:
5/6.13 Дојава пожара и системи техничке заштите - локација Суботица
Fire alarm system and systems of technical protection - location Subotica

Назив цртежа / Drawing name:
ЕТП Суботица - Блок шема - контроле приступа /
OCL Subotica - Block diagram - access control

Одговорни пројектант / Responsible designer: Др Горан Димић, дипл.инж.ел. Број лиценце / License number: 353 P090 18	Сарадници / Associates: Ненад Петровић, спец.струк.инж.тел.; Михајло Величковић, струк.инж.тел.

Број Пројекта / Design number:	Датум / Date:	Размера / Scale:	Број цртежа / Drawing number:
TS.700.255-5/6.13	Јули / July 2024.	-	TS.700.255-5/6.13-36

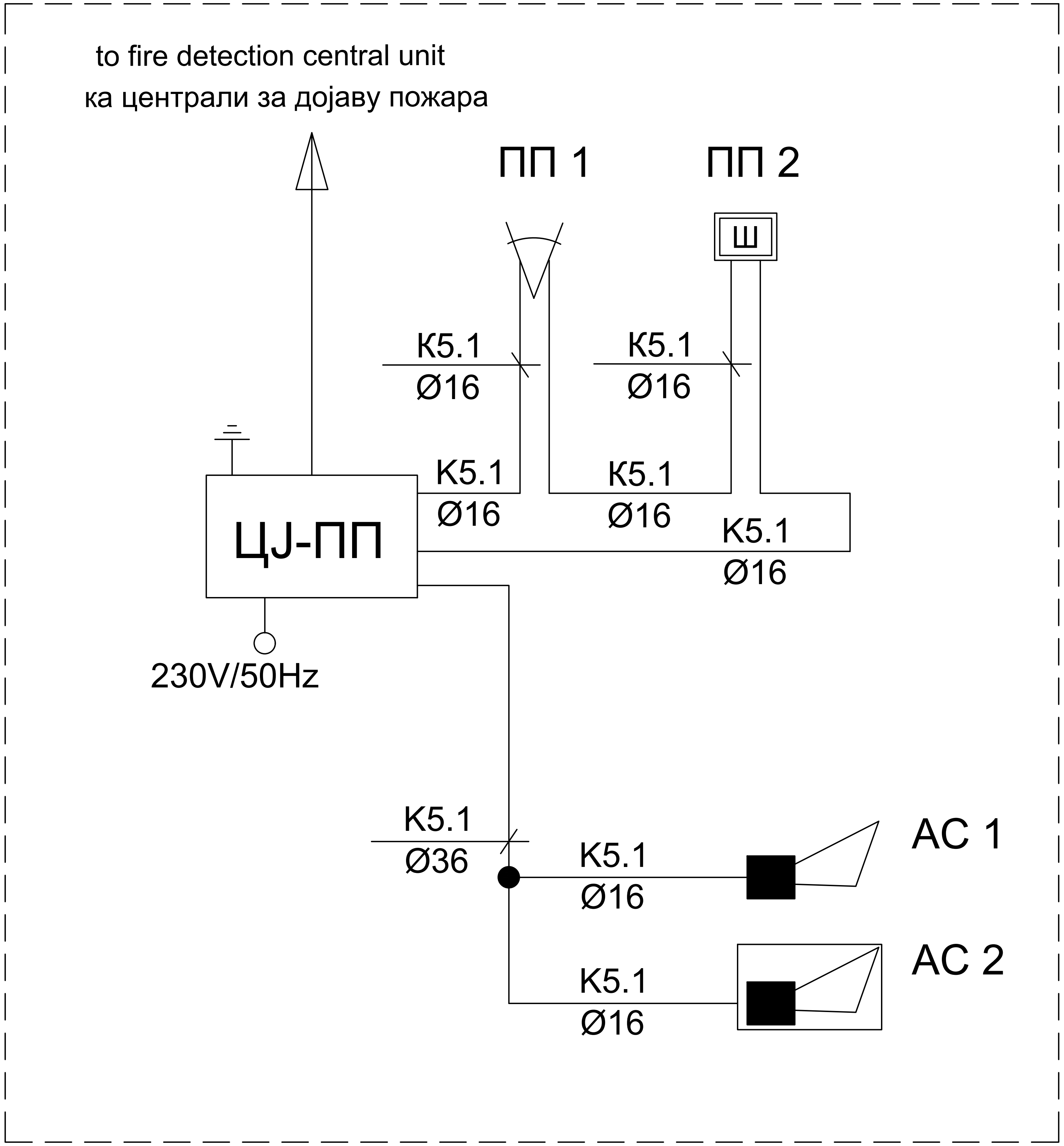

ЕТП Суботица
OCL Subotica

К5.1: J-H(St)H 3x2x0,8mm

Пројектант / Designer:
Институт Михајло Пупин доо
Волгина 15, 11000 Београд
www.pupin.rs

Извођач / Contractor: Конзорцијум / Joint Venture:
China Railway International Co., Ltd.
Serbia Ogranak Beograd
Rajka Mitića 8, 11000 Beograd
China Communication Construction Co.Ltd.
Serbia Ogranak Beograd-Savski Venac
Paje Adamova 2, 11000 Beograd

Инвеститор / Investor:
Инфраструктура железнице Србије а.д.
Немањина 6, 11000 Београд
www.infrazs.rs

Подизвођач / Subcontractor:
CRSC International Co., LTD.
Ogranak Beograd,
Majevička 2M, 11080 Zemun

Објекат / Project:
Пруга Београд - Суботица - државна граница (Келебија), ДЕОНИЦА ПРУГЕ НОВИ САД - СУБОТИЦА - ДРЖАВНА ГРАНИЦА (КЕЛЕБИЈА), у Новом Саду, Кисачу, Степановићеву, Змајеву, Врбасу, Ловћенцу, Малом Иђошу, Бачкој Тополи, Жеднику, Наумовићеву и Суботици, у катастарским општинама наведеним на насловној страни техничке документације и на катастарским парцелама према списку приложеном у Главној свесци /

Belgrade - Subotica - State border (Kelebija) railway line, SECTION NOVI SAD - SUBOTICA STATE BORDER (KELEBIJA), at Novi Sad, Kisač, Stepanovićevo, Zmajevo, Vrbas, Lovćenac, Mali Idjoš, Bačka Topola, Žednik, Naumovićevo and Subotica, in cadastral municipalities listed on the cover page of this Design, on cadastral plots listed in General Volume

Врста техничке документације / Technical documentation type:
ПИО/ABD Пројекат изведеног објекта / As-built Design

Ознака и назив дела Пројекта / Designation and name of the part of design:
5/6.13 Дојава пожара и системи техничке заштите - локација Суботица
Fire alarm system and systems of technical protection - location Subotica

Назив цртежа / Drawing name:
ЕТП Суботица - Блок шема - против провала /
OCL Subotica - Block diagram - intrusion detection

Одговорни пројектант / Responsible designer:
Др Горан Димић, дипл.инж.ел.
Број лиценце / License number: 353 P090 18

Сарадници / Associates:
Ненад Петровић, спец.струк.инж.тел.
Михајло Величковић, струк.инж.тел.

Број Пројекта / Design number:	Датум / Date:	Размера / Scale:	Број цртежа / Drawing number:
TS.700.255-5/6.13	Јули / July 2024.	-	TS.700.255-5/6.13-37

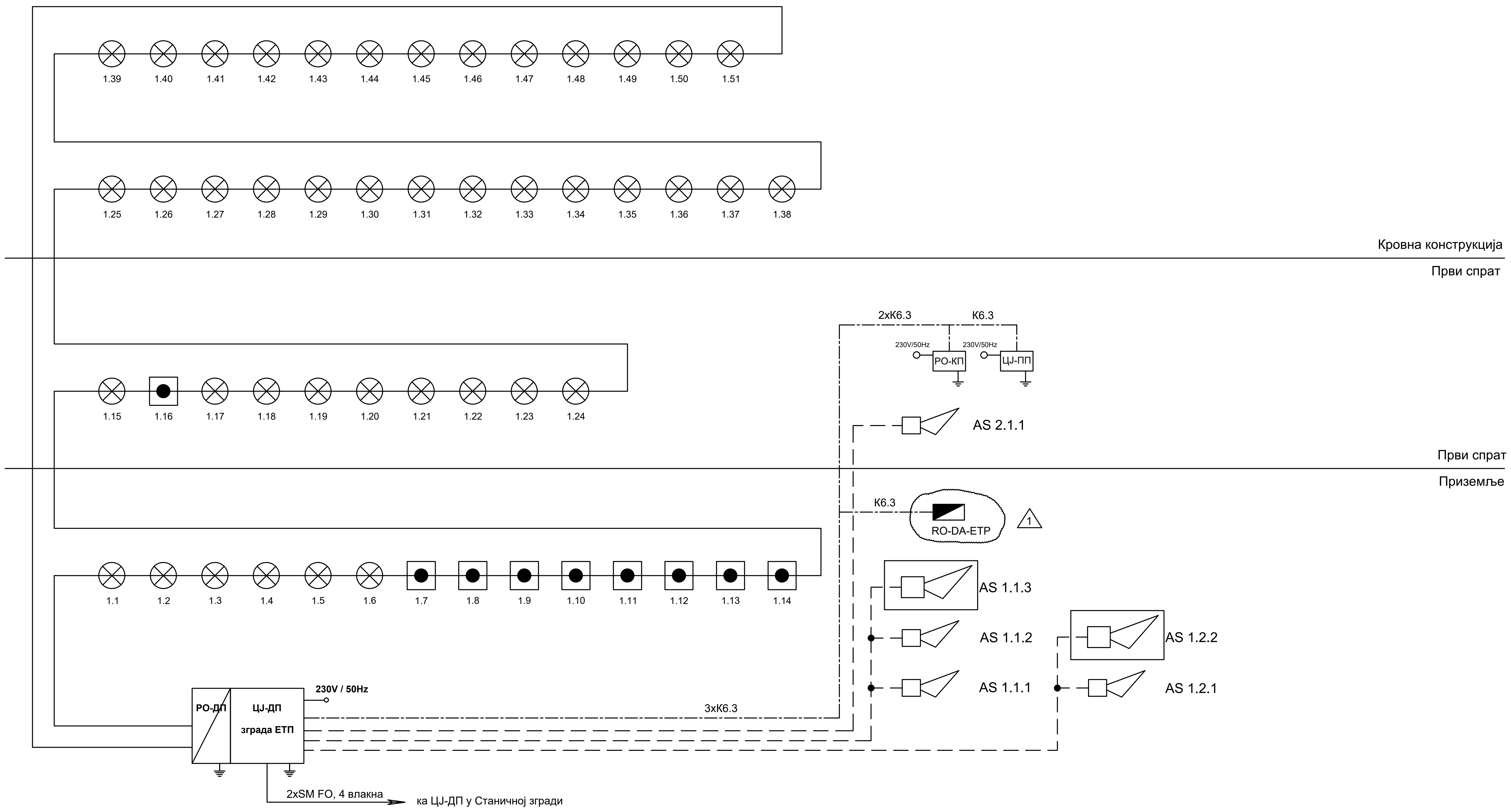

————	K6.1	J-H(St)H 2x2x0,8mm
— — — —	K6.2	NHXHX FE180/E30 3x1,5mm²
—·—·—	K6.3	NHXHX FE180/E90 3x1,5mm²
	K6.4	NHXHX FE180/E90 3x1,5mm²
—— · · ——	K6.5	JE-H(St)H FE180/E90 5x2x0,8mm
—·—·—·—	K6.6	JE-H(St)H FE180/E90 2x2x0,8mm
	K6.7	TK 59 M 5x4x0,8mm
	K6.8	PP00 3x1,5mm²

Један кабл система се води кроз цев Ø16, а два или више кроз цев Ø36.

One cable is laid in one Ø16 pipe, two or more in Ø35 pipe.

Пројектант / Designer:
Институт Михајло Пупин доо
Волгина 15, 11000 Београд
www.pupin.rs

Инвеститор / Investor:
Инфраструктура железнице Србије а.д.
Немањина 6, 11000 Београд
www.infrazs.rs

Извођач / Contractor: Конзорцијум / Joint Venture:
China Railway International Co., Ltd.
Serbia Ogranak Beograd
Rajka Mitića 8, 11000 Beograd
China Communication Construction Co.Ltd.
Serbia Ogranak Beograd-Savski Venac
Paje Adamova 2, 11000 Beograd

Подизвођач / Subcontractor:
CRSC International Co., LTD.
Ogranak Beograd,
Majevička 2M, 11080 Zemun

Објекат / Project:
Пруга Београд - Суботица - државна граница (Келебија), ДЕОНИЦА ПРУГЕ НОВИ САД - СУБОТИЦА - ДРЖАВНА ГРАНИЦА (КЕЛЕБИЈА), у Новом Саду, Кисачу, Степановићеву, Змајеву, Врбасу, Ловћенцу, Малом Иђошу, Бачкој Тополи, Жеднику, Наумовићеву и Суботици, у катастарским општинама наведеним на насловној страни техничке документације и на катастарским парцелама према списку приложеном у Главној свесци /

Belgrade - Subotica - State border (Kelebija) railway line, SECTION NOVI SAD - SUBOTICA STATE BORDER (KELEBIJA), at Novi Sad, Kisač, Stepanovićevo, Zmajevo, Vrbas, Lovćenac, Mali Idjoš, Bačka Topola, Žednik, Naumovićevo and Subotica, in cadastral municipalities listed on the cover page of this Design, on cadastral plots listed in General Volume

Врста техничке документације / Technical documentation type:
ПИО/ABD Пројекат изведеног објекта / As-built Design

Ознака и назив дела Пројекта / Designation and name of the part of design:
5/6.13 Дојава пожара и системи техничке заштите - локација Суботица
Fire alarm system and systems of technical protection - location Subotica

Назив цртежа / Drawing name:
ЕТП - једнополна шема - АДП /
OCL - general diagram - AFD

Одговорни пројектант / Responsible designer:
Др Горан Димић, дипл.инж.ел.
Број лиценце / License number: 353 P090 18

Сарадници / Associates:
Ненад Петровић, спец.струк.инж.тел.
Михајло Величковић, струк.инж.тел.

Број Пројекта / Design number:	Датум / Date:	Размера / Scale:	Број цртежа / Drawing number:
TS.700.255-5/6.13	Јули / July 2024.	-	TS.700.255-5/6.13-38

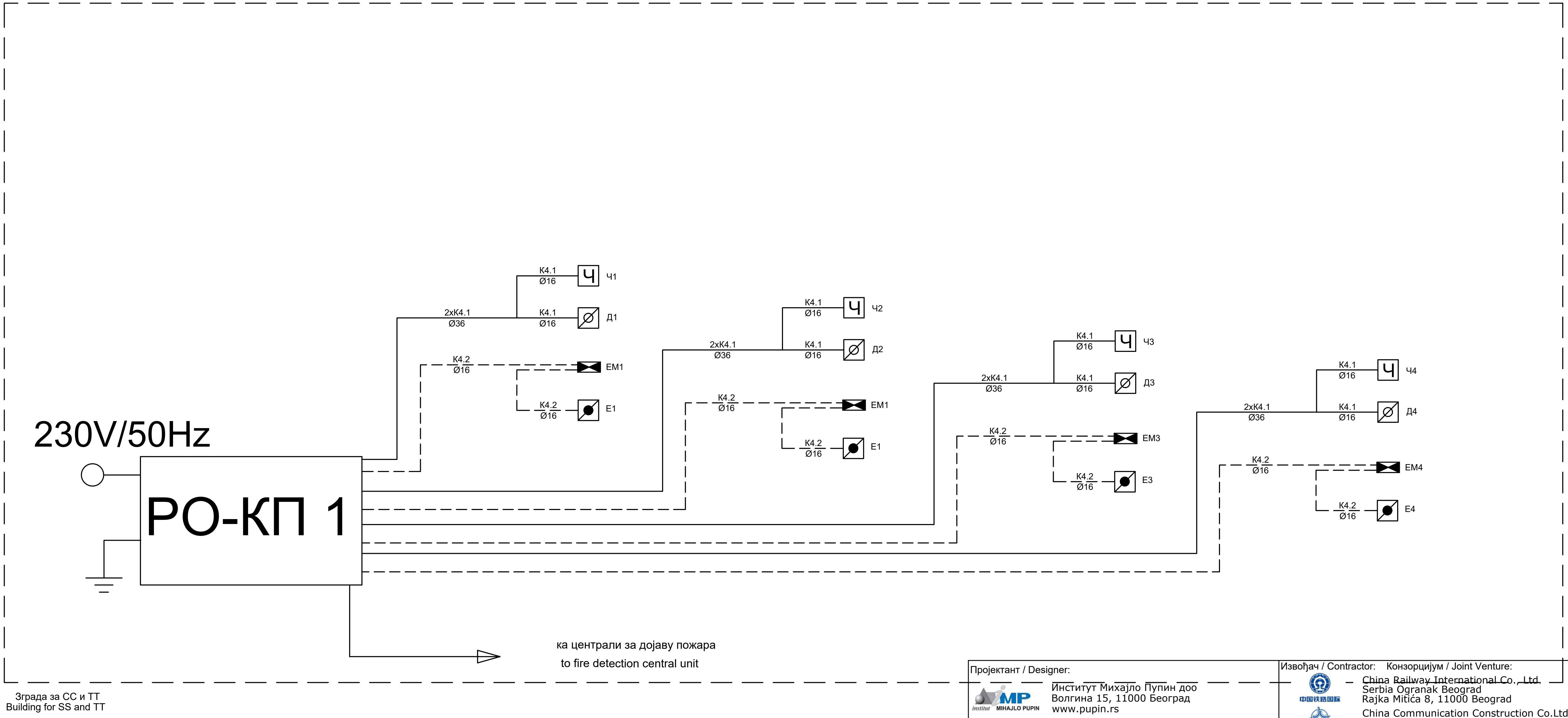

К4.1: J-H(St)H 5x2x0,8mm

К4.2: J-H(St)H 2x2x0,8mm

Пројектант / Designer: Институт Михајло Пупин доо, Волгина 15, 11000 Београд, www.pupin.rs	Извођач / Contractor: Конзорцијум / Joint Venture: China Railway International Co., Ltd. Serbia Ogranak Beograd, Rajka Mitića 8, 11000 Beograd; China Communication Construction Co.Ltd. Serbia Ogranak Beograd-Savski Venac, Paje Adamova 2, 11000 Beograd
Инвеститор / Investor: Инфраструктура железнице Србије а.д., Немањина 6, 11000 Београд, www.infrazs.rs	Подизвођач / Subcontractor: CRSC International Co., LTD. Ogranak Beograd, Majevička 2M, 11080 Zemun

Објекат / Project:
Пруга Београд - Суботица - државна граница (Келебија), ДЕОНИЦА ПРУГЕ НОВИ САД - СУБОТИЦА - ДРЖАВНА ГРАНИЦА (КЕЛЕБИЈА), у Новом Саду, Кисачу, Степановићеву, Змајеву, Врбасу, Ловћенцу, Малом Иђошу, Бачкој Тополи, Жеднику, Наумовићеву и Суботици, у катастарским општинама наведеним на насловној страни техничке документације и на катастарским парцелама према списку приложеном у Главној свесци /

Belgrade - Subotica - State border (Kelebija) railway line, SECTION NOVI SAD - SUBOTICA STATE BORDER (KELEBIJA), at Novi Sad, Kisač, Stepanovićevo, Zmajevo, Vrbas, Lovćenac, Mali Idjoš, Bačka Topola, Žednik, Naumovićevo and Subotica, in cadastral municipalities listed on the cover page of this Design, on cadastral plots listed in General Volume

Врста техничке документације / Technical documentation type:
ПИО/ABD Пројекат изведеног објекта / As-built Design

Ознака и назив дела Пројекта / Designation and name of the part of design:
5/6.13 Дојава пожара и системи техничке заштите - локација Суботица
Fire alarm system and systems of technical protection - location Subotica

Назив цртежа / Drawing name:
Зграда за СС и ТК - Блок шема - контроле приступа /
Building for SS and TT - Block diagram - access control

Одговорни пројектант / Responsible designer: Др Горан Димић, дипл.инж.ел. Број лиценце / License number: 353 P090 18	Сарадници / Associates: Ненад Петровић, спец.струк.инж.тел.; Михајло Величковић, струк.инж.тел. -

Број Пројекта / Design number:	Датум / Date:	Размера / Scale:	Број цртежа / Drawing number:
TS.700.255-5/6.13	Јули / July 2024.	-	TS.700.255-5/6.13-39

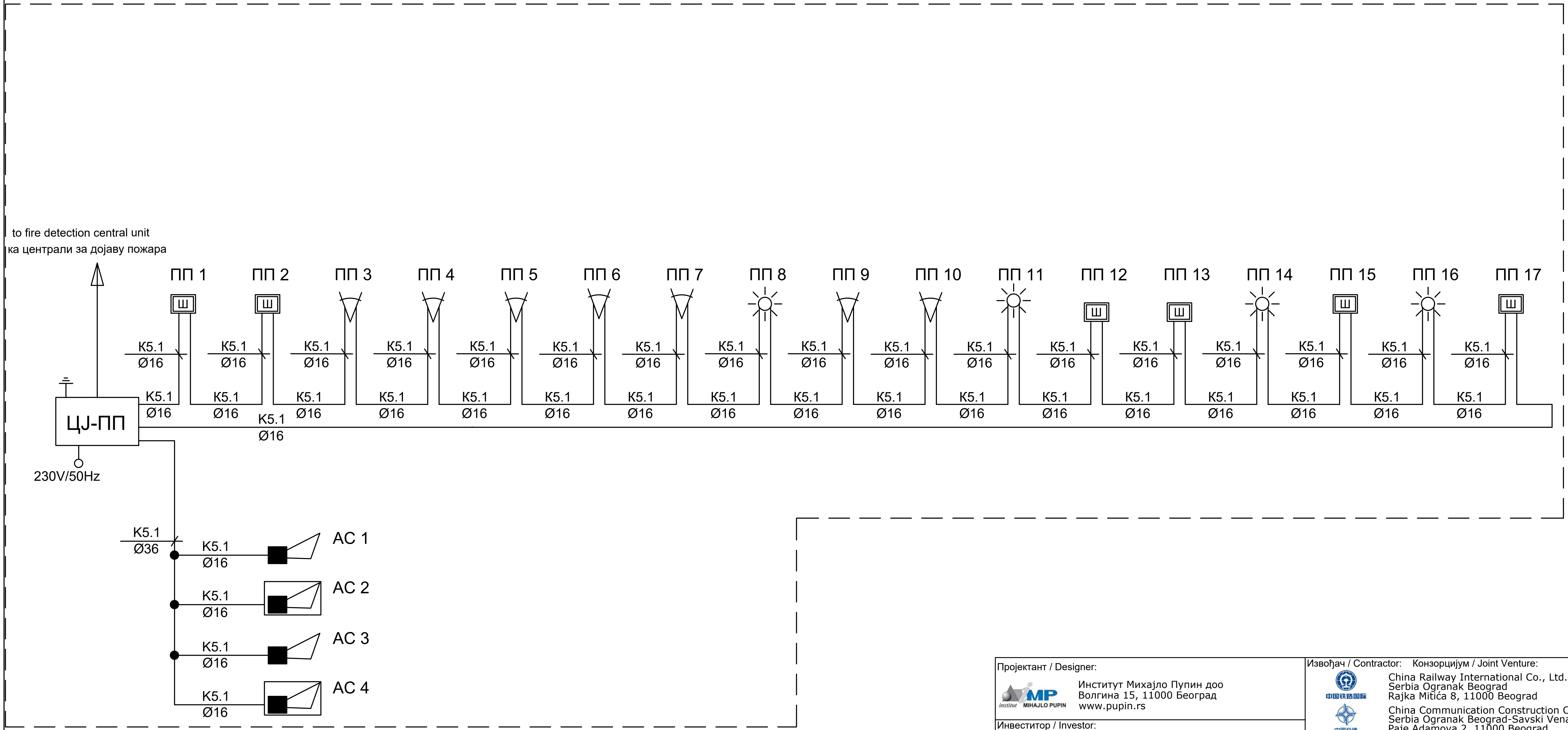

Зграда за СС и ТТ
Building for SS and TT

K5.1: J-H(St)H 3x2x0,8mm

Пројектант / Designer:
Институт Михајло Пупин доо
Волгина 15, 11000 Београд
www.pupin.rs

Инвеститор / Investor:
Инфраструктура железнице Србије а.д.
Немањина 6, 11000 Београд
www.infrazs.rs

Извођач / Contractor: Конзорцијум / Joint Venture:
China Railway International Co., Ltd.
Serbia Ogranak Beograd
Rajka Mitića 8, 11000 Beograd
China Communication Construction Co.Ltd.
Serbia Ogranak Beograd-Savski Venac
Paje Adamova 2, 11000 Beograd

Подизвођач / Subcontractor:
CRSC International Co., LTD.
Ogranak Beograd,
Majevička 2M, 11080 Zemun

Објекат / Project:
Пруга Београд - Суботица - државна граница (Келебија), ДЕОНИЦА ПРУГЕ НОВИ САД - СУБОТИЦА - ДРЖАВНА ГРАНИЦА (КЕЛЕБИЈА), у Новом Саду, Кисачу, Степановићеву, Змајеву, Врбасу, Ловћенцу, Малом Иђошу, Бачкој Тополи, Жеднику, Наумовићеву и Суботици, у катастарским општинама наведеним на насловној страни техничке документације и на катастарским парцелама према списку приложеном у Главној свесци /

Belgrade - Subotica - State border (Kelebija) railway line, SECTION NOVI SAD - SUBOTICA STATE BORDER (KELEBIJA), at Novi Sad, Kisač, Stepanovićevo, Zmajevo, Vrbas, Lovćenac, Mali Idjoš, Bačka Topola, Žednik, Naumovićevo and Subotica, in cadastral municipalities listed on the cover page of this Design, on cadastral plots listed in General Volume

Врста техничке документације / Technical documentation type:
ПИО/ABD Пројекат изведеног објекта / As-built Design

Ознака и назив дела Пројекта / Designation and name of the part of design:
5/6.13 Дојава пожара и системи техничке заштите - локација Суботица
Fire alarm system and systems of technical protection - location Subotica

Назив цртежа / Drawing name:
Зграда за СС и ТК - Блок шема - против провала /
Building for SS and TT - Block diagram - intrusion detection

Одговорни пројектант / Responsible designer:
Др Горан Димић, дипл.инж.ел.
Број лиценце / License number: 353 P090 18

Сарадници / Associates:
Ненад Петровић, спец.струк.инж.тел.
Михајло Величковић, струк.инж.тел.

Број Пројекта / Design number:	Датум / Date:	Размера / Scale:	Број цртежа / Drawing number:
TS.700.255-5/6.13	Јули / July 2024.	-	TS.700.255-5/6.13-40

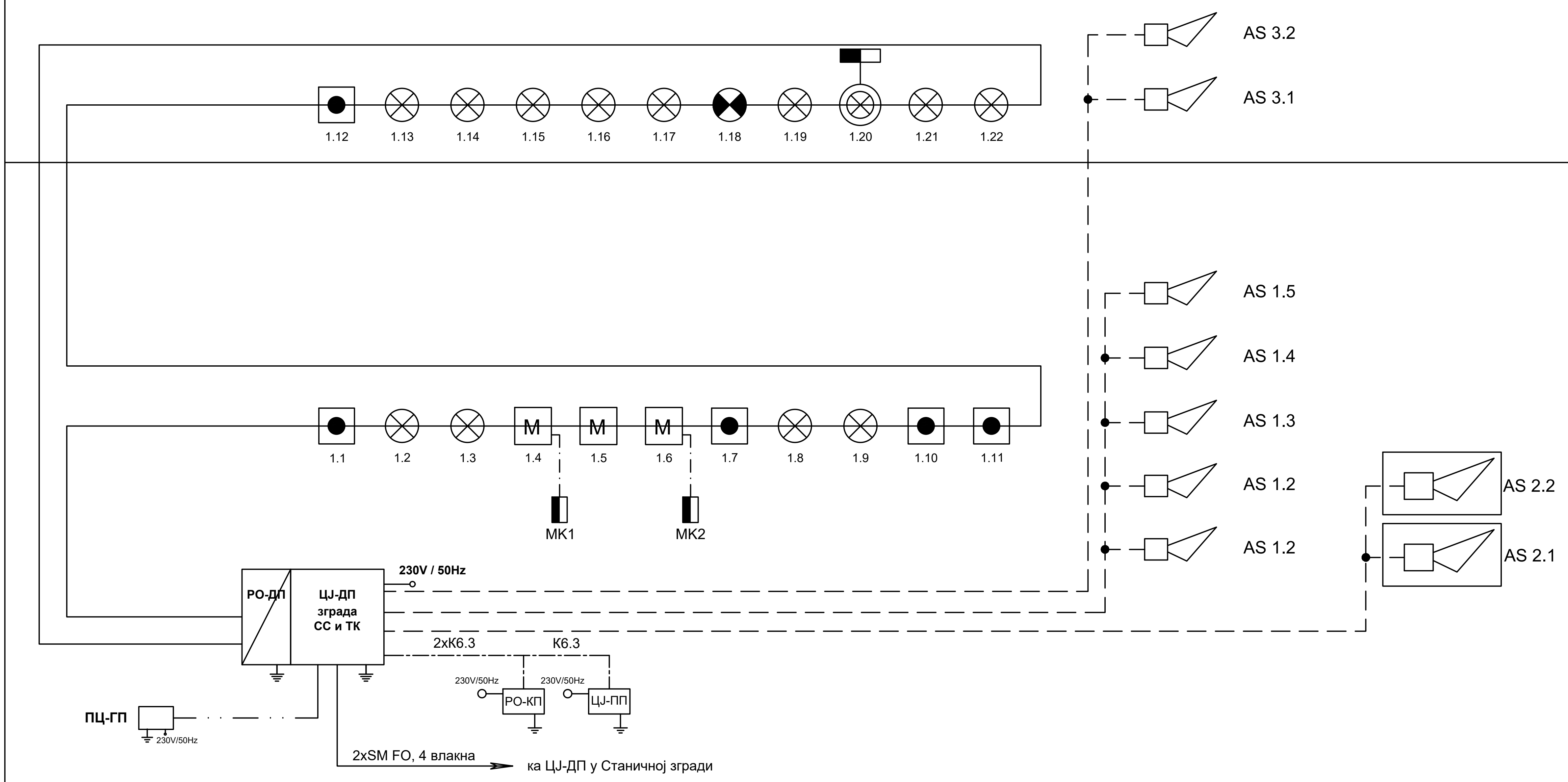

————	K6.1	J-H(St)H 2x2x0,8mm
— — — —	K6.2	NHXHX FE180/E30 3x1,5mm²
—·—·—·—	K6.3	NHXHX FE180/E90 3x1,5mm²
	K6.4	NHXHX FE180/E90 3x1,5mm²
—— · · ——	K6.5	JE-H(St)H FE180/E90 5x2x0,8mm
—·—·—·—	K6.6	JE-H(St)H FE180/E90 2x2x0,8mm
	K6.7	TK 59 M 5x4x0,8mm
	K6.8	PP00 3x1,5mm²

Један кабл система се води кроз цев Ø16, а два или више кроз цев Ø36.

One cable is laid in one Ø16 pipe, two or more in Ø35 pipe.

Пројектант / Designer:

Институт Михајло Пупин доо
Волгина 15, 11000 Београд
www.pupin.rs

Инвеститор / Investor:

Инфраструктура железнице Србије а.д.
Немањина 6, 11000 Београд
www.infrazs.rs

Извођач / Contractor: Конзорцијум / Joint Venture:

China Railway International Co., Ltd.
Serbia Ogranak Beograd
Rajka Mitića 8, 11000 Beograd

China Communication Construction Co.Ltd.
Serbia Ogranak Beograd-Savski Venac
Paje Adamova 2, 11000 Beograd

Подизвођач / Subcontractor:

CRSC International Co., LTD.
Ogranak Beograd,
Majevička 2M, 11080 Zemun

Објекат / Project:

Пруга Београд - Суботица - државна граница (Келебија), ДЕОНИЦА ПРУГЕ НОВИ САД - СУБОТИЦА - ДРЖАВНА ГРАНИЦА (КЕЛЕБИЈА), у Новом Саду, Кисачу, Степановићеву, Змајеву, Врбасу, Ловћенцу, Малом Иђошу, Бачкој Тополи, Жеднику, Наумовићеву и Суботици, у катастарским општинама наведеним на насловној страни техничке документације и на катастарским парцелама према списку приложеном у Главној свесци /

Belgrade - Subotica - State border (Kelebija) railway line, SECTION NOVI SAD - SUBOTICA STATE BORDER (KELEBIJA), at Novi Sad, Kisač, Stepanovićevo, Zmajevo, Vrbas, Lovćenac, Mali Idjoš, Bačka Topola, Žednik, Naumovićevo and Subotica, in cadastral municipalities listed on the cover page of this Design, on cadastral plots listed in General Volume

Врста техничке документације / Technical documentation type:

ПИО/ABD Пројекат изведеног објекта / As-built Design

Ознака и назив дела Пројекта / Designation and name of the part of design:

5/6.13 Дојава пожара и системи техничке заштите - локација Суботица

Fire alarm system and systems of technical protection - location Subotica

Назив цртежа / Drawing name:

Зграда за СС и ТК - једнополна шема - АДП /

Building for SS and TT - general diagram - AFD

Одговорни пројектант / Responsible designer:

Др Горан Димић, дипл.инж.ел.

Број лиценце / License number: 353 P090 18

Сарадници / Associates:

Ненад Петровић, спец.струк.инж.тел.

Михајло Величковић, струк.инж.тел.

Број Пројекта / Design number:	Датум / Date:	Размера / Scale:	Број цртежа / Drawing number:
TS.700.255-5/6.13	Јули / July 2024.	-	TS.700.255-5/6.13-41

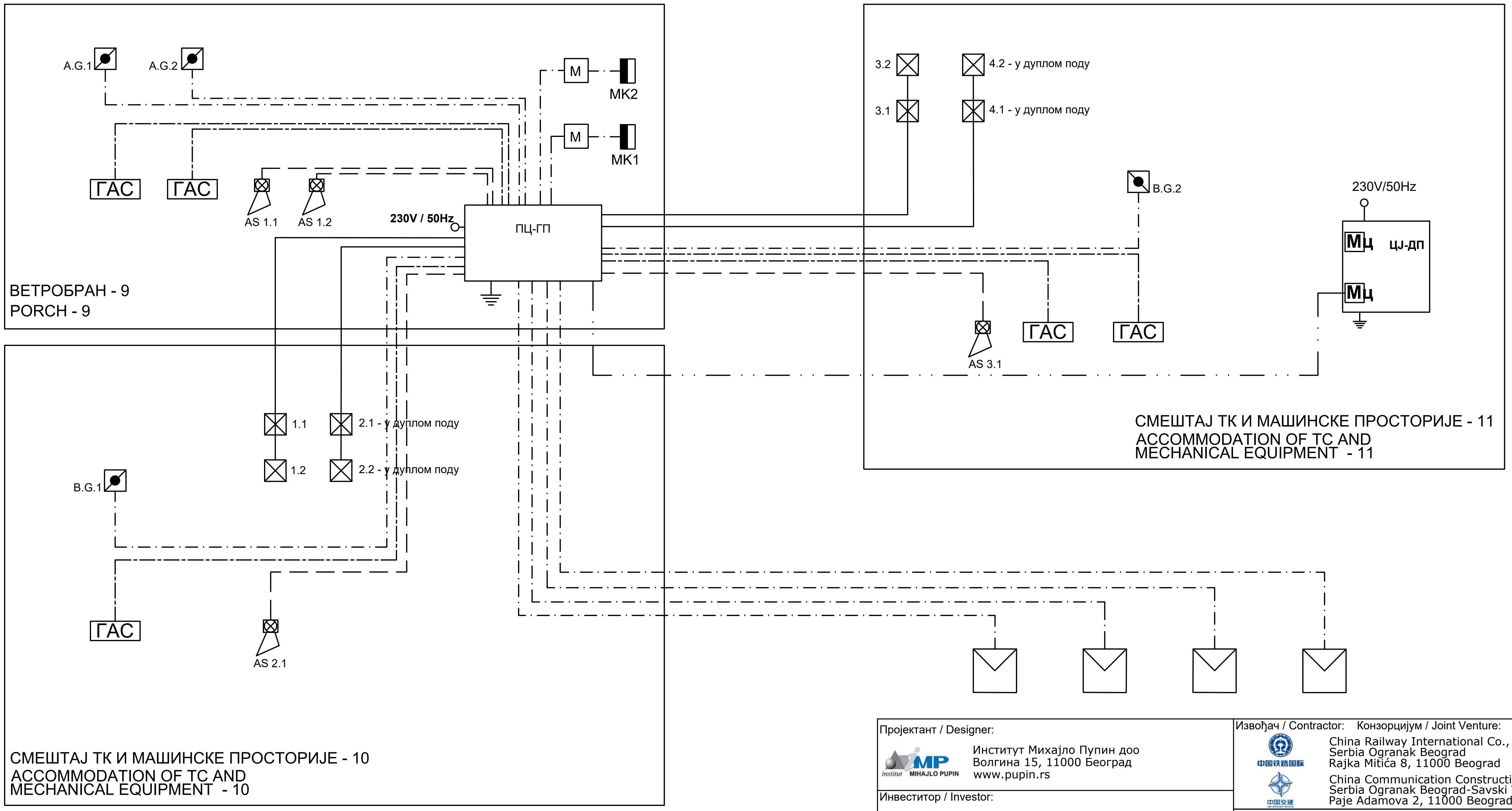

K6.1	J-H(St)H 2x2x0,8mm
K6.2	NHXHX FE180/E30 3x1,5mm²
K6.3	NHXHX FE180/E90 3x1,5mm²
K6.4	NHXHX FE180/E90 3x1,5mm²
K6.5	JE-H(St)H FE180/E90 5x2x0,8mm
K6.6	JE-H(St)H FE180/E90 2x2x0,8mm
K6.7	TK 59 M 5x4x0,8mm
K6.8	PP00 3x1,5mm²

Један кабл система се води кроз цев Ø16, а два или више кроз цев Ø36.

One cable is laid in one Ø16 pipe, two or more in Ø35 pipe.

Пројектант / Designer:
Институт Михајло Пупин доо
Волгина 15, 11000 Београд
www.pupin.rs

Инвеститор / Investor:
Инфраструктура железнице Србије а.д.
Немањина 6, 11000 Београд
www.infrazs.rs

Извођач / Contractor: Конзорцијум / Joint Venture:
China Railway International Co., Ltd.
Serbia Ogranak Beograd
Rajka Mitića 8, 11000 Beograd
China Communication Construction Co.Ltd.
Serbia Ogranak Beograd-Savski Venac
Paje Adamova 2, 11000 Beograd

Подизвођач / Subcontractor:
CRSC International Co., LTD.
Ogranak Beograd,
Majevička 2M, 11080 Zemun

Објекат / Project:
Пруга Београд - Суботица - државна граница (Келебија), ДЕОНИЦА ПРУГЕ НОВИ САД - СУБОТИЦА - ДРЖАВНА ГРАНИЦА (КЕЛЕБИЈА), у Новом Саду, Кисачу, Степановићеву, Змајеву, Врбасу, Ловћенцу, Малом Иђошу, Бачкој Тополи, Жеднику, Наумовићеву и Суботици, у катастарским општинама наведеним на насловној страни техничке документације и на катастарским парцелама према списку приложеном у Главној свесци /

Belgrade - Subotica - State border (Kelebija) railway line, SECTION NOVI SAD - SUBOTICA STATE BORDER (KELEBIJA), at Novi Sad, Kisač, Stepanovićevo, Zmajevo, Vrbas, Lovćenac, Mali Idjoš, Bačka Topola, Žednik, Naumovićevo and Subotica, in cadastral municipalities listed on the cover page of this Design, on cadastral plots listed in General Volume

Врста техничке документације / Technical documentation type:
ПИО/ABD Пројекат изведеног објекта / As-built Design

Ознака и назив дела Пројекта / Designation and name of the part of design:
5/6.13 Дојава пожара и системи техничке заштите - локација Суботица
Fire alarm system and systems of technical protection - location Subotica

Назив цртежа / Drawing name:
Зграда за СС и ТК - једнополна шема - подсистем за управљање гашењем пожара /
Building for SS and TT - general diagram - subsystem for fire extinguishing management

Одговорни пројектант / Responsible designer:
Др Горан Димић, дипл.инж.ел.
Број лиценце / License number: 353 P090 18

Сарадници / Associates:
Ненад Петровић, спец.струк.инж.тел.
Михајло Величковић, струк.инж.тел.

Број Пројекта / Design number:	Датум / Date:	Размера / Scale:	Број цртежа / Drawing number:
TS.700.255-5/6.13	Јули / July 2024.	-	TS.700.255-5/6.13-42

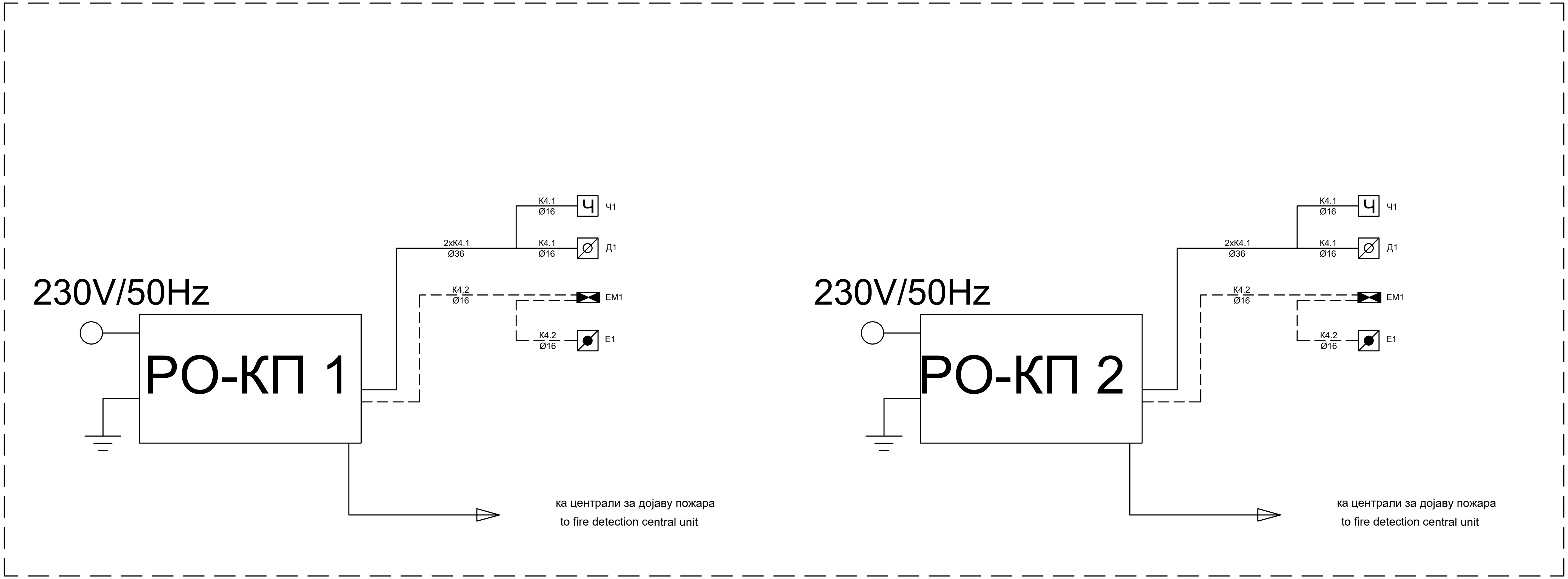

Суботица теретна
Subotica freight railway station

K4.1: J-H(St)H 5x2x0,8mm

K4.2: J-H(St)H 2x2x0,8mm

Пројектант / Designer:
Институт Михајло Пупин доо
Волгина 15, 11000 Београд
www.pupin.rs

Инвеститор / Investor:
Инфраструктура железнице Србије а.д.
Немањина 6, 11000 Београд
www.infrazs.rs

Извођач / Contractor: Конзорцијум / Joint Venture:
China Railway International Co., Ltd.
Serbia Ogranak Beograd
Rajka Mitića 8, 11000 Beograd
China Communication Construction Co.Ltd.
Serbia Ogranak Beograd-Savski Venac
Paje Adamova 2, 11000 Beograd

Подизвођач / Subcontractor:
CRSC International Co., LTD.
Ogranak Beograd,
Majevička 2M, 11080 Zemun

Објекат / Project:
Пруга Београд - Суботица - државна граница (Келебија), ДЕОНИЦА ПРУГЕ НОВИ САД - СУБОТИЦА - ДРЖАВНА ГРАНИЦА (КЕЛЕБИЈА), у Новом Саду, Кисачу, Степановићеву, Змајеву, Врбасу, Ловћенцу, Малом Иђошу, Бачкој Тополи, Жеднику, Наумовићеву и Суботици, у катастарским општинама наведеним на насловној страни техничке документације и на катастарским парцелама према списку приложеном у Главној свесци /

Belgrade - Subotica - State border (Kelebija) railway line, SECTION NOVI SAD - SUBOTICA STATE BORDER (KELEBIJA), at Novi Sad, Kisač, Stepanovićevo, Zmajevo, Vrbas, Lovćenac, Mali Idjoš, Bačka Topola, Žednik, Naumovićevo and Subotica, in cadastral municipalities listed on the cover page of this Design, on cadastral plots listed in General Volume

Врста техничке документације / Technical documentation type:
ПИО/ABD Пројекат изведеног објекта / As-built Design

Ознака и назив дела Пројекта / Designation and name of the part of design:
5/6.13
Дојава пожара и системи техничке заштите - локација Суботица
Fire alarm system and systems of technical protection - location Subotica

Назив цртежа / Drawing name:
Суботица теретна - Блок шема - контроле приступа /
Subotica freight railway station - Block diagram - access control

Одговорни пројектант / Responsible designer:
Др Горан Димић, дипл.инж.ел.
Број лиценце / License number: 353 P090 18

Сарадници / Associates:
Ненад Петровић, спец.струк.инж.тел.
Михајло Величковић, струк.инж.тел.

Број Пројекта / Design number:	Датум / Date:	Размера / Scale:	Број цртежа / Drawing number:
TS.700.255-5/6.13	Јули / July 2024.	-	TS.700.255-5/6.13-43

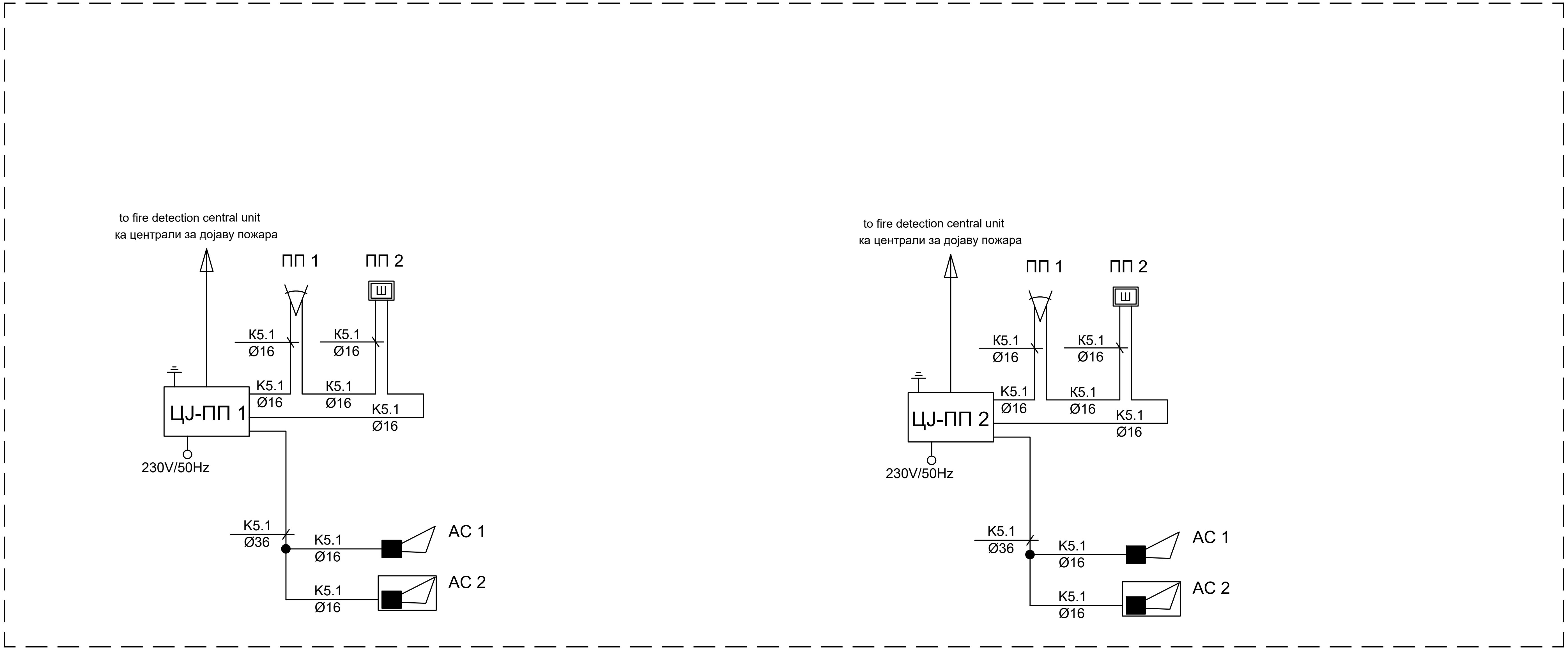

Суботица теретна
Subotica freight railway station

K5.1: J-H(St)H 3x2x0,8mm

Пројектант / Designer:
Институт Михајло Пупин доо
Волгина 15, 11000 Београд
www.pupin.rs

Извођач / Contractor: Конзорцијум / Joint Venture:
China Railway International Co., Ltd.
Serbia Ogranak Beograd
Rajka Mitića 8, 11000 Beograd
China Communication Construction Co.Ltd.
Serbia Ogranak Beograd-Savski Venac
Paje Adamova 2, 11000 Beograd

Инвеститор / Investor:
Инфраструктура железнице Србије а.д.
Немањина 6, 11000 Београд
www.infrazs.rs

Подизвођач / Subcontractor:
CRSC International Co., LTD.
Ogranak Beograd,
Majevička 2M, 11080 Zemun

Објекат / Project:
Пруга Београд - Суботица - државна граница (Келебија), ДЕОНИЦА ПРУГЕ НОВИ САД - СУБОТИЦА - ДРЖАВНА ГРАНИЦА (КЕЛЕБИЈА), у Новом Саду, Кисачу, Степановићеву, Змајеву, Врбасу, Ловћенцу, Малом Иђошу, Бачкој Тополи, Жеднику, Наумовићеву и Суботици, у катастарским општинама наведеним на насловној страни техничке документације и на катастарским парцелама према списку приложеном у Главној свесци /

Belgrade - Subotica - State border (Kelebija) railway line, SECTION NOVI SAD - SUBOTICA STATE BORDER (KELEBIJA), at Novi Sad, Kisač, Stepanovićevo, Zmajevo, Vrbas, Lovćenac, Mali Idjoš, Bačka Topola, Žednik, Naumovićevo and Subotica, in cadastral municipalities listed on the cover page of this Design, on cadastral plots listed in General Volume

Врста техничке документације / Technical documentation type:
ПИО/ABD Пројекат изведеног објекта / As-built Design

Ознака и назив дела Пројекта / Designation and name of the part of design:
5/6.13 Дојава пожара и системи техничке заштите - локација Суботица
Fire alarm system and systems of technical protection - location Subotica

Назив цртежа / Drawing name:
Суботица теретна - Блок шема - против провала /
Subotica freight railway station - Block diagram - intrusion detection

Одговорни пројектант / Responsible designer:
Др Горан Димић, дипл.инж.ел.
Број лиценце / License number: 353 P090 18

Сарадници / Associates:
Ненад Петровић, спец.струк.инж.тел.
Михајло Величковић, струк.инж.тел.

Број Пројекта / Design number:	Датум / Date:	Размера / Scale:	Број цртежа / Drawing number:
TS.700.255-5/6.13	Јули / July 2024.	-	TS.700.255-5/6.13-44

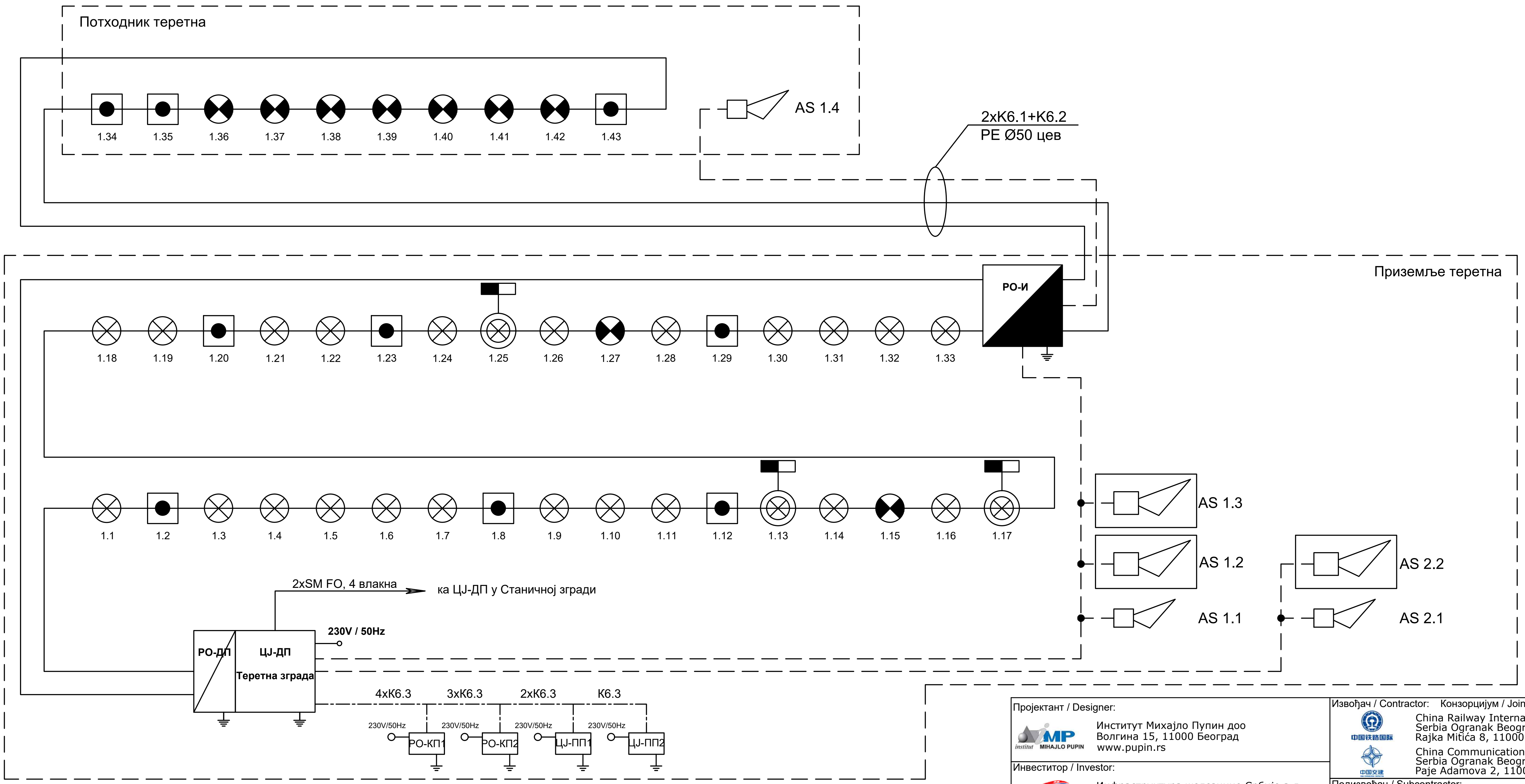

Пројектант / Designer:
Институт Михајло Пупин доо
Волгина 15, 11000 Београд
www.pupin.rs

Извођач / Contractor: Конзорцијум / Joint Venture:
China Railway International Co., Ltd.
Serbia Ogranak Beograd
Rajka Mitića 8, 11000 Beograd
China Communication Construction Co.Ltd.
Serbia Ogranak Beograd-Savski Venac
Paje Adamova 2, 11000 Beograd

Инвеститор / Investor:
Инфраструктура железнице Србије а.д.
Немањина 6, 11000 Београд
www.infrazs.rs

Подизвођач / Subcontractor:
CRSC International Co., LTD.
Ogranak Beograd,
Majevička 2M, 11080 Zemun

Објекат / Project:
Пруга Београд - Суботица - државна граница (Келебија), ДЕОНИЦА ПРУГЕ НОВИ САД - СУБОТИЦА - ДРЖАВНА ГРАНИЦА (КЕЛЕБИЈА), у Новом Саду, Кисачу, Степановићеву, Змајеву, Врбасу, Ловћенцу, Малом Иђошу, Бачкој Тополи, Жеднику, Наумовићеву и Суботици, у катастарским општинама наведеним на насловној страни техничке документације и на катастарским парцелама према списку приложеном у Главној свесци /

Belgrade - Subotica - State border (Kelebija) railway line, SECTION NOVI SAD - SUBOTICA STATE BORDER (KELEBIJA), at Novi Sad, Kisač, Stepanovićevo, Zmajevo, Vrbas, Lovćenac, Mali Idjoš, Bačka Topola, Žednik, Naumovićevo and Subotica, in cadastral municipalities listed on the cover page of this Design, on cadastral plots listed in General Volume

Врста техничке документације / Technical documentation type:
ПИО/ABD Пројекат изведеног објекта / As-built Design

Ознака и назив дела Пројекта / Designation and name of the part of design:
5/6.13
Дојава пожара и системи техничке заштите - локација Суботица
Fire alarm system and systems of technical protection - location Subotica

Назив цртежа / Drawing name:
Теретна зграда - једнополна шема - АДП
Freight railway station building - general diagram - AFD

Одговорни пројектант / Responsible designer:
Др Горан Димић, дипл.инж.ел.
Број лиценце / License number: 353 P090 18

Сарадници / Associates:
Ненад Петровић, спец.струк.инж.тел.
Михајло Величковић, струк.инж.тел.

Број Пројекта / Design number:	Датум / Date:	Размера / Scale:	Број цртежа / Drawing number:
TS.700.255-5/6.13	Јули / July 2024.	-	TS.700.255-5/6.13-45

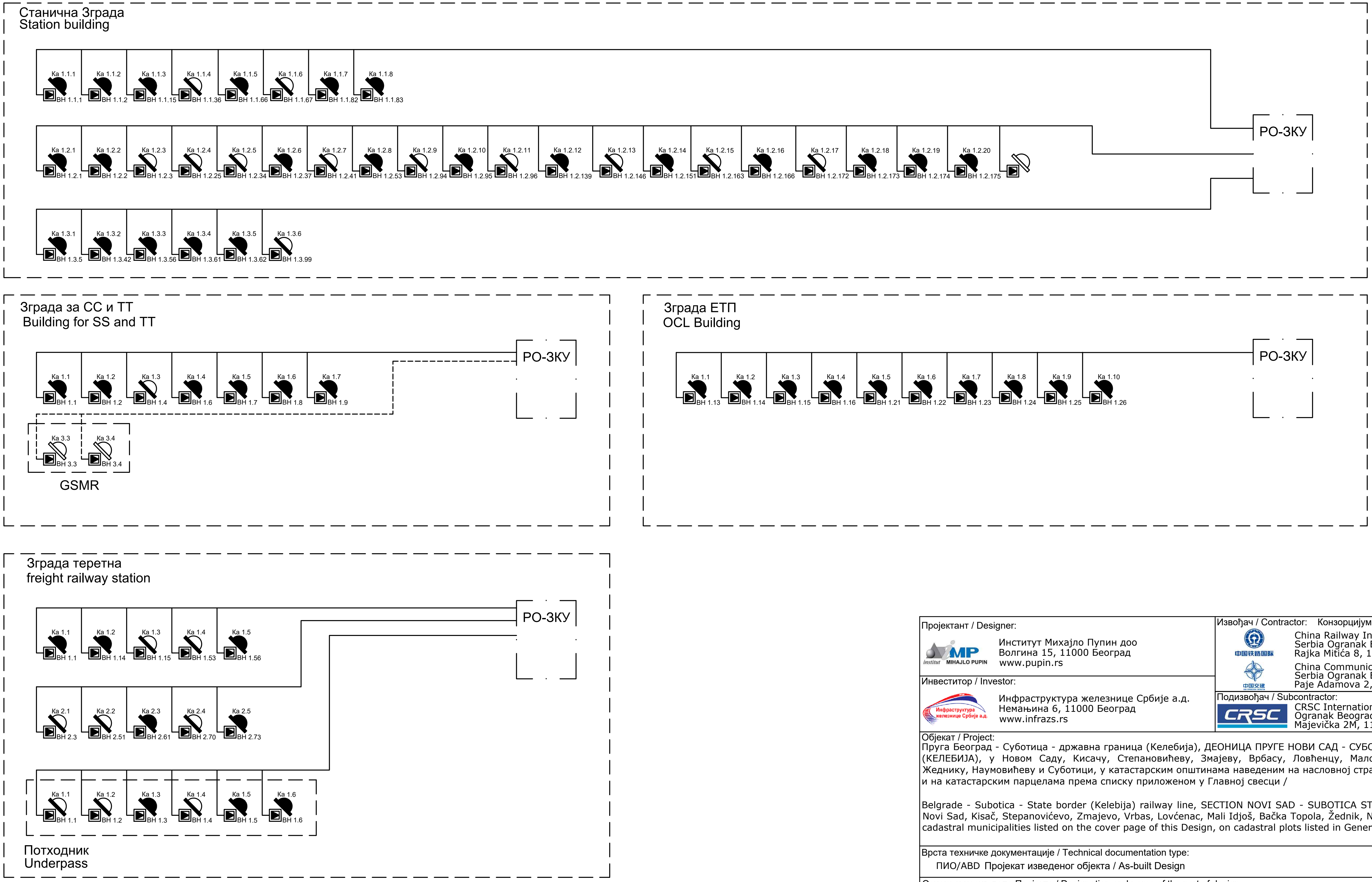

- - - - - - K2.1 S/FTP cat 6a, за спољашњу монтажу / for external installation

——— K2.2 S/FTP cat 6a halogen free

— — — — предмет других делова техничке документације / subject of other parts of technical documentation

Напомена: Овом техничком документацијом обрађени су систем видео обезбеђења, систем контроле приступа, систем детекције провале, систем аутоматске дојаве пожара и СОС систем
In this technical documentation are predict video surveillance system, access control system, intrusion detection system, AFD and SOS system

Пројектант / Designer: Институт Михајло Пупин доо, Волгина 15, 11000 Београд, www.pupin.rs	Извођач / Contractor: Конзорцијум / Joint Venture: China Railway International Co., Ltd. Serbia Ogranak Beograd, Rajka Mitića 8, 11000 Beograd; China Communication Construction Co.Ltd. Serbia Ogranak Beograd-Savski Venac, Paje Adamova 2, 11000 Beograd
Инвеститор / Investor: Инфраструктура железнице Србије а.д., Немањина 6, 11000 Београд, www.infrazs.rs	Подизвођач / Subcontractor: CRSC International Co., LTD. Ogranak Beograd, Majevička 2M, 11080 Zemun

Објекат / Project:
Пруга Београд - Суботица - државна граница (Келебија), ДЕОНИЦА ПРУГЕ НОВИ САД - СУБОТИЦА - ДРЖАВНА ГРАНИЦА (КЕЛЕБИЈА), у Новом Саду, Кисачу, Степановићеву, Змајеву, Врбасу, Ловћенцу, Малом Иђошу, Бачкој Тополи, Жеднику, Наумовићеву и Суботици, у катастарским општинама наведеним на насловној страни техничке документације и на катастарским парцелама према списку приложеном у Главној свесци /

Belgrade - Subotica - State border (Kelebija) railway line, SECTION NOVI SAD - SUBOTICA STATE BORDER (KELEBIJA), at Novi Sad, Kisač, Stepanovićevo, Zmajevo, Vrbas, Lovćenac, Mali Idjoš, Bačka Topola, Žednik, Naumovićevo and Subotica, in cadastral municipalities listed on the cover page of this Design, on cadastral plots listed in General Volume

Врста техничке документације / Technical documentation type:
ПИО/ABD Пројекат изведеног објекта / As-built Design

Ознака и назив дела Пројекта / Designation and name of the part of design:
5/6.13 Дојава пожара и системи техничке заштите - локација Суботица
Fire alarm system and systems of technical protection - location Subotica

Назив цртежа / Drawing name:
Једнополна шема система видео надзора /
General diagram of video surveillance system

Одговорни пројектант / Responsible designer: Др Горан Димић, дипл.инж.ел.	Сарадници / Associates: Ненад Петровић, спец.струк.инж.тел.; Михајло Величковић, струк.инж.тел.
Број лиценце / License number: 353 P090 18	

Број Пројекта / Design number:	Датум / Date:	Размера / Scale:	Број цртежа / Drawing number:
TS.700.255-5/6.13	Јули / July 2024.	-	TS.700.255-5/6.13-46

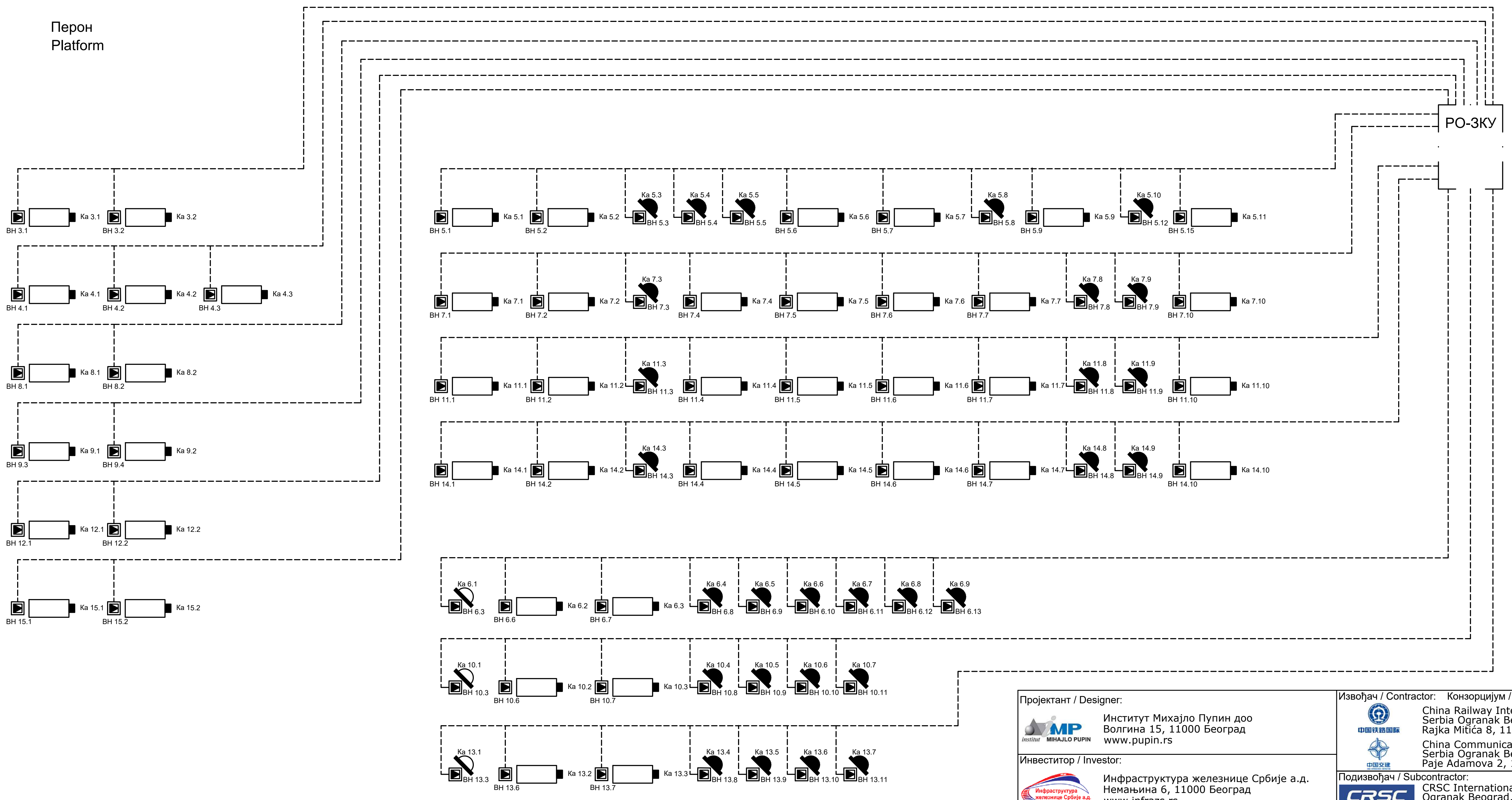

K2.1 S/FTP cat 6a, за спољашњу монтажу / for external installation

K2.2 S/FTP cat 6a halogen free

предмет других делова техничке документације subject of other parts of technical documentation

Напомена: Овом техничком документацијом обрађени су систем видео обезбеђења, систем контроле приступа, систем детекције провале, систем аутоматске дојаве пожара и СОС систем
In this technical documentation are predict video surveillance system, access control system, intrusion detection system, AFD and SOS system

Пројектант / Designer:
Институт Михајло Пупин доо
Волгина 15, 11000 Београд
www.pupin.rs

Инвеститор / Investor:
Инфраструктура железнице Србије а.д.
Немањина 6, 11000 Београд
www.infrazs.rs

Извођач / Contractor: Конзорцијум / Joint Venture:
China Railway International Co., Ltd.
Serbia Ogranak Beograd
Rajka Mitića 8, 11000 Beograd
China Communication Construction Co.Ltd.
Serbia Ogranak Beograd-Savski Venac
Paje Adamova 2, 11000 Beograd

Подизвођач / Subcontractor:
CRSC International Co., LTD.
Ogranak Beograd,
Majevička 2M, 11080 Zemun

Објекат / Project:
Пруга Београд - Суботица - државна граница (Келебија), ДЕОНИЦА ПРУГЕ НОВИ САД - СУБОТИЦА - ДРЖАВНА ГРАНИЦА (КЕЛЕБИЈА), у Новом Саду, Кисачу, Степановићеву, Змајеву, Врбасу, Ловћенцу, Малом Иђошу, Бачкој Тополи, Жеднику, Наумовићеву и Суботици, у катастарским општинама наведеним на насловној страни техничке документације и на катастарским парцелама према списку приложеном у Главној свесци /

Belgrade - Subotica - State border (Kelebija) railway line, SECTION NOVI SAD - SUBOTICA STATE BORDER (KELEBIJA), at Novi Sad, Kisač, Stepanovićevo, Zmajevo, Vrbas, Lovćenac, Mali Idjoš, Bačka Topola, Žednik, Naumovićevo and Subotica, in cadastral municipalities listed on the cover page of this Design, on cadastral plots listed in General Volume

Врста техничке документације / Technical documentation type:
ПИО/ABD Пројекат изведеног објекта / As-built Design

Ознака и назив дела Пројекта / Designation and name of the part of design:
5/6.13 Дојава пожара и системи техничке заштите - локација Суботица
Fire alarm system and systems of technical protection - location Subotica

Назив цртежа / Drawing name:
Једнополна шема система видео надзора на перону /
General diagram of video surveillance system on platform

Одговорни пројектант / Responsible designer:
Др Горан Димић, дипл.инж.ел.

Број лиценце / License number: 353 P090 18

Сарадници / Associates:
Ненад Петровић, спец.струк.инж.тел.
Михајло Величковић, струк.инж.тел.

Број Пројекта / Design number:	Датум / Date:	Размера / Scale:	Број цртежа / Drawing number:
TS.700.255-5/6.13	Јули / July 2024.	-	TS.700.255-5/6.13-47